横瀬町姿見山配水池築造工事 図面目録

図 面 目 録

図面番号	名 称	縮 尺	図面番号	名 称	縮 尺	図面番号	名 称	縮 尺	図面番号	名 称	縮 尺
C-1	位 置 図	1/2.500	P-1	敷き鉄板配置図	1/200	B-1	送水ﾎﾟﾝﾌﾟ棟 位置図	1/300	R-1	位 置 図	1/2.500
C-2	姿見山配水場平面図	1/300	P-2	配水池一般図(1)	1/60	B-2	送水ﾎﾟﾝﾌﾟ棟 仕上表･求積図･平面図･屋根伏図	1/50	R-2	進入路計画平面図(No線.B線)	1/250
C-3	配水場横断図(1) A～E	1/200	P-3	配水池一般図(2)	1/100	B-3	送水ﾎﾟﾝﾌﾟ棟 立面図	1/50	R-3	No線 縦断図	V=1/100.H=1/250
C-4	配水場横断図(2) F～J	1/200	P-4	杭配置図(1)	1/60.1/30	B-4	送水ﾎﾟﾝﾌﾟ棟 平面詳細図	1/30	R-4	No線 横断図(1/2)	A1版 1/100 A3版 1/200
C-5	配水場横断図(3) K～O	1/200	P-5	杭配置図(2)	1/60.1/30	B-5	送水ﾎﾟﾝﾌﾟ棟 矩計図	1/30.1/10	R-5	No線 横断図(2/2)	1/100
C-6	配水場横断図(4) 1～5	1/200	P-6	底版配筋図(1)	1/50	B-6	送水ﾎﾟﾝﾌﾟ棟 展開図	1/50	R-6	B線 摺付け 縦横断図	A1版 1/250 A3版 1/500
C-7	配水場横断図(5) 6～9	1/200	P-7	底版配筋図(2)	1/50	B-7	送水ﾎﾟﾝﾌﾟ棟 建具表､建具配置図	1/50	R-7	標準断面図.舗装構成図.側溝構造図	1/50.1/20.1/10
C-8	配水場横断図(6) 10～11	1/200	P-8	側壁ＰＣ配置図	1/30.1/10	B-8	送水ﾎﾟﾝﾌﾟ棟 構造関係特記仕様書	FREE	R-8	集水桝構造図	1/20
C-9	新町道内 送水管 整備図 GXφ250	1/500.1/100.1/20.FREE	P-9	側壁配筋図	1/30	B-9	送水ﾎﾟﾝﾌﾟ棟 WRC造配筋標準図(1/2)	FREE	R-9	撤去平面図	1/250
C-10	配水池 流入管 平面図(1) GXφ250	1/500	P-10	屋根配筋図(1)	1/40	B-10	送水ﾎﾟﾝﾌﾟ棟 WRC造配筋標準図(2/2)	FREE			
C-11	配水池 流入管 詳細図(1) GXφ250	1/20.FREE	P-11	屋根配筋図(2)	1/30	B-11	送水ﾎﾟﾝﾌﾟ棟 伏図･軸組図	1/50	図面番号	名 称	縮 尺
C-12	ポンプ棟 流入管 平面図(2) HPPEφ100	1/500	P-12	配管防護配筋図	1/40.1/60	B-12	送水ﾎﾟﾝﾌﾟ棟 部材リスト	1/30	S-1	水質計器室平断面図	A1版 1/20 A3版 1/40
C-13	ポンプ棟 流入管 詳細図(2) HPPEφ100	1/20.FREE	P-13	鉄筋加工図(1) 底版.ﾋﾟｯﾄ部	FREE	B-13	送水ﾎﾟﾝﾌﾟ棟 平面配筋詳細図	1/30	S-2	電気設備図	A1版 1/20 A3版 1/40
C-14	配水池 流出管 平面図(1) NSφ350	1/500	P-14	鉄筋加工図(2) 側壁.配管部	FREE				S-3	流量計室・緊急遮断弁内室配管図（次亜）	A1版 1/30 A3版 1/60
C-15	配水池 流出管 詳細図(1) NSφ350	1/20.FREE	P-15	鉄筋加工図(3) 屋根.人孔部	FREE						
C-16	ポンプ棟 流出管 平面図(2) HPPEφ100	1/500	P-16	池内配管図(1)	1/60	図面番号	名 称	縮 尺	図面番号	名 称	縮 尺
C-17	ポンプ棟 流出管 詳細図(2) HPPEφ100	1/20.FREE	P-17	池内配管図(2)	1/60	E-1	場内配管平面図	1/200	K-1	ろ過池掘削平面図	1/200・FREE
C-18	配水池 越流･排泥管 平面図 HPPEφ150	1/500	P-18	付帯設備工図(1) 外部階段	1/30.1/10	E-2	送水ポンプ､配管平断面詳細図	1/30	K-2	ろ過池掘削断面図	1/200・FREE
C-19	配水池 越流･排泥管 詳細図 HPPEφ150	1/20.FREE	P-19	付帯設備工図(2) 内部梯子	1/30.1/20	E-3	流入電動弁室内配管図	1/30	K-3	ろ過池掘削断面図（2）	1/200・FREE
C-20	弁筐標準図･土留工標準図	1/10.1/20	P-20	付帯設備工図(3) FRP蓋	1/10	E-4	流量計・緊急遮断弁室内配管図	1/30	K-4	既設管撤去平面図	1/200
C-21	流入電動弁室構造図	1/40	P-21	付帯設備工図(4) 手摺.雨樋	1/30.1/100	E-5	計装フローシート図	FREE	K-5	浄水池平面図・掘削断面図	1/200
C-22	流入電動弁室配筋図(1)	1/40	P-22	付帯設備工図(5) 避雷針	1/20.1/100	E-6	場内配線図	1/300	K-6	ろ過池舗装版破砕展開図	FREE
C-23	流入電動弁室配筋図(2)	1/40	P-23	付帯設備工図(6) 水位計	1/30.1/20	E-7	引込開閉器盤･動力電灯盤単線結線図･外形図	1/10	K-7	ろ過池 側溝・集水桝 配置図	FREE
C-24	流入電動弁室鉄筋加工図	1/40				E-8	インターフェイス盤単線結線図･外形図	1/10	K-8	ろ過池 側溝 構造図	FREE
C-25	配水流量計･緊急遮断弁室構造図	1/40				E-9	送水ポンプ棟 配線平面図	1/30	K-9	ろ過池 集水桝 構造図	FREE
C-26	配水流量計･緊急遮断弁室配筋図(1)	1/40				E-10	流入電動弁配線図･現場操作盤外形図	1/30.1/10	K-10	洗砂機 全体図	FREE
C-27	配水流量計･緊急遮断弁室配筋図(2)	1/40				E-11	配水池水位計据付配線図	1/100.1/20	K-11	洗砂機 底板図	FREE
C-28	配水流量計･緊急遮断弁室鉄筋加工図	1/40				E-12	配水流量計､緊急遮断弁配線平面図	1/30	K-12	洗砂機 汚砂桝図	FREE
C-29	付帯設備図(1) 全体平面等	1/500.1/30				E-13	緊急遮断弁操作盤単線結線図･外形図	1/10	K-13	洗砂機 沈砂桝図	FREE
C-30	付帯設備図(2) 側溝工等	1/10				E-14	(既設)集中監視システム系統図	FREE	K-14	洗砂機 洗砂桝・乾燥桝図	FREE
C-31	場内舗装工平面図･舗装構成図	1/200.1/20				E-15	(更新)集中監視システム系統図	FREE	K-15	天日汚泥乾燥池 構造図	FREE
C-32	門柱･門扉･フェンス設置平面図	1/400				E-16	送水ポンプ棟 電灯配線平面図	1/30			
C-33	門柱･門扉･フェンス構造図	1/30									

秩父広域市町村圏組合水道局

年 度	令和 5 年度		
工事名	横瀬町姿見山配水池築造工事		
図面名	図 面 目 録		
縮 尺	FREE	図面番号	—
秩父広域市町村圏組合水道局			

位置図　S=1/2,500

【A3版 S=1/5,000】

工事箇所

A1版 1/2500
A3版 1/5000

年　度	令和 5 年度		
工事名	横瀬町姿見山配水池築造工事		
図面名	位　置　図		
縮　尺	1/2,500	図面番号	C-1 / 33
秩父広域市町村圏組合水道局			

姿見山配水場平面図

A1版 1/300
A3版 1/600

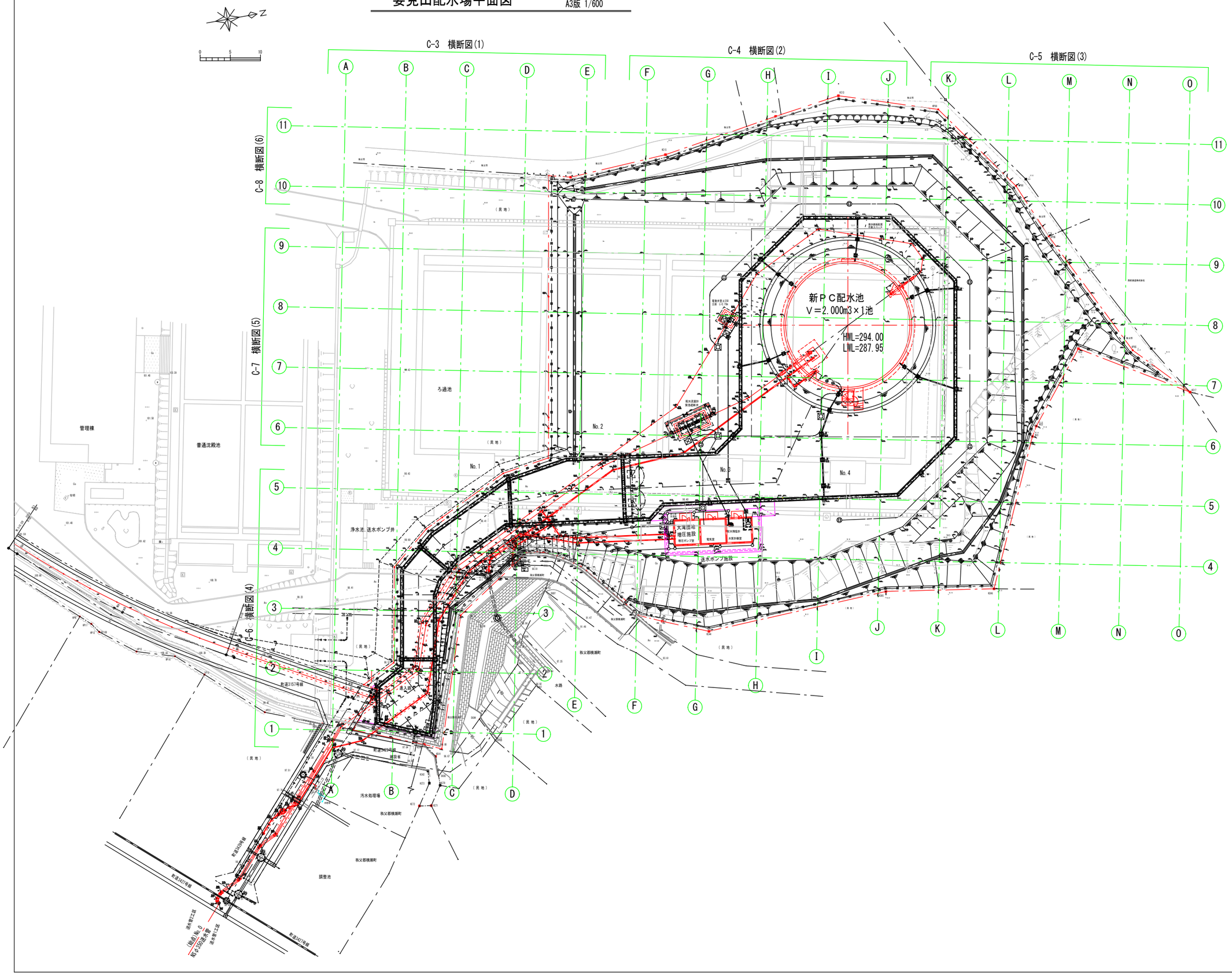

A1版 1/300
A3版 1/600

年　度	令和 5 年度		
工事名	横瀬町姿見山配水池築造工事		
図面名	姿見山配水場平面図		
縮　尺	1/300	図面番号	C-2 / 33
秩父広域市町村圏組合水道局			

配 水 場 横 断 図 (1)

A1版 1/200
A3版 1/400

（ A ～ E ）

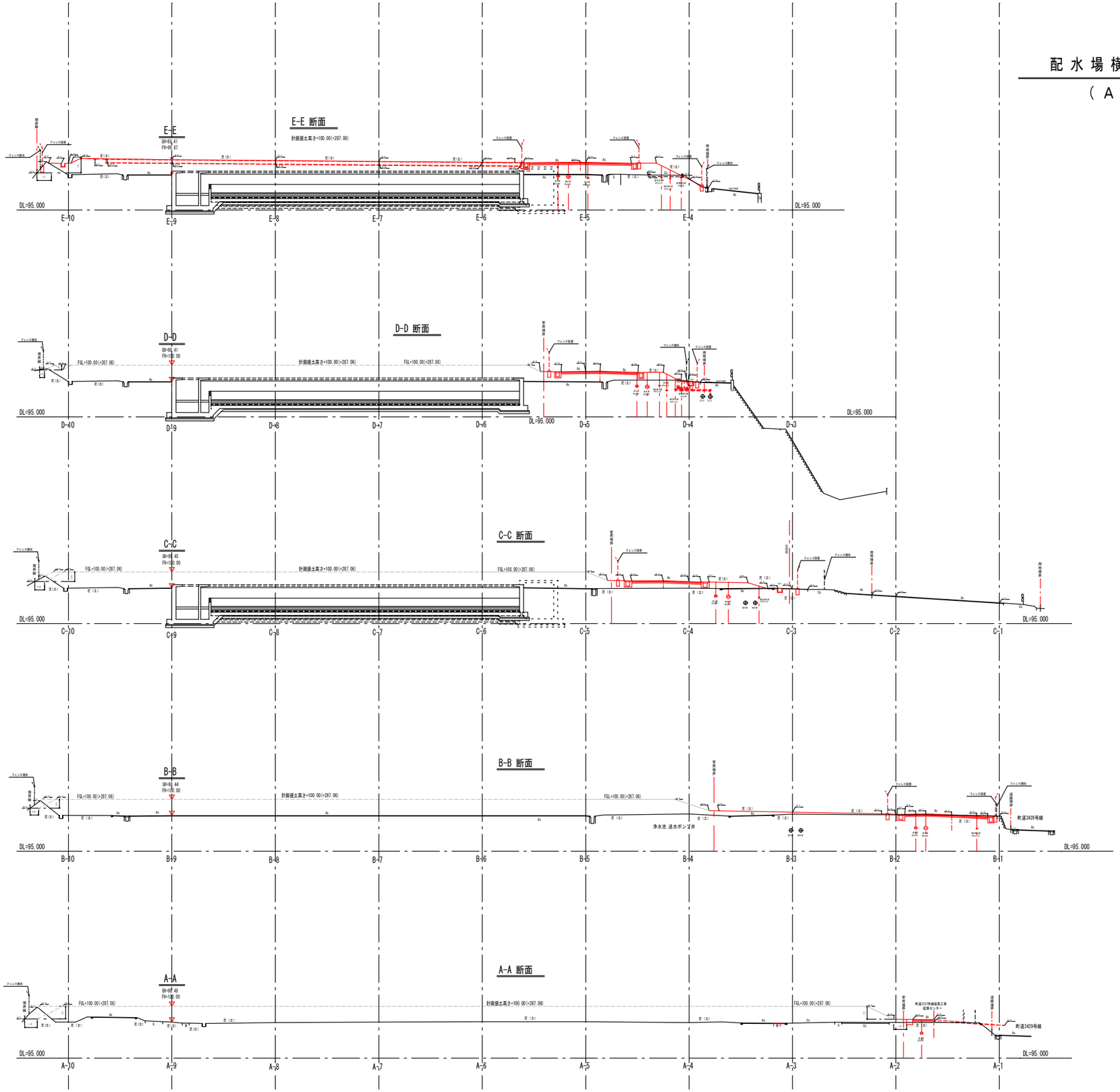

A1版 1/200
A3版 1/400

年　度	令和 5 年度		
工事名	横瀬町姿見山配水池築造工事		
図面名	配 水 場 横 断 図 (1)		
縮　尺	1/200	図 面 番 号	C-3 / 33
秩父広域市町村圏組合水道局			

配 水 場 横 断 図 (2)

A1版 1/200
A3版 1/400

（ F ～ J ）

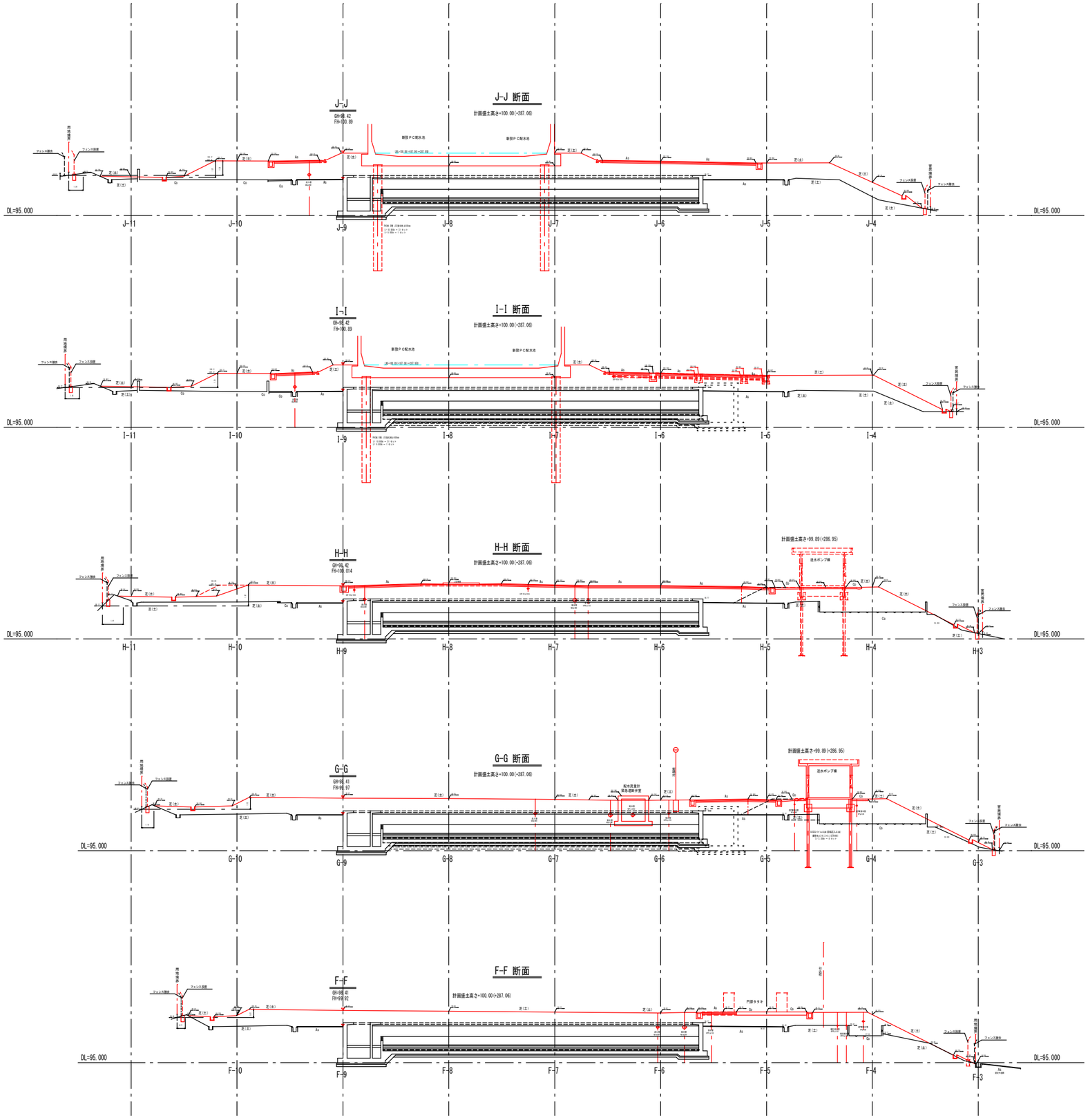

A1版 1/200
A3版 1/400

年 度	令和 5 年度		
工事名	横瀬町姿見山配水池築造工事		
図面名	配 水 場 横 断 図 (2)		
縮 尺	1/200	図 面 番 号	C-4 / 33
秩父広域市町村圏組合水道局			

配 水 場 横 断 図 (3)

A1版 1/200
A3版 1/400

（ K ～ O ）

0 1 2 3 4 5

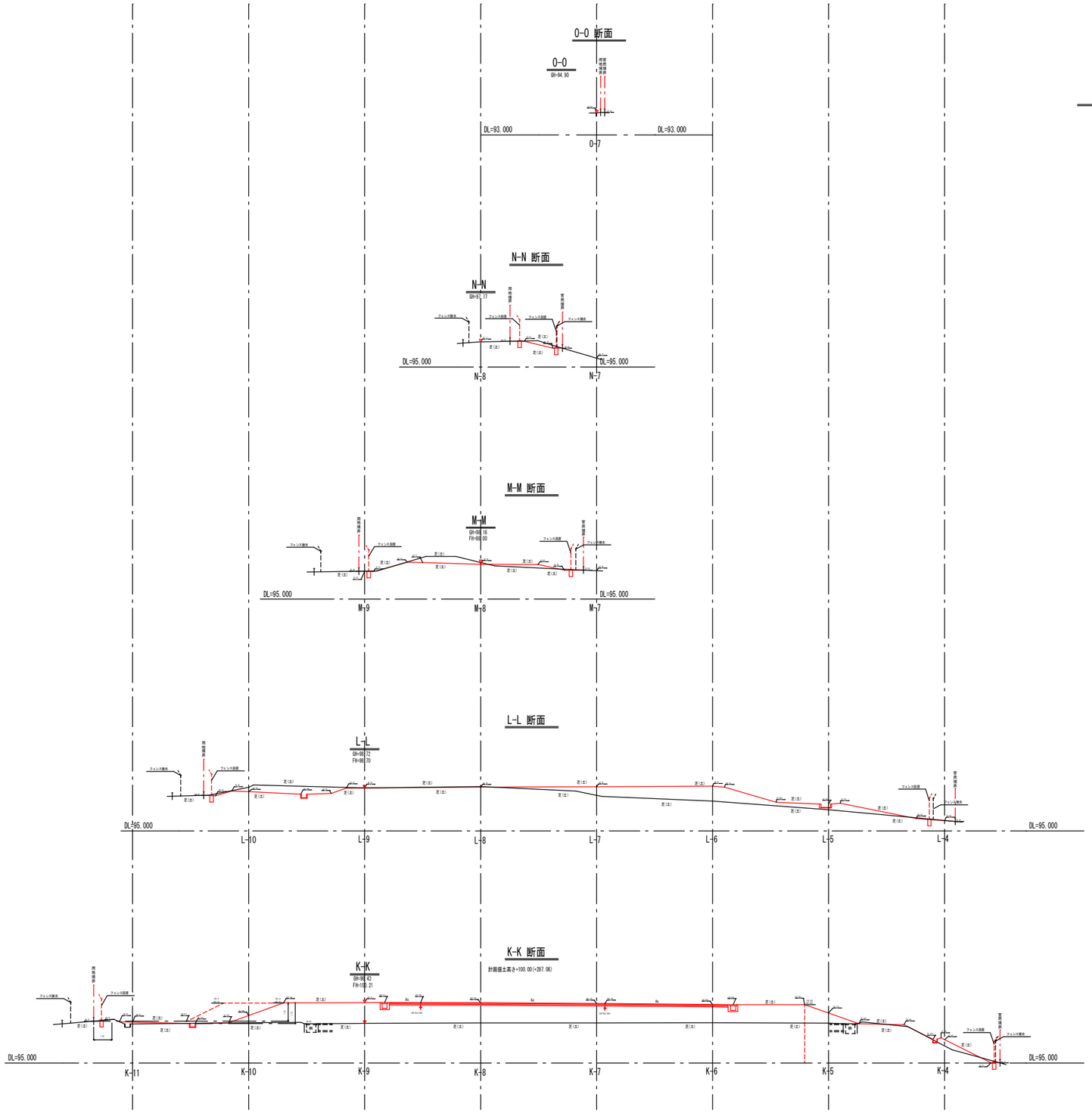

A1版 1/200
A3版 1/400

年 度	令和 5 年度		
工事名	横瀬町姿見山配水池築造工事		
図面名	配 水 場 横 断 図 (3)		
縮 尺	1/200	図 面 番 号	C-5 / 33
秩父広域市町村圏組合水道局			

配 水 場 横 断 図 (4)

A1版 1/200
A3版 1/400

(1 ～ 5)

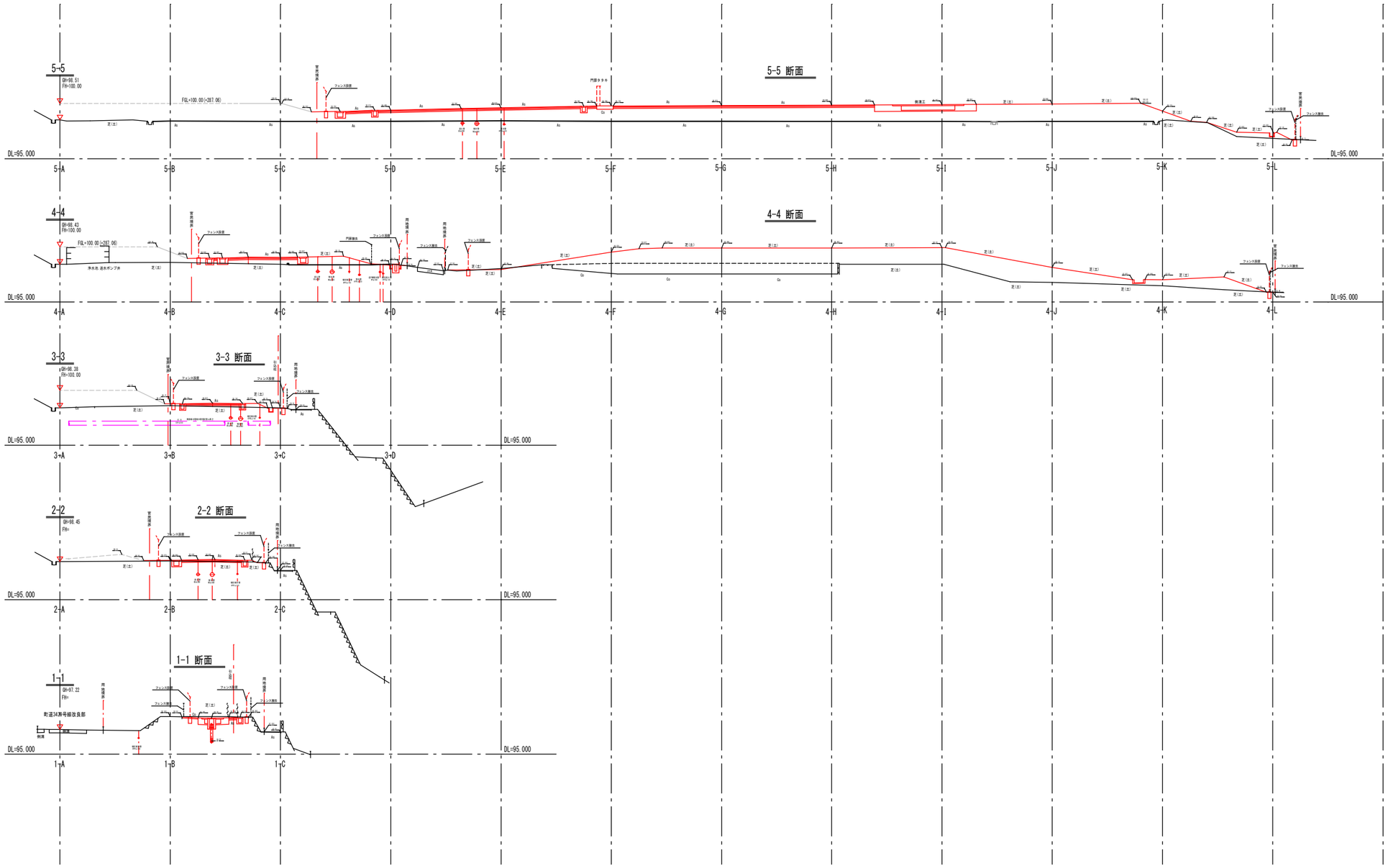

A1版 1/200
A3版 1/400

年 度	令和 5 年度		
工事名	横瀬町姿見山配水池築造工事		
図面名	配 水 場 横 断 図 (4)		
縮 尺	1/200	図 面 番 号	C-6 / 33
秩父広域市町村圏組合水道局			

配 水 場 横 断 図 (5)

A1版 1/200
A3版 1/400

（ 6 ～ 9 ）

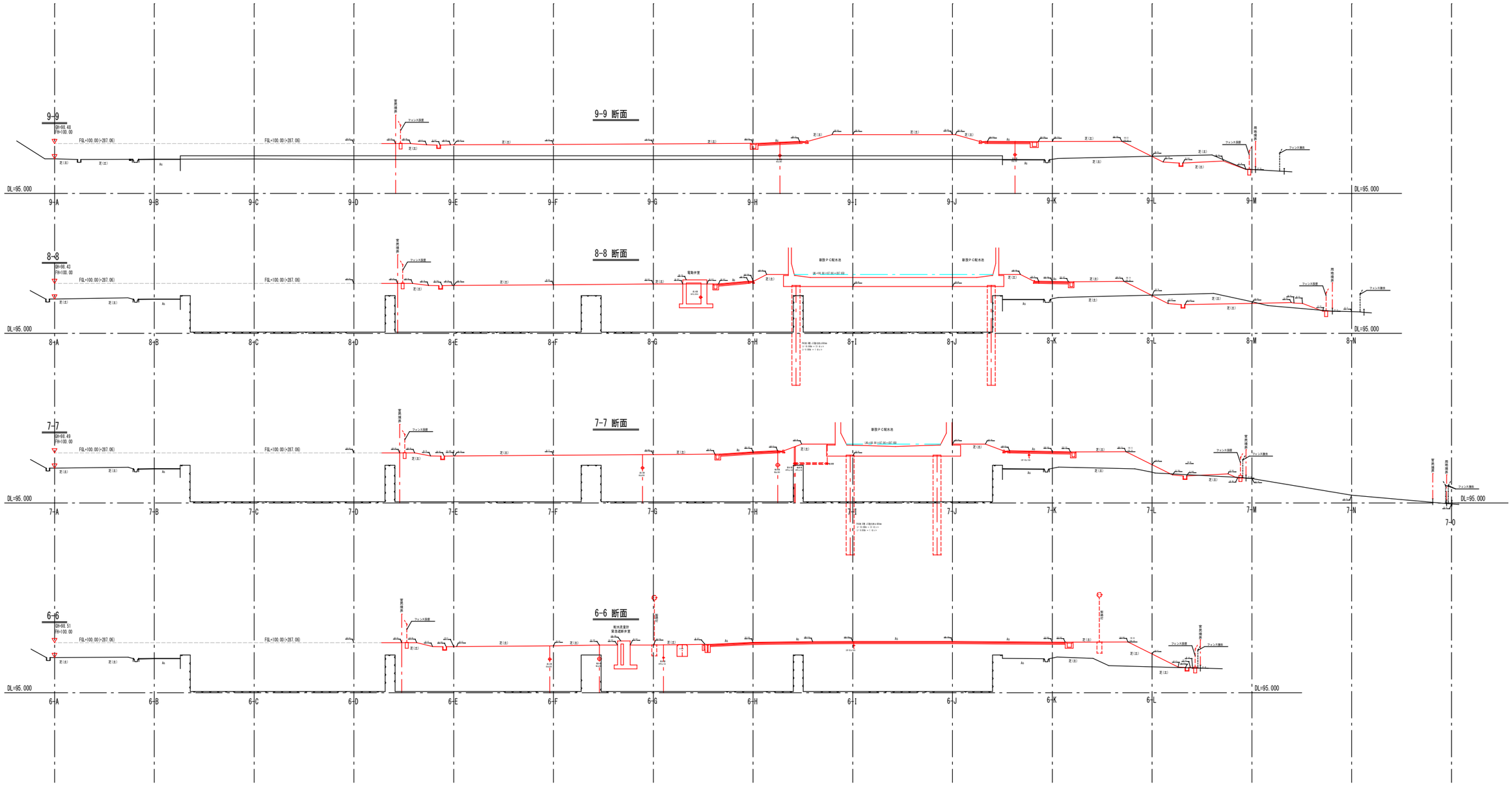

A1版 1/200
A3版 1/400

年　度	令和 5 年度		
工事名	横瀬町姿見山配水池築造工事		
図面名	配 水 場 横 断 図 (5)		
縮　尺	1/200	図 面 番 号	C-7 / 33
秩父広域市町村圏組合水道局			

配 水 場 横 断 図 (6)

A1版 1/200
A3版 1/400

（ 10 ～ 11 ）

0 1 2 3 4 5

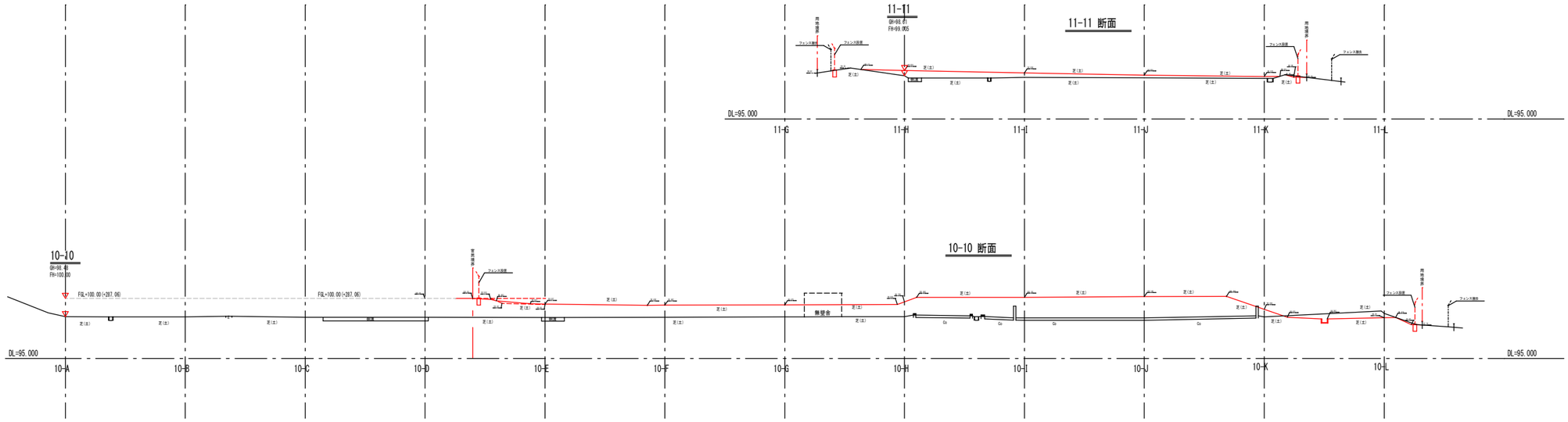

A1版 1/200
A3版 1/400

年　度	令和 5 年度		
工事名	横瀬町姿見山配水池築造工事		
図面名	配 水 場 横 断 図 (6)		
縮　尺	1/200	図 面 番 号	C-8 / 33
秩父広域市町村圏組合水道局			

新町道内送水管整備図

DIP(GX) φ250

平 面 図　S=1/500

【A3版 S=1/1,000】

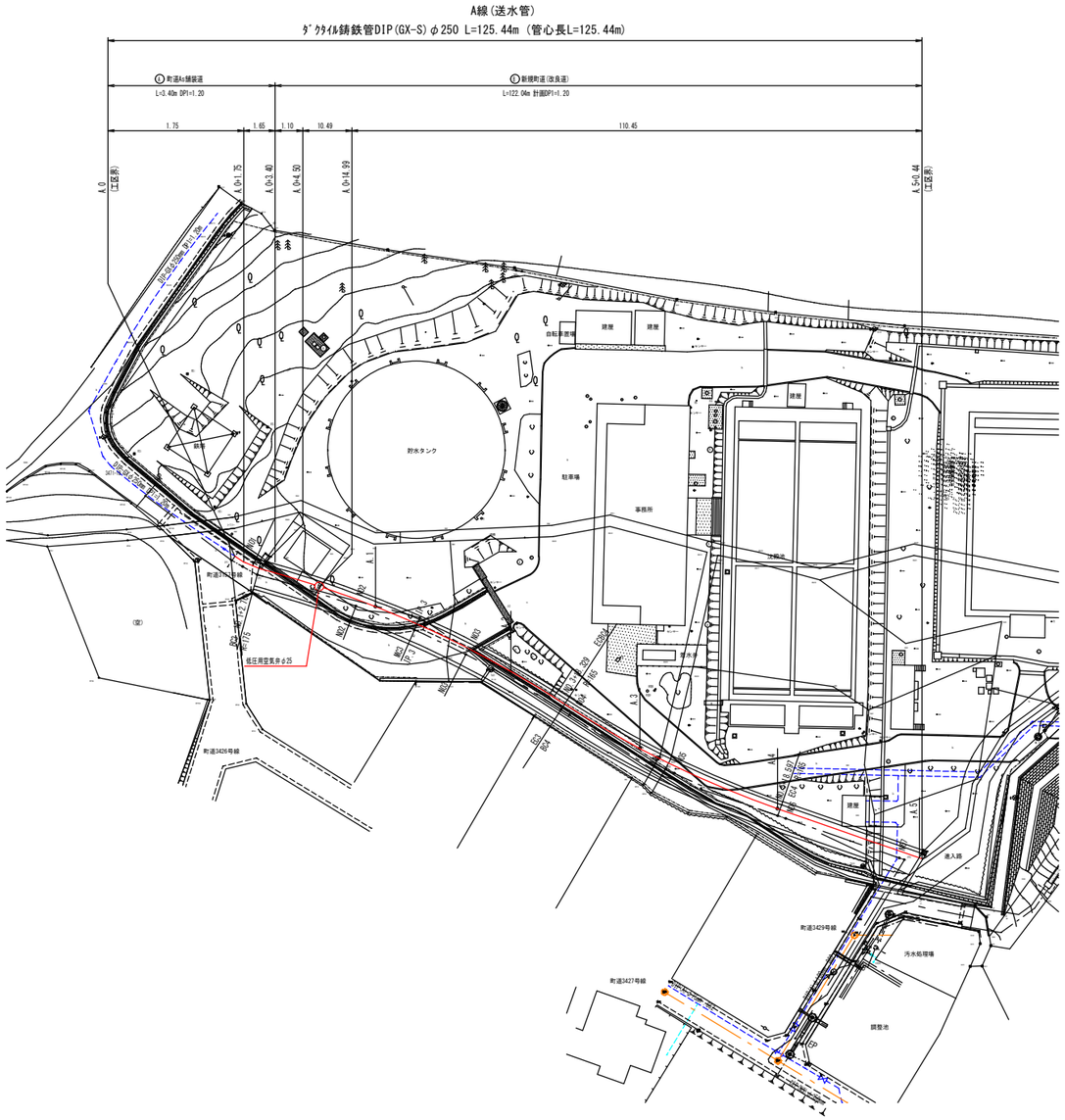

配管詳細図　S=Free

※全線ポリスリーブ巻

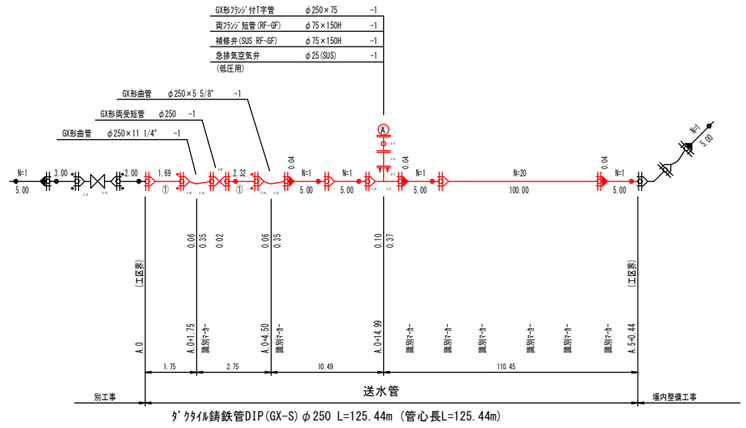

本舗装復旧図　S=Free

舗装切断箇所

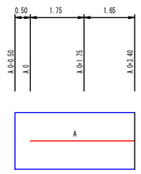

本復旧面積計算表(町道)

番号	面積計算(㎡)			舗装切断(m)			備考
A	3.90×1.85	=	7.22	1.85+3.90+3.90	=	9.65	施工幅1.4m以上
	合計(車道)	=	7.22㎡	合計	=	9.65m	

土工標準図　S=1/20

【A3版 S=1/40】

仮復旧土工

Ⓐ 町道As舗装道

町道3157号線

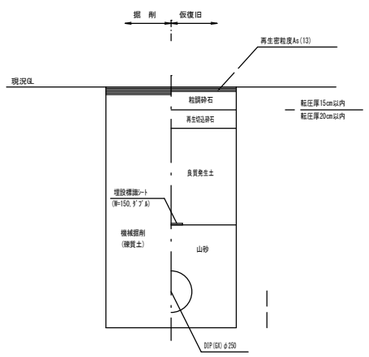

A.0~A.0+3.40　　L=3.40

Ⓑ 新規町道(改良道)

町道3157号線

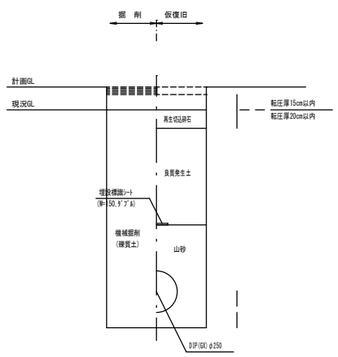

A.0+3.40~A.5+0.44　　L=122.04

本復旧土工

町道As舗装道

町道3157号線

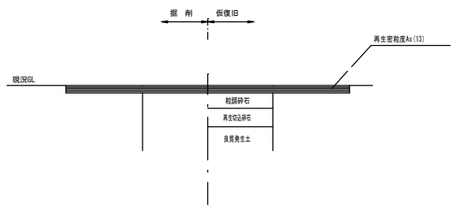

標準横断図　S=1/100

【A3版 S=1/200】

A.1

新規町道内

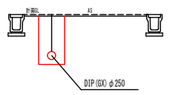

凡例

: KB形	: NS形	: GX形
: KB形(特殊押輪)	: NS形(ライナー)	: GX形(ライナー)
: KB形(離脱防止金具付)	: NS形(挿口加工)	: G-Link

年　度	令和 5 年度		
工事名	横瀬町姿見山配水池築造工事		
図面名	新町道内 送水管 整備図		
縮　尺	1/500・1/100・1/20・Free	図 面 番 号	C-9 / 33

秩父広域市町村圏組合水道局

配水池 流入管 平面図(1)

DIP(GX)φ250

A線平面図 S=1/500

【A3版 S=1/1,000】

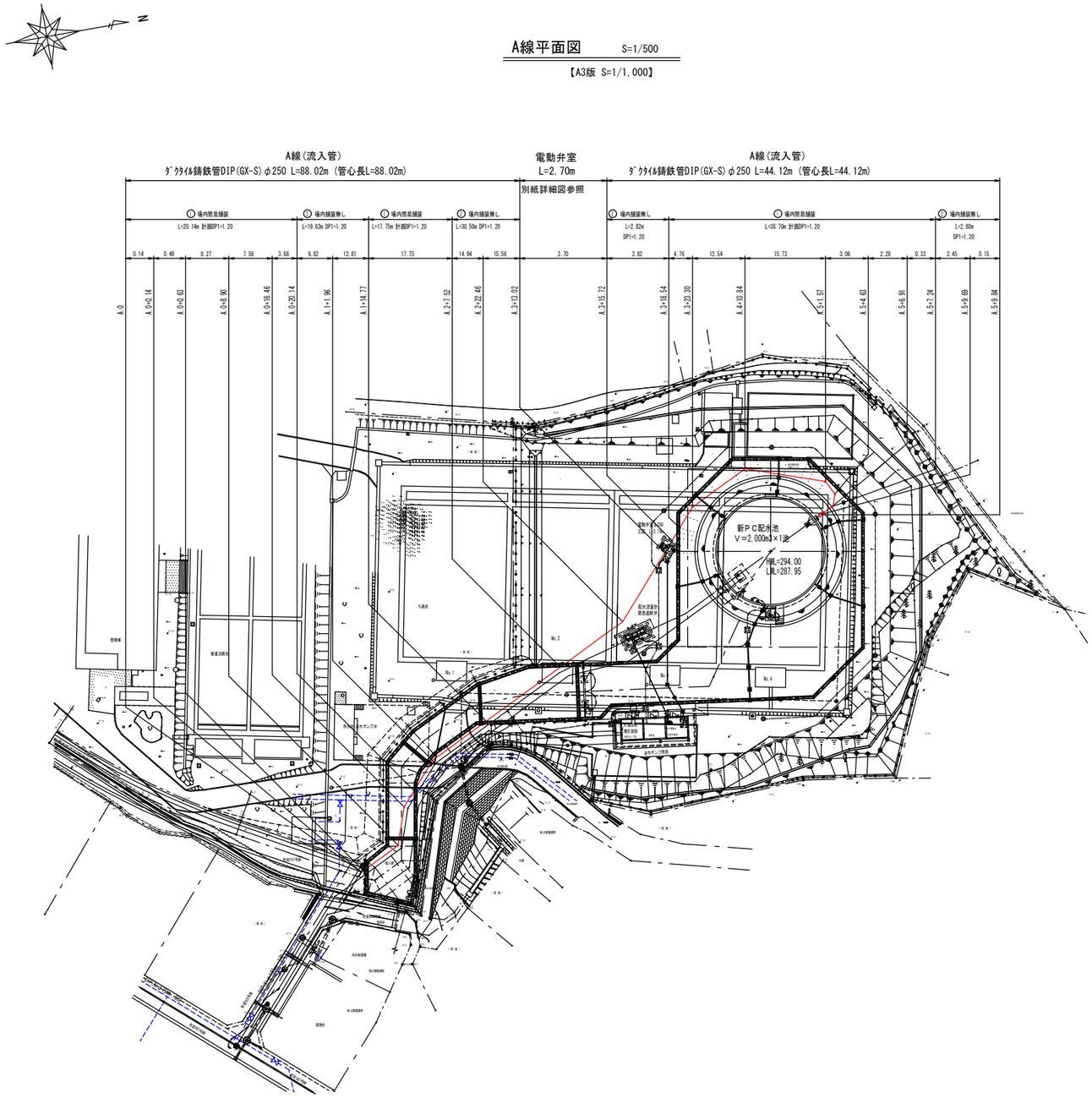
N
A線(流入管)
ﾀﾞｸﾀｲﾙ鋳鉄管DIP(GX-S)φ250 L=88.02m (管心長L=88.02m)
電動弁室
L=2.70m
別紙詳細図参照
A線(流入管)
ﾀﾞｸﾀｲﾙ鋳鉄管DIP(GX-S)φ250 L=44.12m (管心長L=44.12m)
① 場内間易舗装
L=20.14m 計画DP1=1.20
② 場内舗装無し
L=19.63m DP1=1.20
③ 場内間易舗装
L=17.75m 計画DP1=1.20
④ 場内舗装無し
L=30.50m DP1=1.20
⑤ 場内舗装無し
L=2.82m
DP1=1.20
⑥ 場内間易舗装
L=38.70m 計画DP1=1.20
⑦ 場内舗装無し
L=2.60m
DP1=1.20
0.14 0.49 8.27 7.56 3.68 6.82 12.81 17.75 14.94 15.56 2.70 2.82 4.76 12.54 15.73 3.06 2.28 0.33 2.45 0.15
A.0
A.0+0.14
A.0+0.63
A.0+8.90
A.0+16.46
A.0+20.14
A.1+1.96
A.1+14.77
A.2+7.52
A.2+22.46
A.3+13.02
A.3+15.72
A.3+18.54
A.3+23.30
A.4+10.84
A.5+1.57
A.5+4.63
A.5+6.91
A.5+7.24
A.5+8.69
A.5+9.84
新PC配水池
V=2,000m3×1池
HWL=294.00
LWL=287.95
No.1
No.2
No.3
No.4
管理棟
普通沈殿池
汚泥ポンプ井
汚水処理場
雨水排除施設
場内舗装施設
道路
(民有)
(民有)
(民有)

配水池 流入管 詳細図(1)

DIP(GX)φ250

A線配管詳細図 S=Free

※全線ポリスリーブ巻

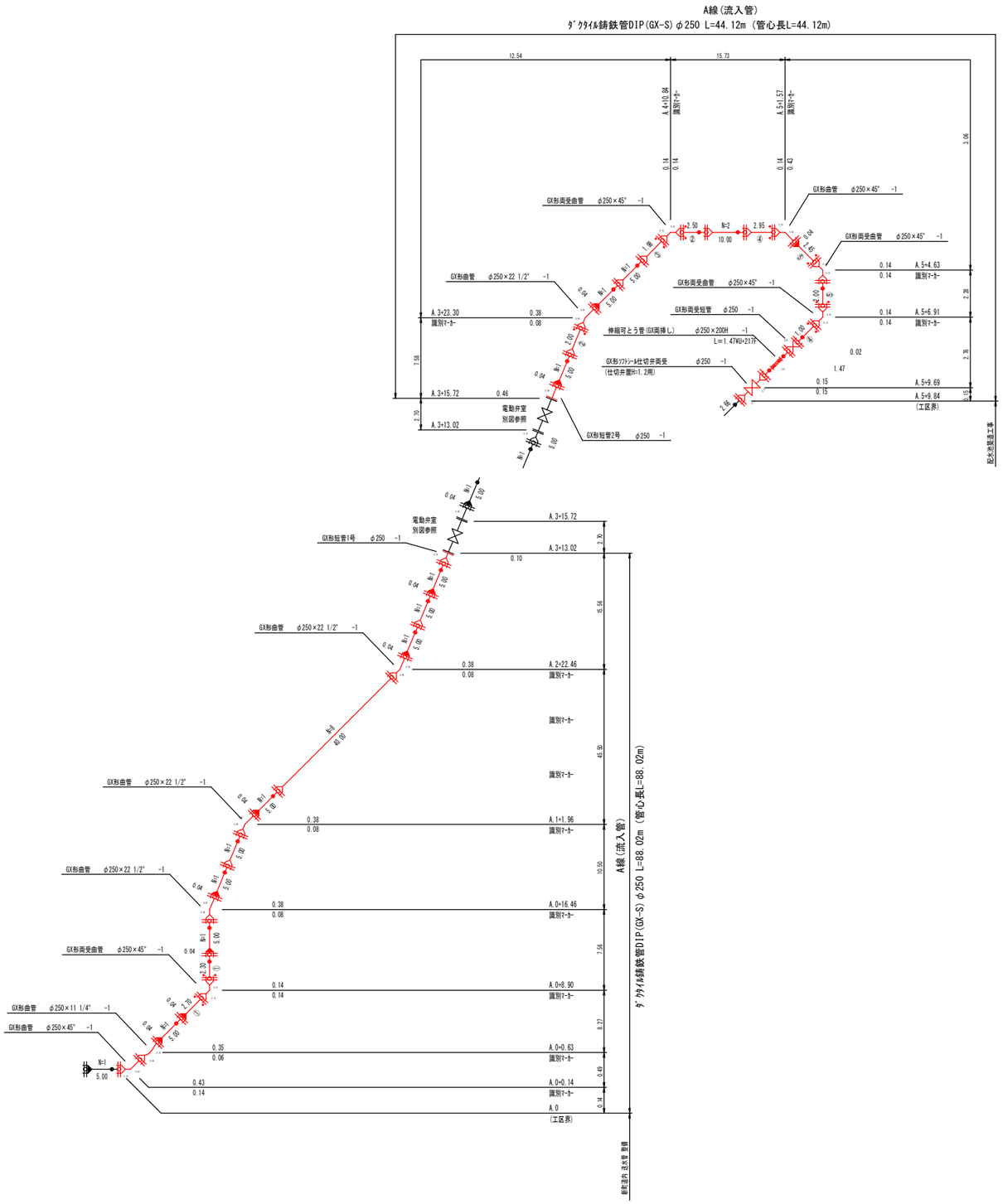

土工標準図 S=1/20

【A3版 S=1/40】

本管土工

① 場内簡易舗装

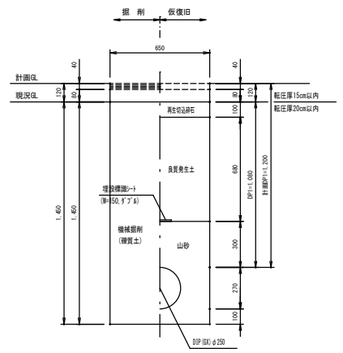

A.0	～A.0+20.14	L=20.14
A.1+14.77～A.2+7.52		L=17.75
A.3+18.54～A.5+7.24		L=38.70
計		L=76.59

② 場内舗装無し

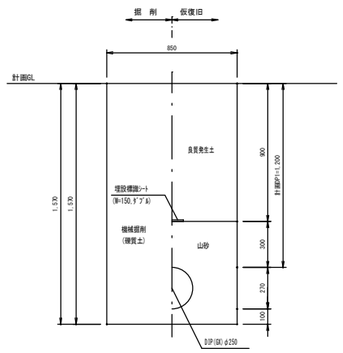

A.0+20.14～A.1+14.77		L=19.63
A.2+7.52～A.3+13.02		L=30.50
A.3+15.72～A.3+18.54		L=2.82
A.5+7.24～A.5+9.84		L=2.60
計		L=55.55

凡例

: K形	: NS形	: GX形
: K形(特殊押輪)	: NS形(ライナー)	: GX形(ライナー)
: K形(離脱防止金具付)	: NS形(挿口加工)	: G-Link

年 度	令和 5 年度		
工事名	横瀬町姿見山配水池築造工事		
図面名	配水池 流入管 詳細図(1)		
縮 尺	1/20・Free	図 面 番 号	C-11 / 33
秩父広域市町村圏組合水道局			

ポンプ棟 流入管 平面図(2)

HPPEφ100

B線平面図 S=1/500

【A3版 S=1/1,000】

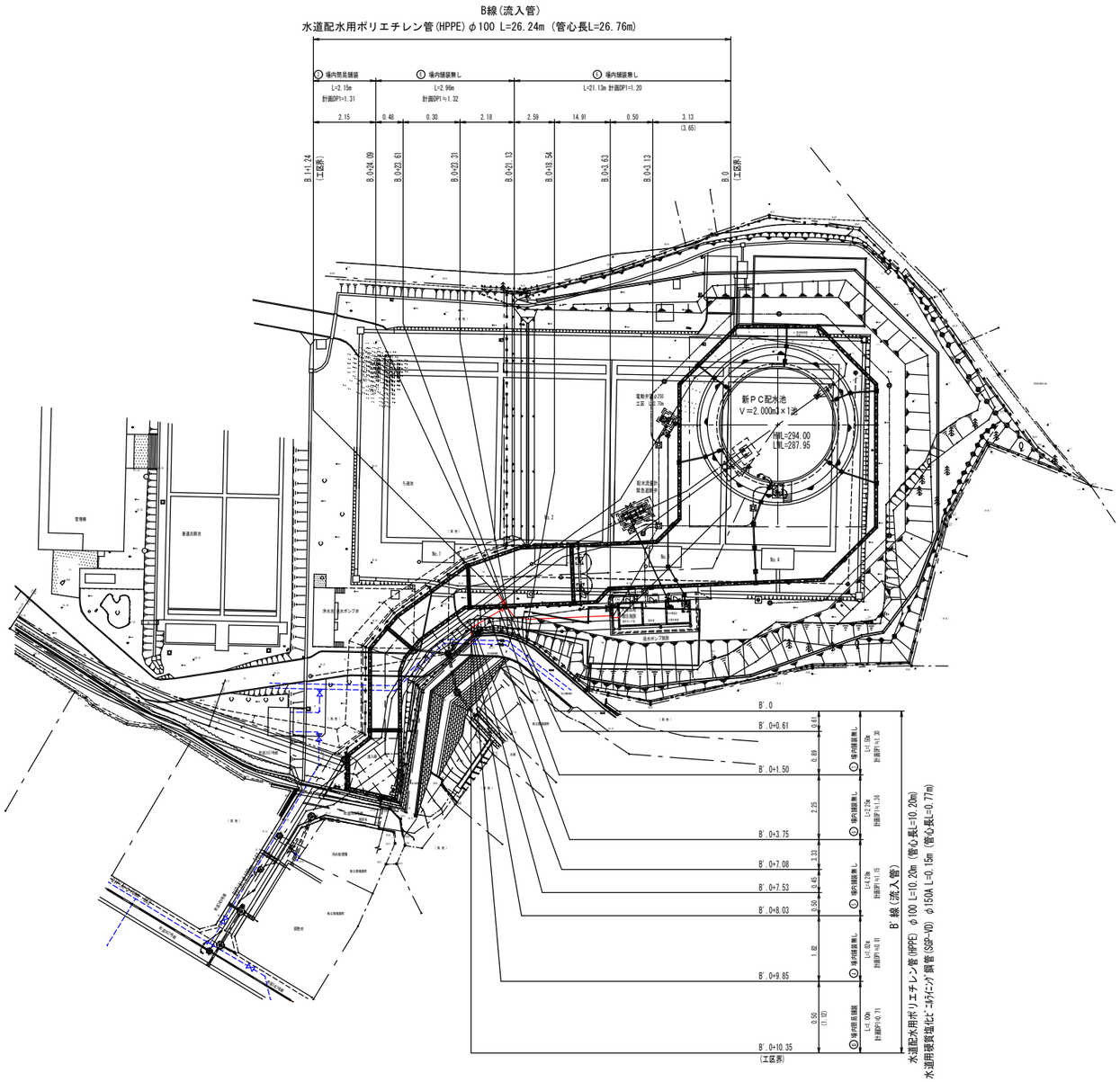

A1版 1/500
A3版 1/1000

年 度	令和 5 年度		
工事名	横瀬町姿見山配水池築造工事		
図面名	ポンプ棟 流入管 平面図(2)		
縮 尺	1/500	図 面 番 号	C-12 / 33
秩父広域市町村圏組合水道局			

ポンプ棟 流入管 詳細図(2)

HPPEφ100

B線配管詳細図 S=Free

B線(流入管)
水道配水用ポリエチレン管(HPPE)φ100 L=26.24m (管心長L=26.76m)

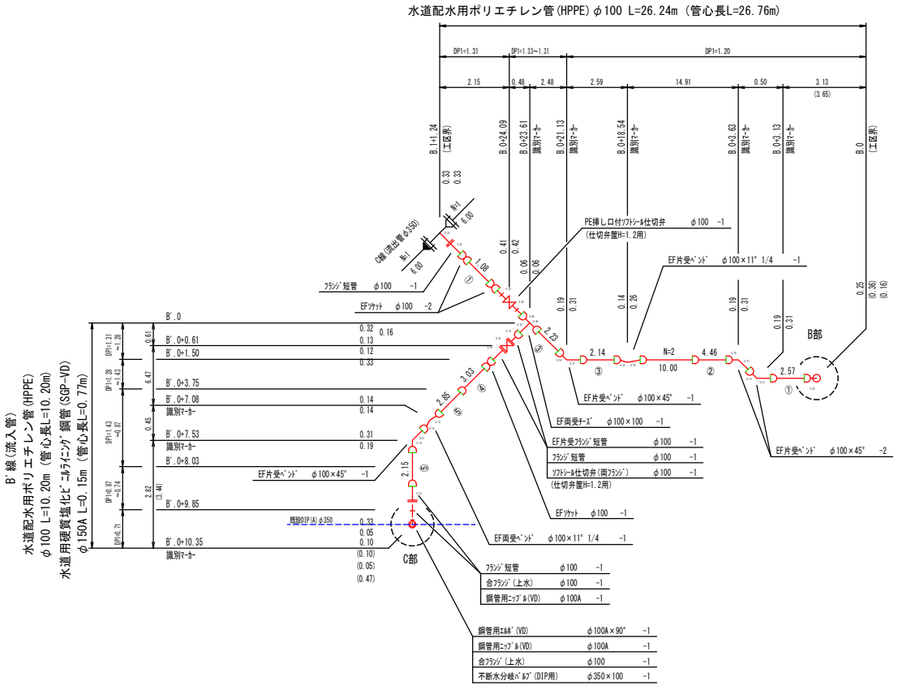

C部詳細図

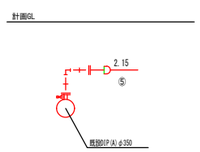

B部詳細図

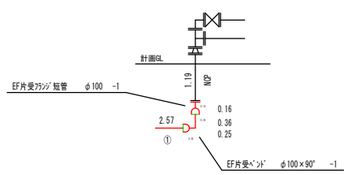

土工標準図 S=1/20

【A3版 S=1/40】

本管土工

③ 場内簡易舗装

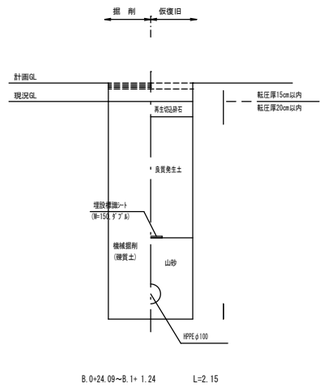

B.0+24.09～B.1+ 1.24 L=2.15

場内舗装無し

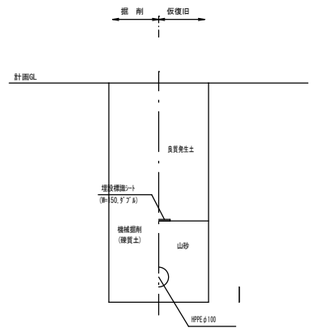

計算番号	管径	既設管径	管外径 D1	計画 DP1	新設管 DP1	W	H	H1	H2	備 考	延長
④	φ100	－	130	810	810	550	1040	1040	510	B'.0+ 8.03～B'.0+ 9.85	1.82
⑤	φ100	－	130	1150	1150	550	1380	1380	850	B'.0+ 3.75～B'.0+ 8.03	4.28
⑥	φ100	－	130	1200	1200	550	1430	1430	900	B.0 ～B.0+21.13	21.13
⑦	φ100	－	130	1300	1300	850	1530	1530	1000	B'.0 ～B'.0+ 1.50	1.50
⑧	φ100	－	130	1320	1320	850	1550	1550	1020	B.0+21.13～B.0+24.09	2.96
⑨	φ100	－	130	1360	1360	850	1590	1590	1060	B'.0+ 1.50～B'.0+ 3.75	2.25

⑩ 場内簡易舗装

不断水分岐土工

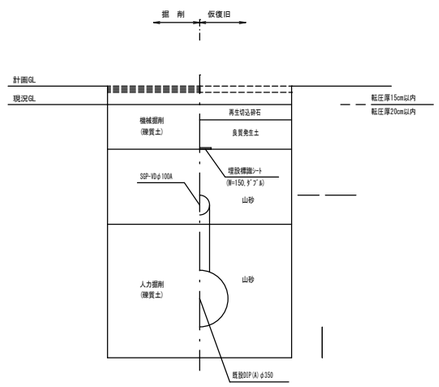

凡例

: K形	: NS形	: GX形
: K形(特殊押輪)	: NS形(ライナー)	: GX形(ライナー)
: K形(離脱防止金具付)	: NS形(挿口加工)	: G-Link

年 度	令和 5 年度		
工事名	横瀬町姿見山配水池築造工事		
図面名	ポンプ棟 流入管 詳細図(2)		
縮 尺	1/20・Free	図 面 番 号	C-13 / 33

秩父広域市町村圏組合水道局

配水池 流出管 平面図(1)

DIP(NS)φ350

C線平面図 S=1/500

【A3版 S=1/1,000】

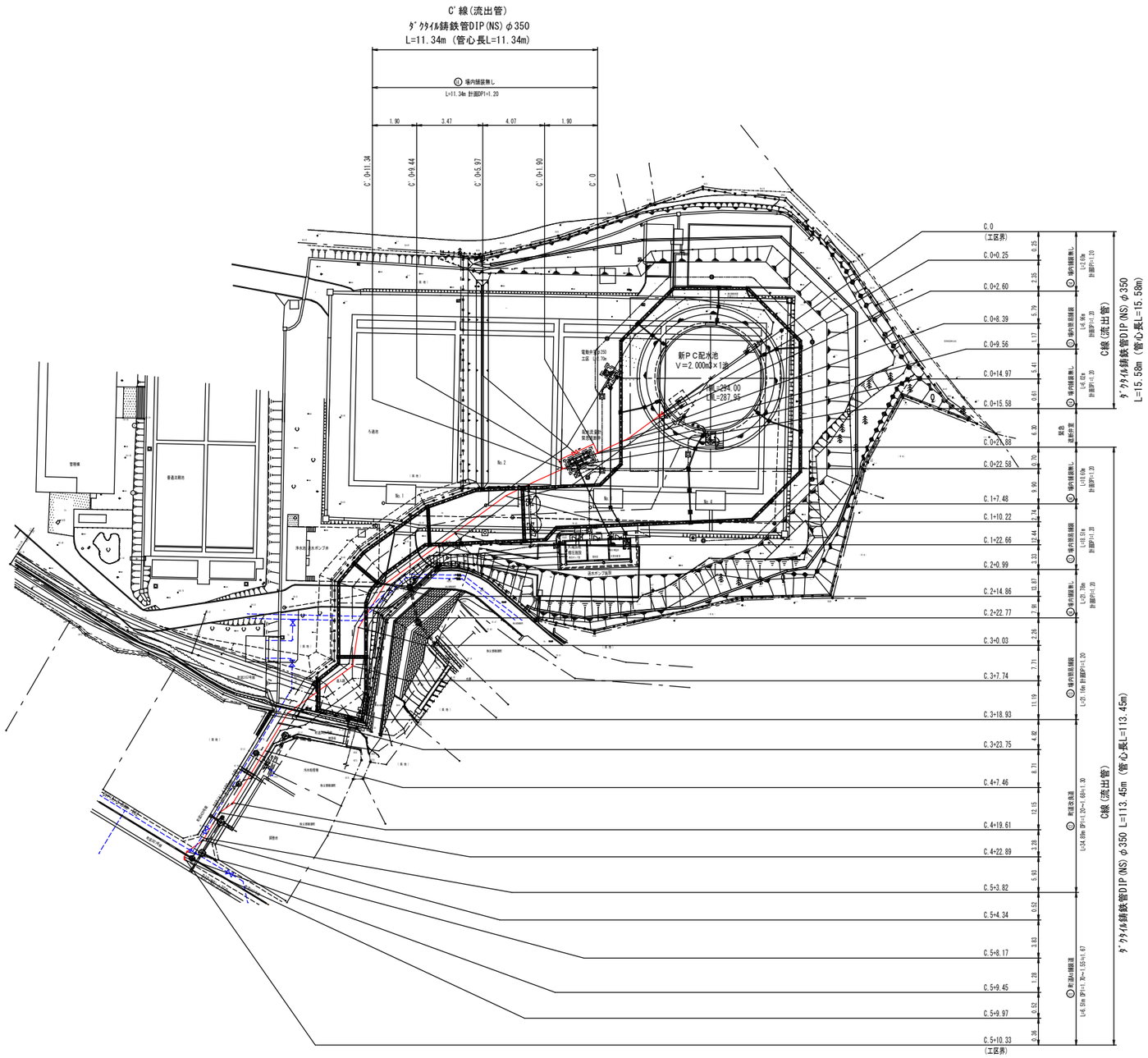

A1版 1/500
A3版 1/1000

年 度	令和 5 年度		
工事名	横瀬町姿見山配水池築造工事		
図面名	配水池 流出管 平面図(1)		
縮 尺	1/500	図 面 番 号	C-14 / 33
秩父広域市町村圏組合水道局			

配水池 流出管 詳細図(1)

DIP(NS)φ350

C線配管詳細図 S=Free

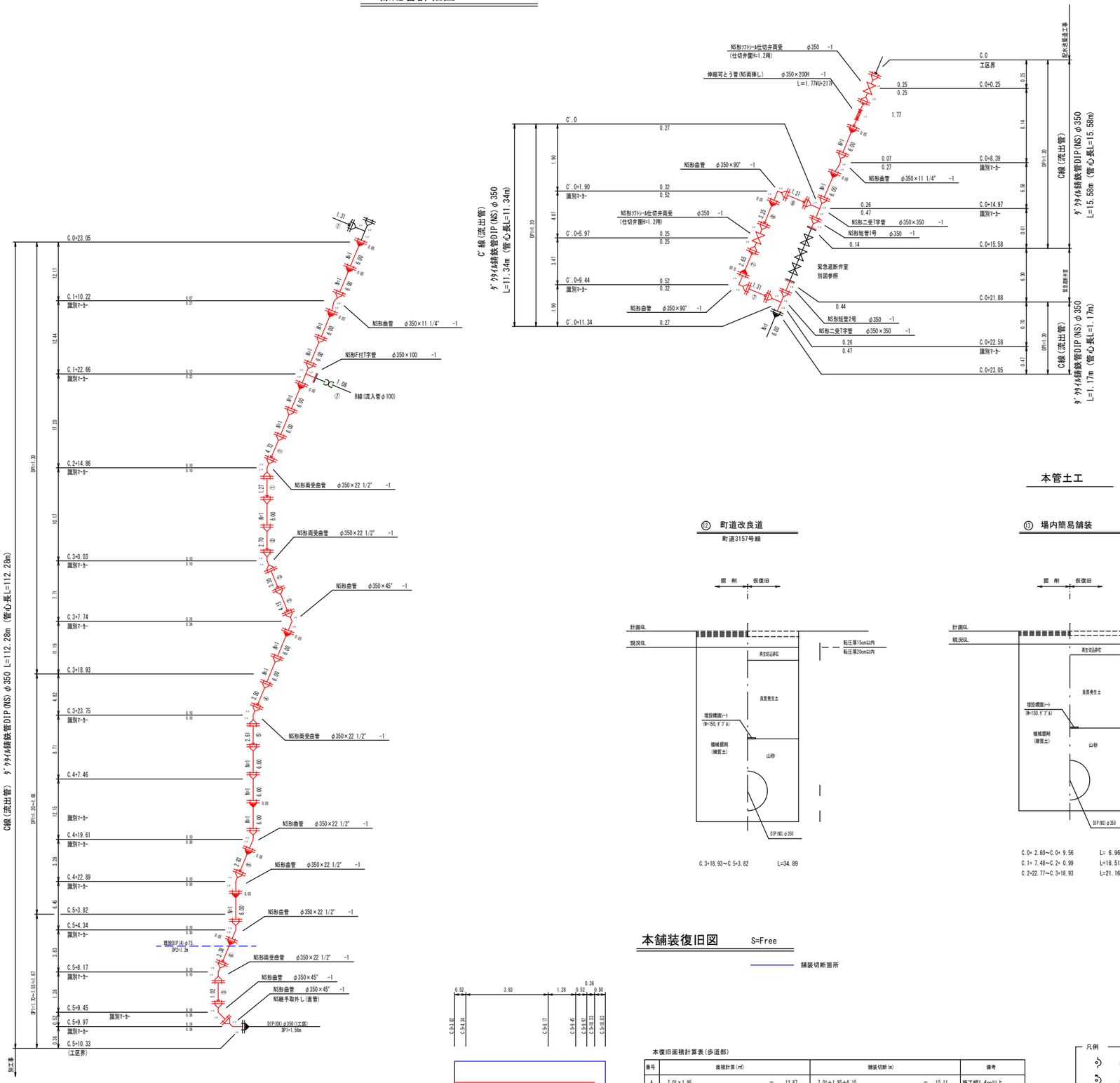

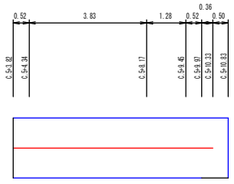

土工標準図 S=1/20

【A3版 S=1/40】

本管土工

⑪ 町道As舗装道

町道3429号線

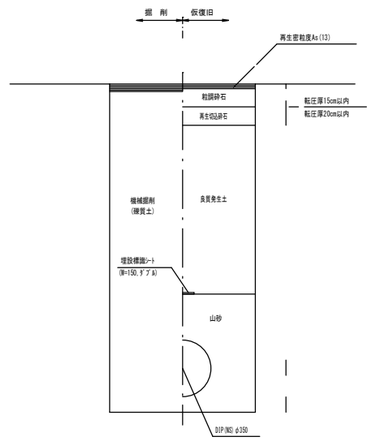

C.5+3.82～C.5+10.33 L= 6.51

本管土工

⑫ 町道改良道

町道3157号線

C.3+18.93～C.5+3.82 L=34.89

⑬ 場内簡易舗装

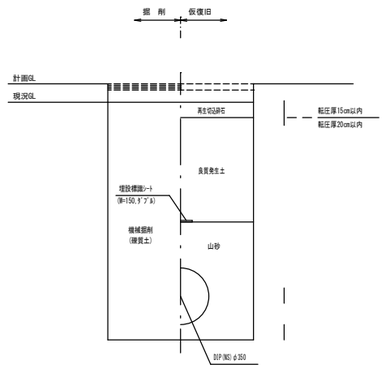

C.0+ 2.60～C.0+ 9.56 L= 6.96
C.1+ 7.48～C.2+ 0.99 L=18.51
C.2+22.77～C.3+18.93 L=21.16

⑭場内舗装無し

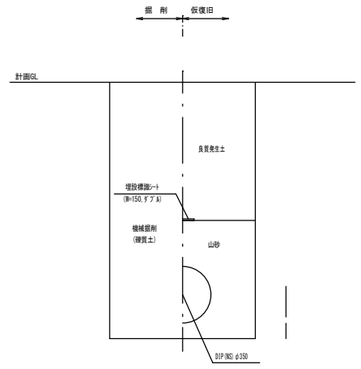

C .0 ～C .0+ 2.60 L= 2.60
C .0+ 9.56～C .0+15.58 L= 6.02
C .0+21.88～C .1+ 7.48 L=10.60
C .2+ 0.99～C .2+22.77 L=21.78
C'.0 ～C'.0+11.34 L=11.34

本舗装復旧図 S=Free

舗装切断箇所

本復旧面積計算表(歩道部)

番号	面積計算(㎡)			舗装切断(m)			備考
A	7.01×1.95	=	13.67	7.01+1.95+6.15	=	15.11	施工幅1.4m以上
	合計(車道・施工幅1.4m以上)	=	13.67㎡	合計	=	15.11m	

凡例

: K形 : NS形 : GX形
: K形(特殊押輪) : NS形(ライナー) : GX形(ライナー)
: K形(離脱防止金具付) : NS形(挿口加工) : G-Link

年 度	令和 5 年度		
工事名	横瀬町姿見山配水池築造工事		
図面名	配水池 流出管 詳細図(1)		
縮 尺	1/20・Free	図 面 番 号	C-15 / 33
秩父広域市町村圏組合水道局			

ポンプ棟 流出管 平面図(2)

HPPEφ100

D線平面図 S=1/500

【A3版 S=1/1,000】

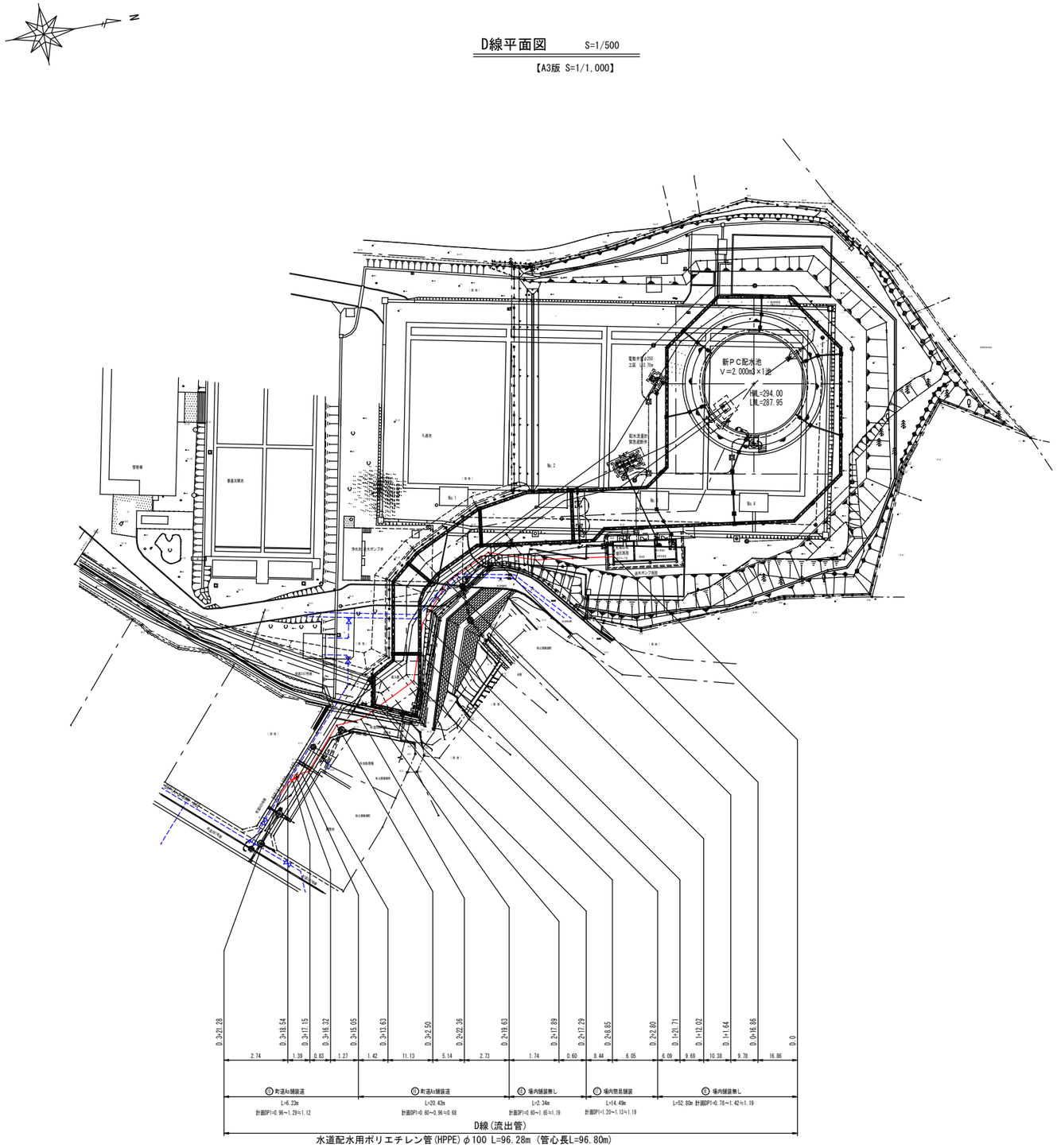

水道配水用ポリエチレン管(HPPE)φ100 L=96.28m (管心長L=96.80m)

既設管撤去工(DIP)φ100 L=2.7m

A1版 1/500
A3版 1/1000

年 度	令和 5 年度		
工事名	横瀬町姿見山配水池築造工事		
図面名	ポンプ棟 流出管 平面図(2)		
縮 尺	1/500	図 面 番 号	C-16 / 33
秩父広域市町村圏組合水道局			

ポンプ棟 流出管 詳細図(2)

HPPEφ100

D線配管詳細図 S=Free

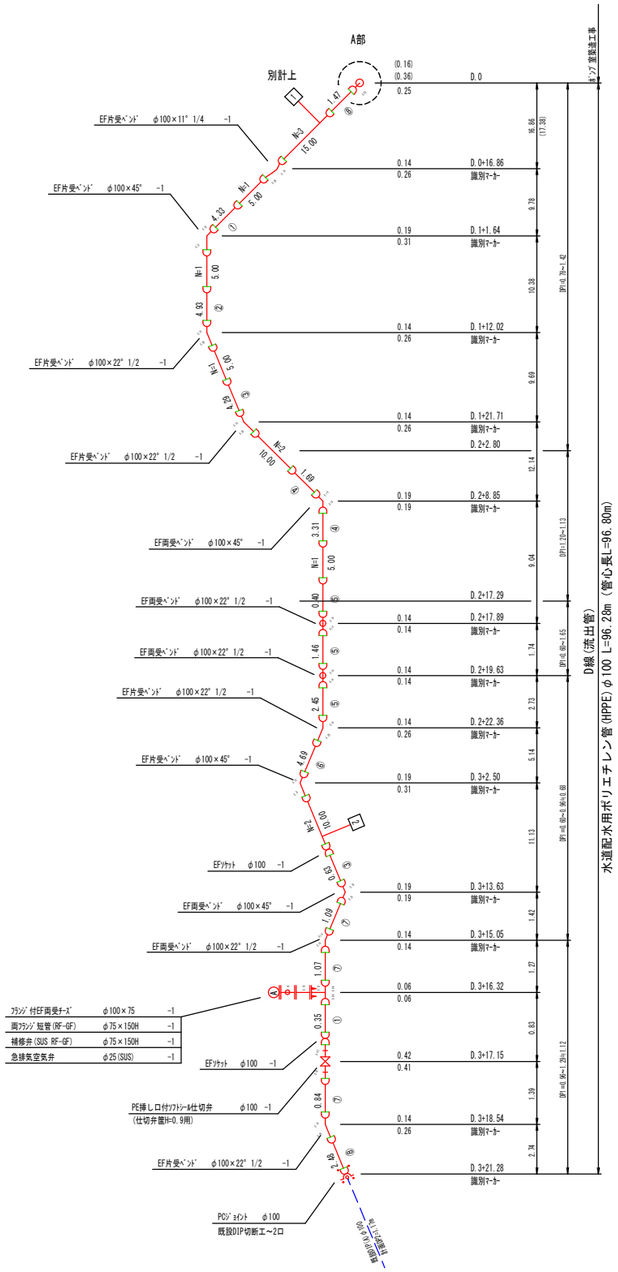

A部詳細図

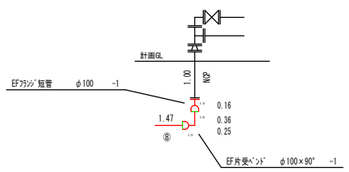

給水切替詳細図 S=Free

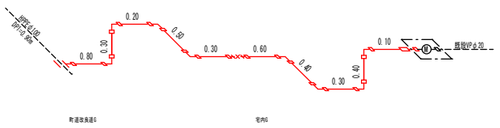

EFﾌﾟﾗｸﾞ付ｻﾄﾞﾙ	φ100×20	-1
EFｿｹｯﾄ	φ20	-1
EFｴﾙﾎﾞ	φ20×90°	-8
PE用分・止水栓用ｿｹｯﾄ	φ20	-2
ｷﾞｰﾄ式Z止水栓	φ20	-1
止水栓筐(FCD-600～900H)		-1
PEﾒｰﾀｰ用径違いｿｹｯﾄ	φ13×20P	-1
水抜栓	φ13	-1
PE用ｷｬｯﾌﾟ	φ20	-1
PE	φ20	3.90m
⑲ 町道As舗装道		0.80m
⑳ 宅内(G)		2.40m

土工標準図 S=1/20

【A3版 S=1/40】

本管土工

町道As舗装道

町道3429号線

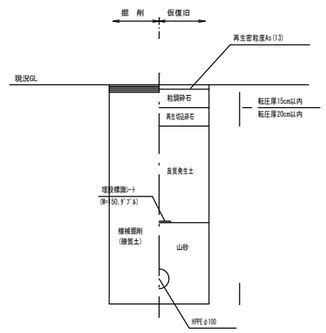

⑰ 場内簡易舗装

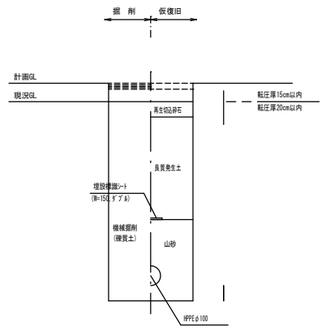

D.2+ 2.80～D.2+17.29 L=14.49

⑱ 場内舗装無し

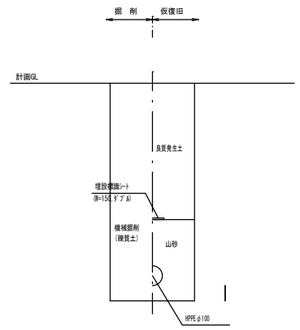

D.0 ～D.2 + 2.80 L=52.80
D.2 +17.29～D.2 +19.63 L= 2.34

計算番号	管径	既設管径	管外径 D1	計画 DP1	現況 DP1	W	H	H1	H2	備 考	延長
⑤	φ100	－	130	1120	1120	550	1350	1300	550	D.3 +15.05～D.3 +21.28	6.23
⑥	φ100	－	130	680	680	550	910	860	110	D.2 +19.63～D.3 +15.05	20.42

給水土工

⑲ 町道As舗装道

町道3429号線

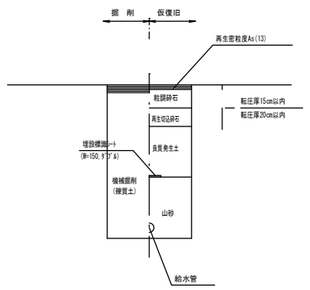

⑳ 宅内(G)(給水)

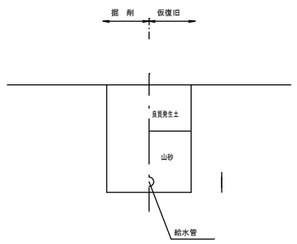

凡例

：K形	：NS形	：GX形
：K形(特殊押輪)	：NS形(ライナー)	：GX形(ライナー)
：K形(離脱防止金具付)	：NS形(挿口加工)	：G-Link

年 度	令和 5 年度		
工事名	横瀬町姿見山配水池築造工事		
図面名	ポンプ棟 流出管 詳細図(2)		
縮 尺	1/20・Free	図 面 番 号	C-17 / 33

秩父広域市町村圏組合水道局

配水池 越流・排泥管 平面図

HPPEφ150

E線平面図　S=1/500

【A3版 S=1/1,000】

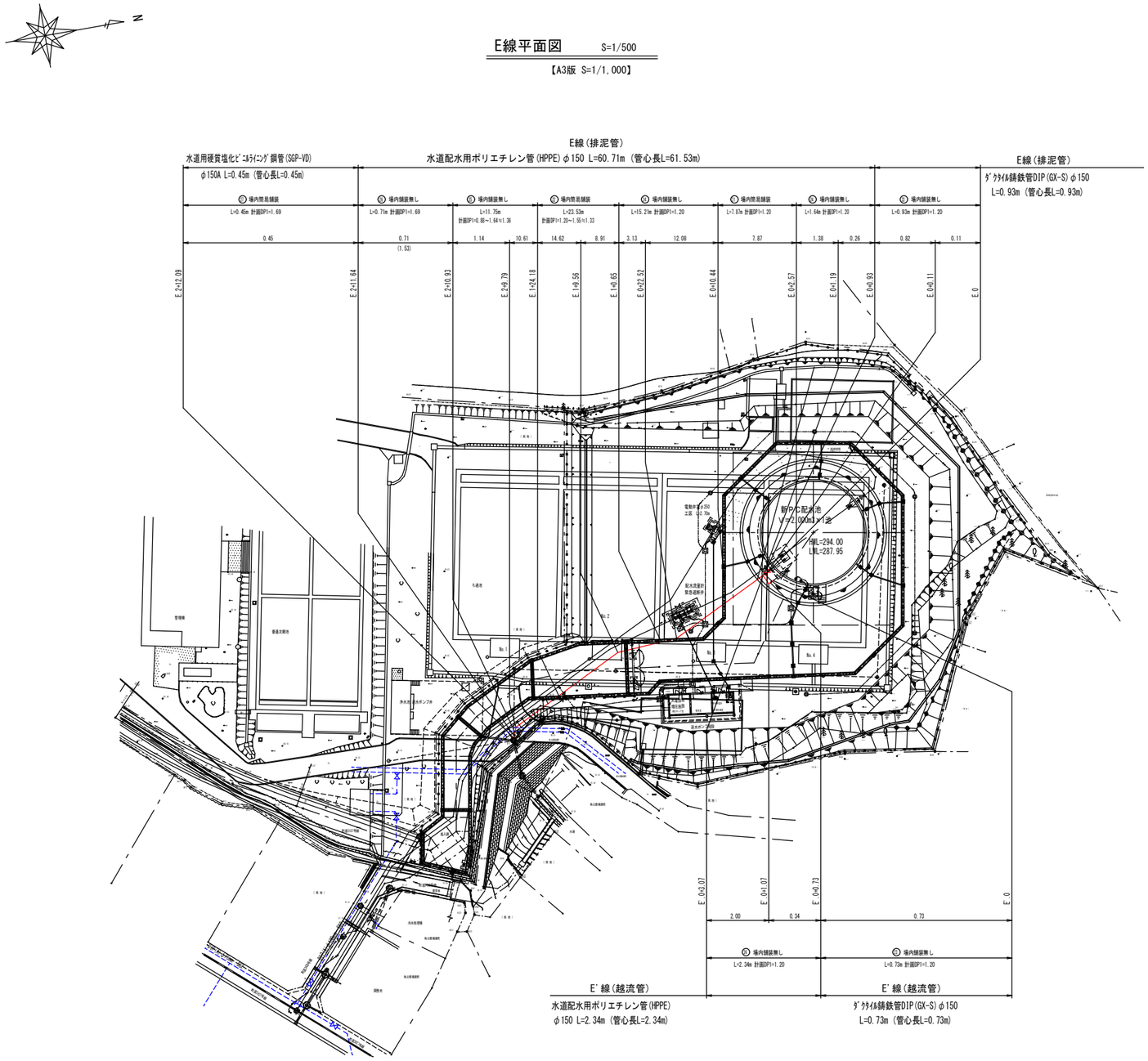

A1版 1/500
A3版 1/1000

年　度	令和 5 年度		
工事名	横瀬町姿見山配水池築造工事		
図面名	配水池 越流・排泥管 平面図		
縮　尺	1/500	図 面 番 号	C-18 / 33
秩父広域市町村圏組合水道局			

配水池 越流・排泥管 詳細図

HPPEφ150

E線配管詳細図 S=Free

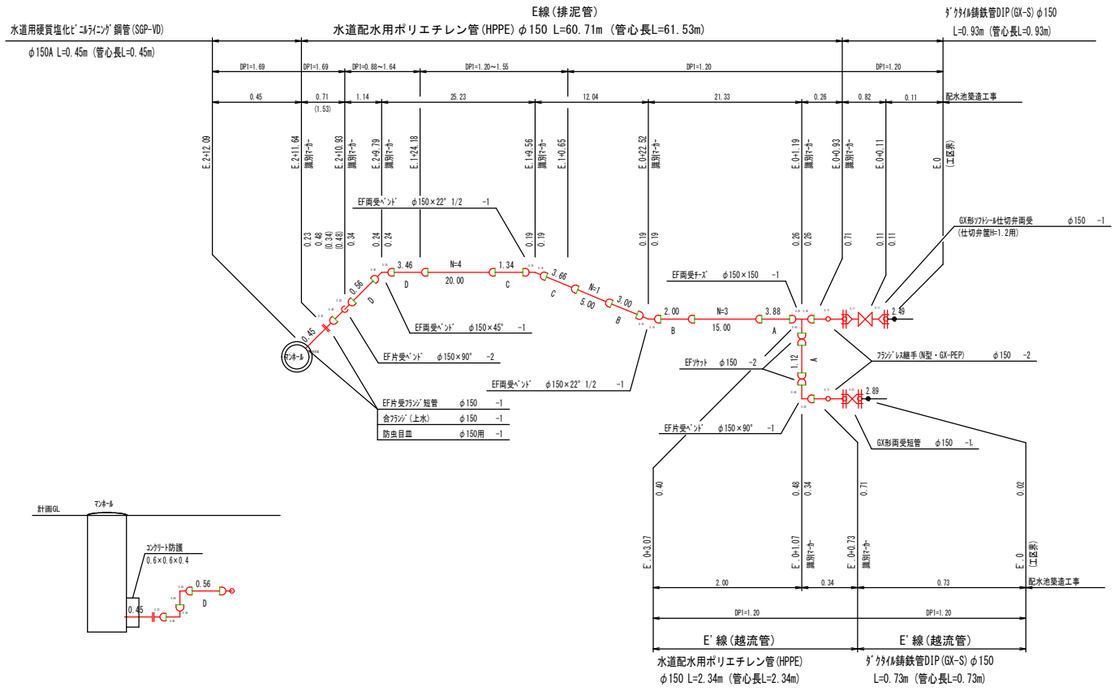

土工標準図 S=1/20

【A3版 S=1/40】

本管土工

場内簡易舗装

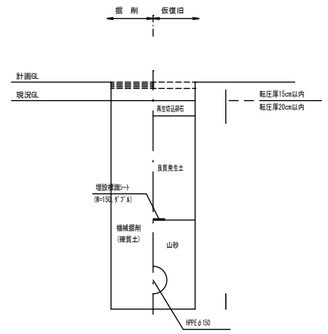

計算番号	管径	既設管径	管外径 D1	計画 DP1	現況 DP1	W	H	H2	備考	延長
⑮	φ150	—	180	1200	1080	550	1360	680	E.0 + 2.57～E.0 +10.44	7.87
⑯	φ150	—	180	1330	1210	550	1490	810	E.1 + 0.65～E.1 +24.18	23.53

㉜ 場内舗装無し

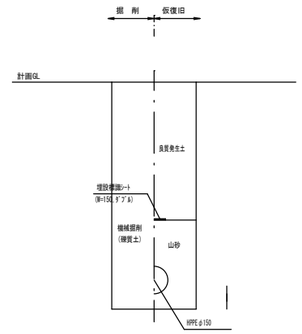

計算番号	管径	既設管径	管外径 D1	計画 DP1	現況 DP1	W	H	H2	備考	延長
㉚	φ150	—	170	1200	1200	550	1470	900	E.0 ～E.0 + 0.93 E'.0 ～E'.0 +0.73	0.93 0.73
㉛	φ150	—	180	1200	1200	550	1480	900	E.0 + 0.93～E.0 + 2.57 E.0 +10.44～E.1 + 0.65 E'.0 +0.73～E'.0+ 3.07	1.64 15.21 2.34
㉜	φ150	—	180	1360	1360	850	1640	1060	E.1 +24.18～E.2 +10.93	11.75
㉝	φ150	—	180	1690	1690	850	1970	1390	E.2 +10.93～E.2 +11.64	0.71
㉞	φ150A	—	170	1690	1690	850	1960	1390	E.2 +11.64～E.2 +12.09	0.45

凡例

- K形
- K形(特殊押輪)
- K形(離脱防止金具付)
- NS形
- NS形(ライナー)
- NS形(排口加工)
- GX形
- GX形(ライナー)
- G-Link

年 度	令和 5 年度		
工事名	横瀬町姿見山配水池築造工事		
図面名	配水池 越流・排泥管 詳細図		
縮 尺	1/20・Free	図 面 番 号	C-19 / 33

秩父広域市町村圏組合水道局

弁筐標準図　S=1/10

【A3版 S=1/20】

空気弁室

DP=0.9用

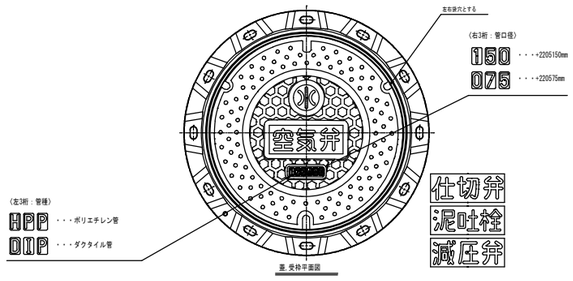

仕切弁筐

DP=0.9・1.2用

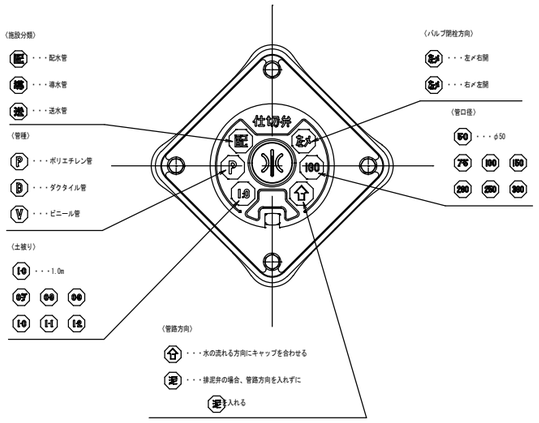

土留工標準図　S=1/20

【A3版 S=1/40】

平面図

断面図

1段支保工

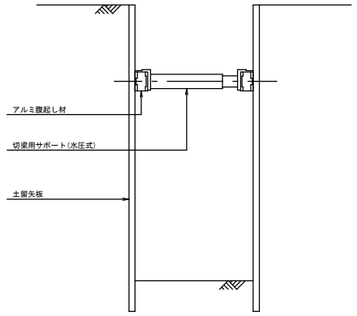

2段支保工

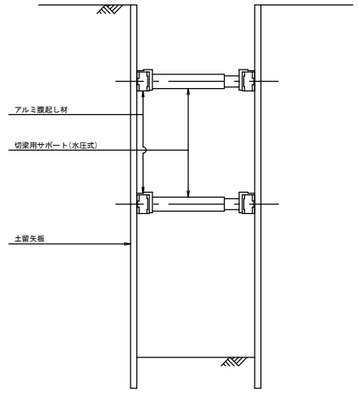

3段支保工

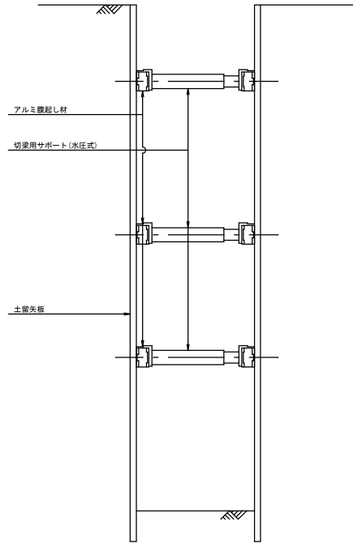

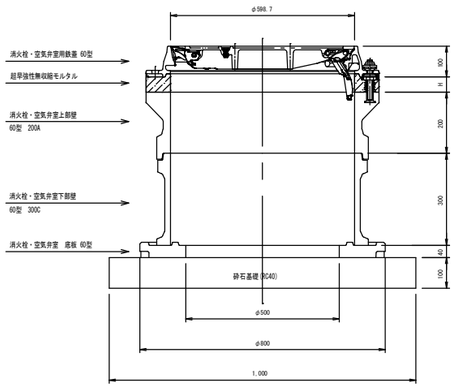

DP＝0.9用

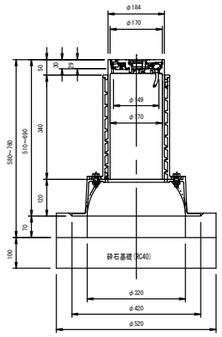

DP＝1.2用

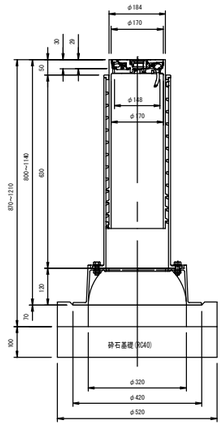

土留工使用区分　　単位：m

掘　削　深	土　留　矢　板	土留支保工
H≦1.30	軽量鋼矢板　L=1.50	軽量金属支保工 1段
1.30＜H≦1.80	軽量鋼矢板　L=2.00	
1.80＜H≦2.00	軽量鋼矢板　L=2.50	
2.00＜H≦2.30	軽量鋼矢板　L=2.50	軽量金属支保工 2段
2.30＜H≦2.80	軽量鋼矢板　L=3.00	
2.80＜H≦3.30	軽量鋼矢板　L=3.50	
3.30＜H≦3.50	軽量鋼矢板　L=4.00	
3.50＜H≦3.80	軽量鋼矢板　L=4.00	軽量金属支保工 3段

年　度	令和 5 年度		
工事名	横瀬町姿見山配水池築造工事		
図面名	弁筐標準図・土留工標準図		
縮　尺	1/10・1/20	図面番号	C-20 / 33
秩父広域市町村圏組合水道局			

流入電動弁室

A1版 S=1/40
【A3版 S=1/80】

平 面 図

S-1/40

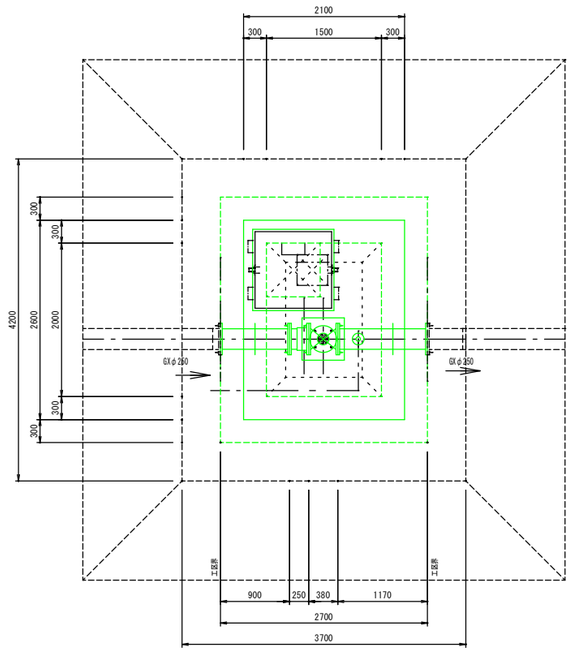

平面配管図

S-1/40

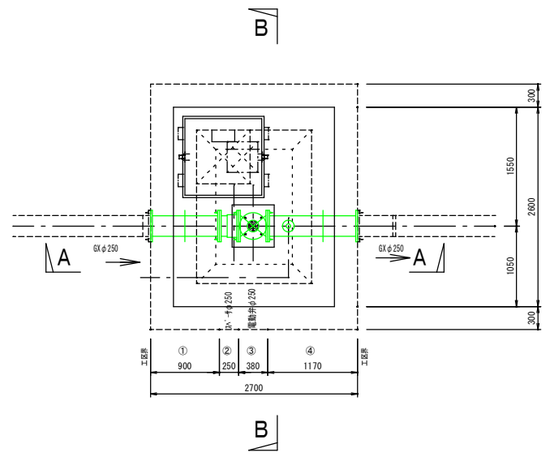

記号	名称	寸法	接続規格	材質	数量	備考
①	片Rｶﾞﾗﾝ付上水片Rｶﾞﾗﾝ付上水 短管	250A×900L	RF-GF	SGP	1	ｽﾄｲﾌﾟﾌｧｰ付　ﾅｲﾛﾝｺｰﾄ
②	両上水ﾌﾗﾝｼﾞ ｱﾀﾞﾌﾟﾀｰ	250A×250L	RF-GF	SGP	1	+20～-55　ﾅｲﾛﾝｺｰﾄ
③	2床式電動外ねじ仕切弁	250φ×380L	RF-RF	FCD	1	丸ﾊﾝﾄﾞﾙ付　内外粉
④	片Rｶﾞﾗﾝ付上水片Rｶﾞﾗﾝ付上水片10K　丁字管	250A×50A×1170L×270L×234H	GF-GF RF-RF	SGP	1	ﾅｲﾛﾝｺｰﾄ
	上水用 フランジ接合材料	250A用/組　M20B.N.GF1号P	GF	SUS	5	電気工事での接続分→2Dまむ
	上水用 フランジ接合材料	50A用/組　M16B.N.GF1号P	GF	SUS	1	
	ダクタイルフランジ蓋	50φ	RF	DIP	1	

A-A断面図

S-1/40

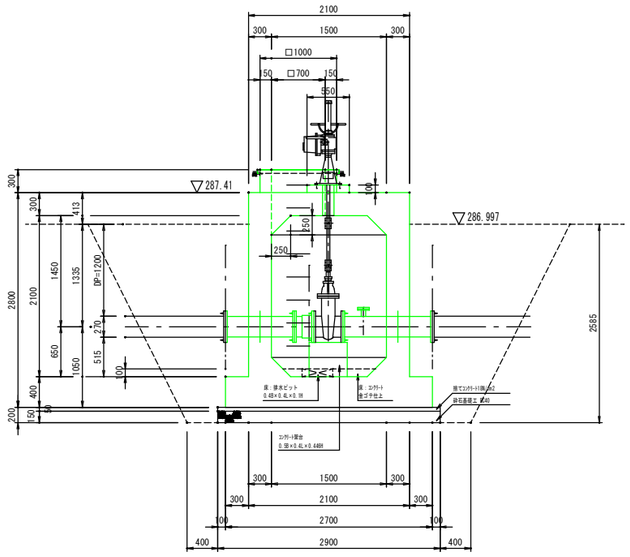

B-B断面図

S-1/40

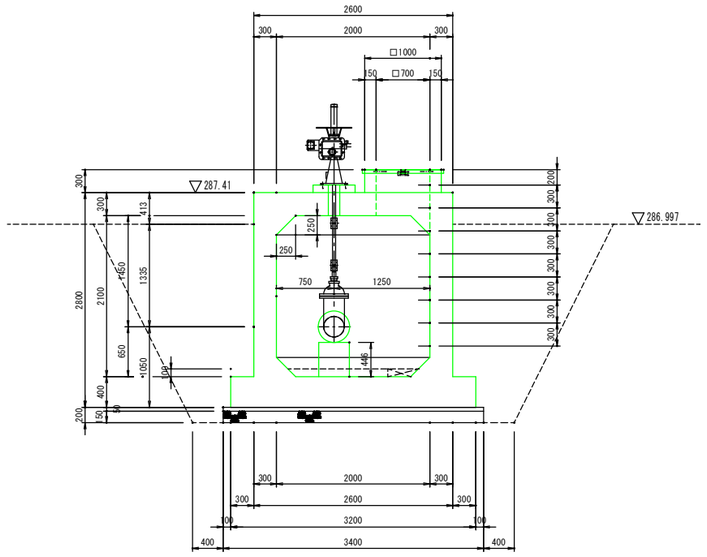

A1版 1/40
A3版 1/80

年　度	令和 5 年度		
工事名	横瀬町姿見山配水池築造工事		
図面名	流入電動弁室構造図		
縮　尺	1/40	図 面 番 号	C-21 / 33
秩父広域市町村圏組合水道局			

流入電動弁室配筋図(1)

A1版 1/40
【A3版 S=1/80】

C － C 断面図 S=1／40

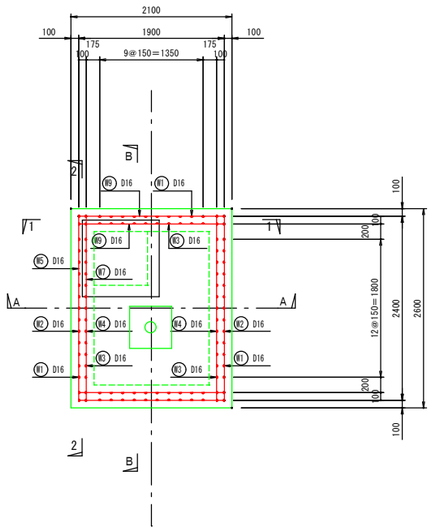

O － O 断面図 S=1／40

底版(ベース)

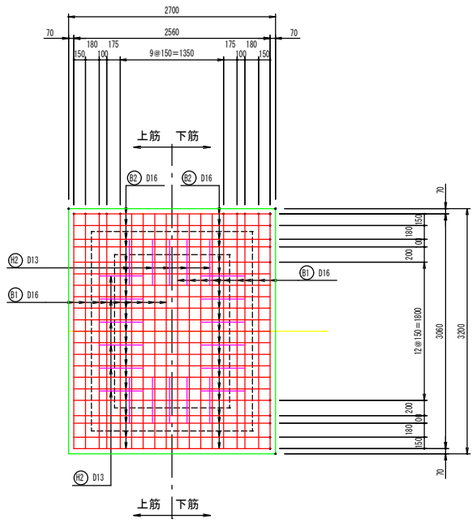

A － A 断面図 S=1／40

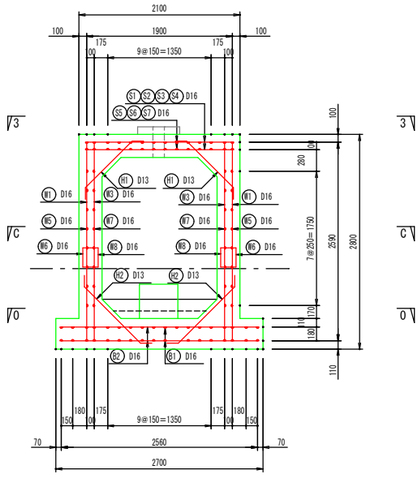

B － B 断面図 S=1／40

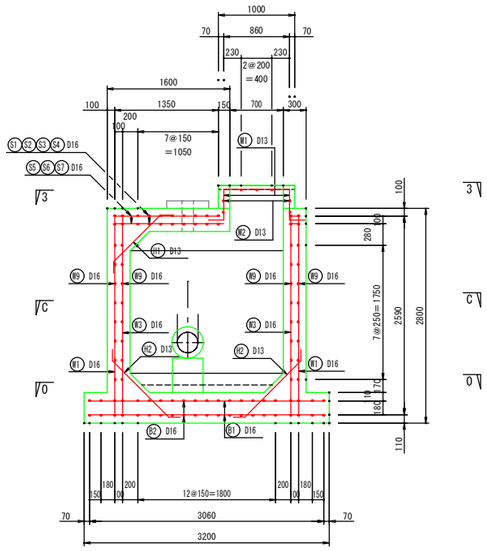

仕切弁類架台基礎配筋図 S=1／40

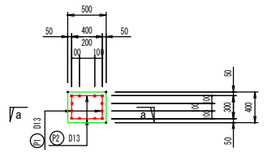

a － a 断面図 S=1／40

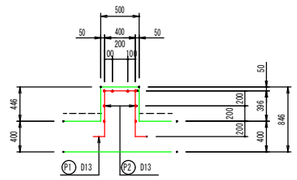

A1版 1/40
A3版 1/80

年　度	令和 5 年度		
工事名	横瀬町姿見山配水池築造工事		
図面名	流入電動弁室配筋図(1)		
縮　尺	1/40	図 面 番 号	C-22 / 33
秩父広域市町村圏組合水道局			

流入電動弁室配筋図(2)

A1版 1/40
【A3版 S=1/80】

1 － 1 断面図 S=1／40

短辺壁

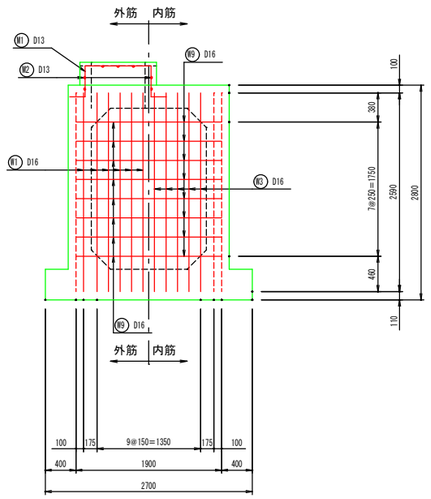

2 － 2 断面図 S=1／40

長辺壁

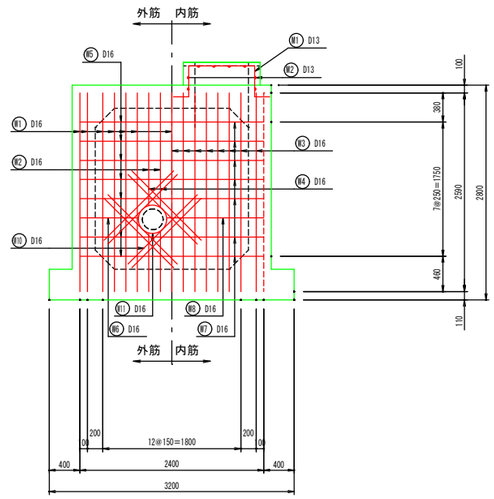

3 － 3 断面図 S=1／40

頂版(スラブ)

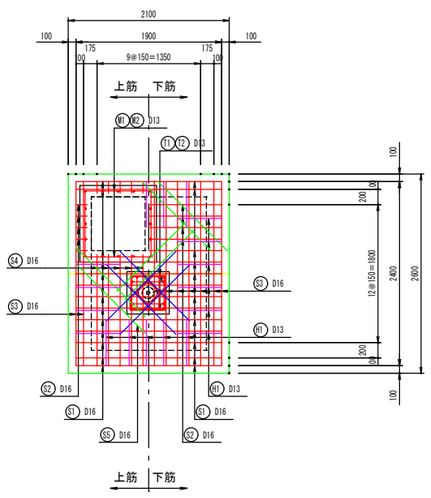

人孔・開閉器架台配筋図 S=1／40

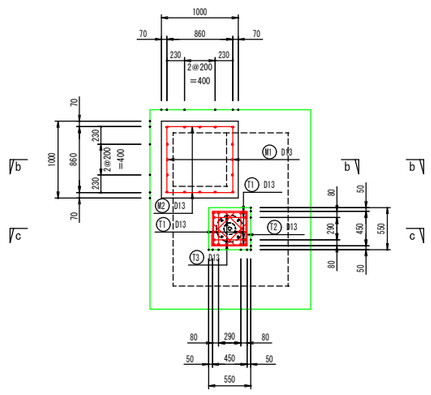

b － b 断面図 S=1／40

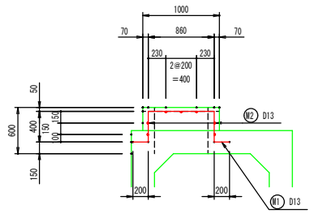

C － C 断面図 S=1／40

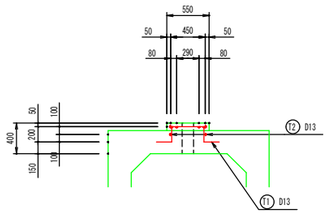

鉄筋質量表

記号	径	長 さ	本数	単位質量	一本当り質量	質 量	摘 要
B1	D16	3,060	36	1.56	4.77	172	
B2	D16	2,560	42	1.56	3.99	168	
						340	
H1	D13	1,160	18	0.995	1.15	21	
H2	D13	1,300	22	0.995	1.29	28	
						49	
P1	D13	750	12	0.995	0.75	9	
P2	D13	1,550	3	0.995	1.54	5	
						14	
W1	D16	3,590	54	1.56	5.60	302	
W2	D16	3,220	4	1.56	5.02	20	
W3	D16	2,590	46	1.56	4.04	186	
W4	D16	2,220	4	1.56	3.46	14	
W5	D16	3,400	14	1.56	5.30	74	
W6	D16	3,030	2	1.56	4.73	9	
W7	D16	2,400	14	1.56	3.74	52	
W8	D16	2,030	2	1.56	3.17	6	
W9	D16	1,900	32	1.56	2.96	95	
W10	D16	1,280	32	1.56	2.00	64	
W11	D16	1,660	4	1.56	2.59	10	
						832	
S1	D16	1,900	26	1.56	2.96	77	
S2	D16	1,100	8	1.56	1.72	14	
S3	D16	2,400	18	1.56	3.74	67	
S4	D16	1,600	10	1.56	2.50	25	
S5	D16	1,280	20	1.56	2.00	40	
						223	
M1	D13	600	16	0.995	0.60	10	
M2	D13	3,590	3	0.995	3.57	11	
						21	
T1	D13	1,220	8	0.995	1.21	10	
T2	D13	1,950	2	0.995	1.94	4	
T3	D13	780	4	0.995	0.78	3	
						17	
		合 計	D16			1,395 kg	
			D13			101 kg	
		総質量				1,496 kg	

A1版 1/40
A3版 1/80

年 度	令和 5 年度		
工事名	横瀬町姿見山配水池築造工事		
図面名	流入電動弁室配筋図(2)		
縮 尺	1/40	図 面 番 号	C-23 / 33
秩父広域市町村圏組合水道局			

流入電動弁室鉄筋加工図

A1版 1/40
【A3版 S=1/80】

ベース筋加工図 S=1／40

(B1) 36−D16×3060

(B2) 42−D16×2560

壁筋加工図 S=1／40

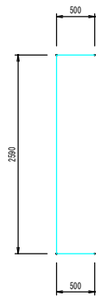

(W1) 54−D16×3590

(W3) 46−D16×2590

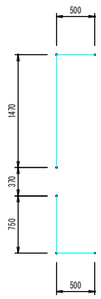

(W2) 4−D16×3220

(W4) 4−D16×2220

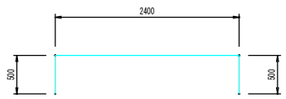

(W5) 14−D16×3400

(W9) 32−D16×1900

(W6) 2−D16×3030

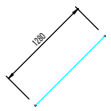

(W10) 32−D16×1280

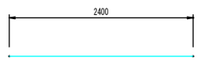

(W7) 14−D16×2400

(W11) 4−D16×1660

(W8) 2−D16×2030

スラブ筋加工図 S=1／40

(S1) 26−D16×1900

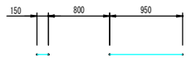

(S2) 8−D16×1100

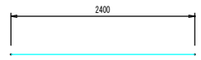

(S3) 18−D16×2400

(S4) 10−D16×1600

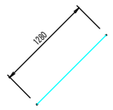

(S5) 20−D16×1280

人孔鉄筋加工図 S=1／40

(M1) 16−D13×600

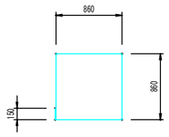

(M2) 3−D13×3590

開閉器架台鉄筋加工図 S=1／40

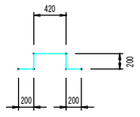

(T1) 8−D13×1220

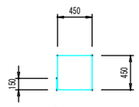

(T2) 2−D13×1950

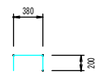

(T3) 4−D13×780

ハンチ筋加工図 S=1／40

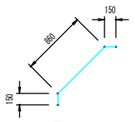

(H1) 18−D13×1160

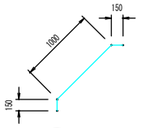

(H2) 22−D13×1300

仕切弁架台筋加工図 S=1／40

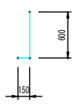

(P1) 12−D13×750

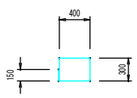

(P2) 3−D13×1550

A1版 1/40
A3版 1/80

年　度	令和 5 年度		
工事名	横瀬町姿見山配水池築造工事		
図面名	流入電動弁室鉄筋加工図		
縮　尺	1/40	図 面 番 号	C-24 / 33
秩父広域市町村圏組合水道局			

配水流量計・緊急遮断弁室構造図

A1版 1/40
【A3版 S=1/80】

平　面　図　S=1／40

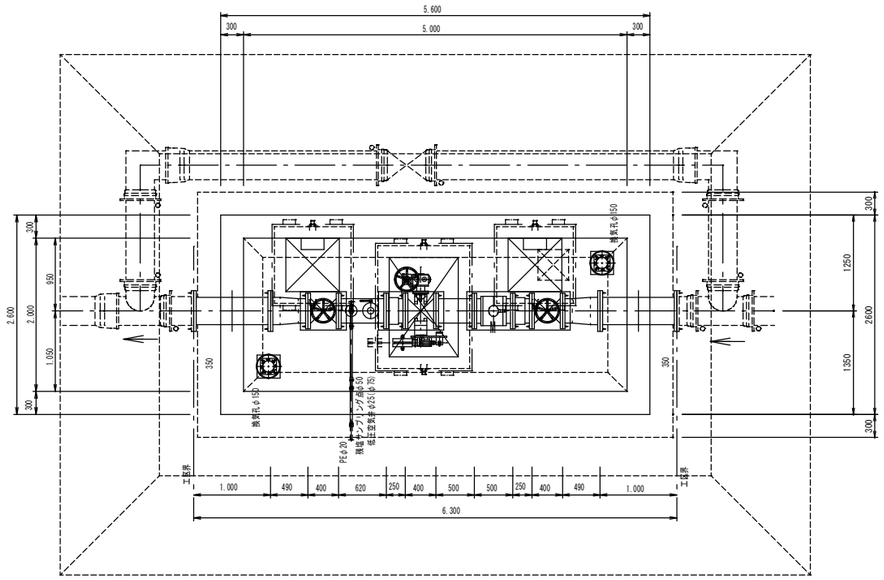

平面配管図　S=1／40

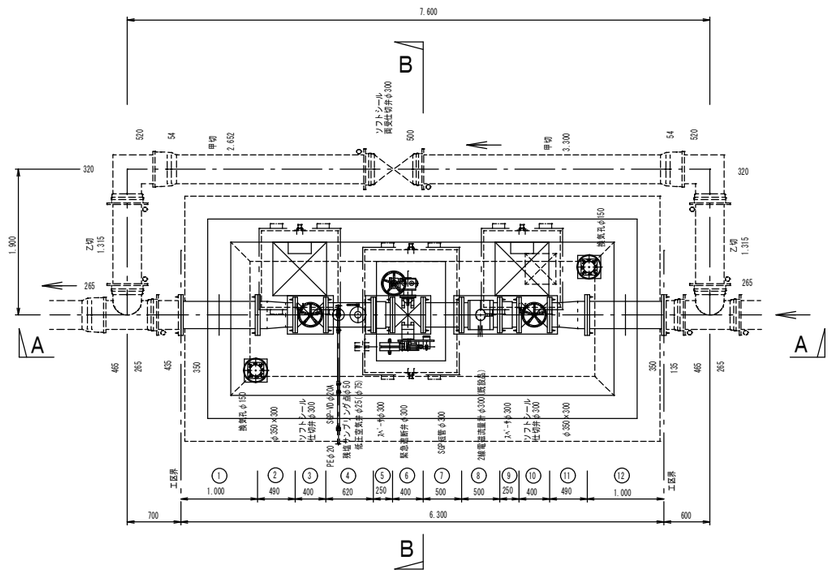

記号	名称	寸法	接続規格	材質	数量	備考
1	片制付上水片制付上水 短管	350A×1000L	RF-GF	SSP	1	ｽﾃｲﾌﾅｰ付　ﾅｲﾛﾝｺｰﾄ
2	片制付上水片制付上水 片落管	350A×300A×490L	RF-GF	SSP	1	ﾅｲﾛﾝｺｰﾄ
3	ソフトシール仕切弁	300φ×400L	RF-RF	FCD	1	丸ﾊﾝﾄﾞﾙ付　内外粉
4	片制付上水片制付上水 片ヘッダー	300A×80A×50A×620L×260L	GF-GF	SSP	1	ﾅｲﾛﾝｺｰﾄ
	10K片上水　管	×260L	RF-RF			
5	両上水ﾌﾗﾝｼﾞ アダプター	300A×250L	RF-GF	SSP	1	+20～-55　ﾅｲﾛﾝｺｰﾄ
6	両上水緊急遮断弁	300φ×400L	RF-RF	FCD	1	内外粉
7	両制付上水 短管	300A×500L	GF-GF	SSP	1	ﾅｲﾛﾝｺｰﾄ
8	両上水2線電磁流量計φ300(既設品)	300A×500L	RF-RF	SUS	1	水中型
9	両上水ﾌﾗﾝｼﾞ アダプター	300A×250L	GF-GF	SSP	1	+20～-55　ﾅｲﾛﾝｺｰﾄ
10	ソフトシール仕切弁	300φ×400L	RF-RF	FCD	1	丸ﾊﾝﾄﾞﾙ付　内外粉
11	片制付上水片制付上水 片落管	350A×300A×490L	GF-RF	SSP	1	ﾅｲﾛﾝｺｰﾄ
12	片制付上水片制付上水 短管	350A×1000L	GF-RF	SSP	1	ｽﾃｲﾌﾅｰ付　ﾅｲﾛﾝｺｰﾄ
	上水用 フランジ接合材料	350A用/組　M22B. N. GF1号P	GF	SUS	4	
	上水用 フランジ接合材料	300A用/組　M20B. N. GF1号P	GF	SUS	9	電気工事での接続分→6ロまで

A－A 断面図　S=1／40

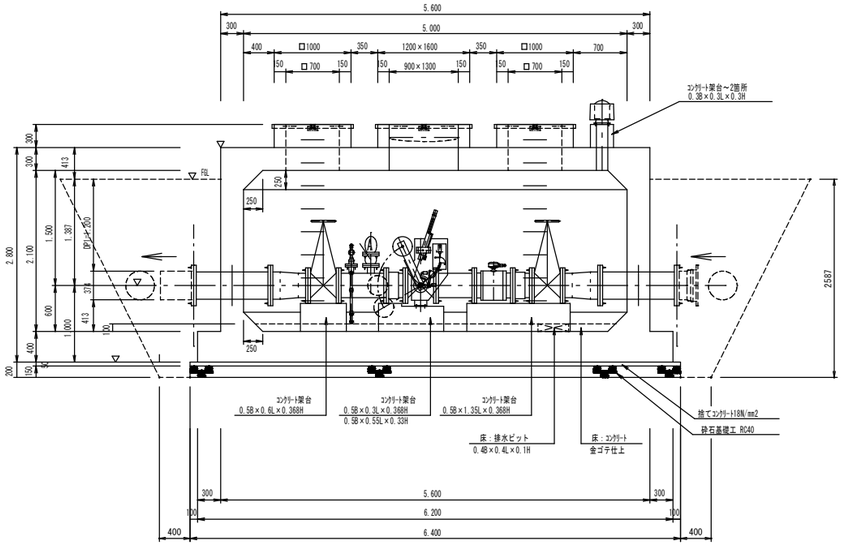

B－B 断面図　S=1／40

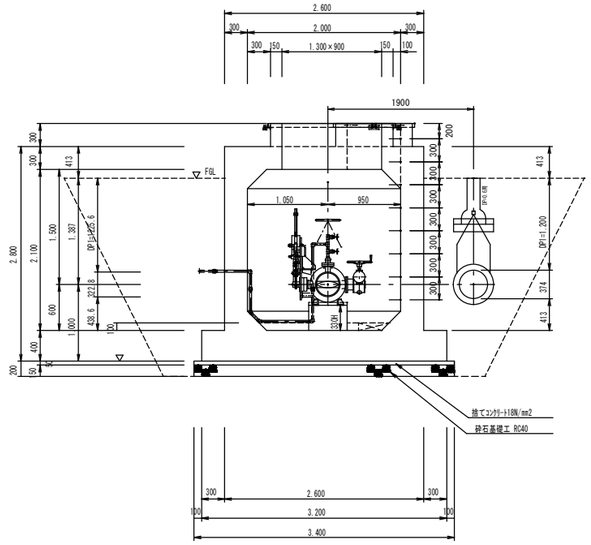

A1版 1/40
A3版 1/80

年　度	令和 5 年度		
工事名	横瀬町姿見山配水池築造工事		
図面名	配水流量計・緊急遮断弁室構造図		
縮　尺	1/40	図面番号	C-25 / 33
秩父広域市町村圏組合水道局			

配水流量計･緊急遮断弁室配筋図(1)

A1版 1/40
【A3版 S=1/80】

C － C 断面図 S=1／40

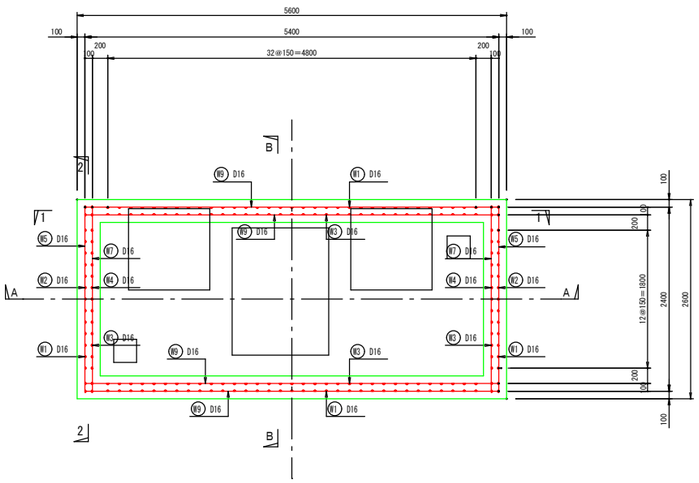

O － O 断面図 S=1／40

底版(ベース)

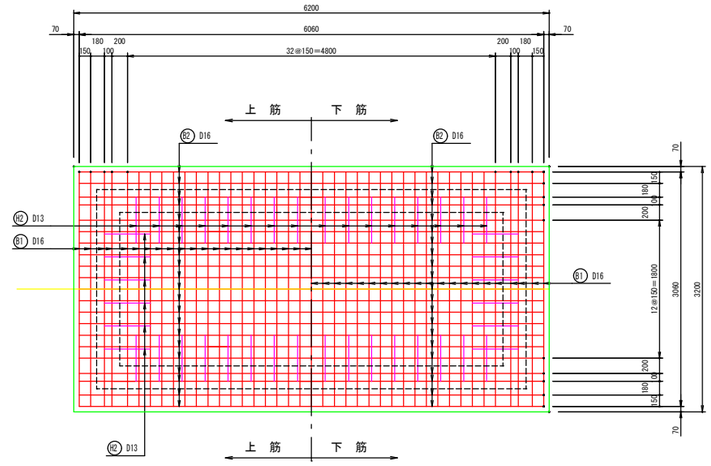

A － A 断面図 S=1／40

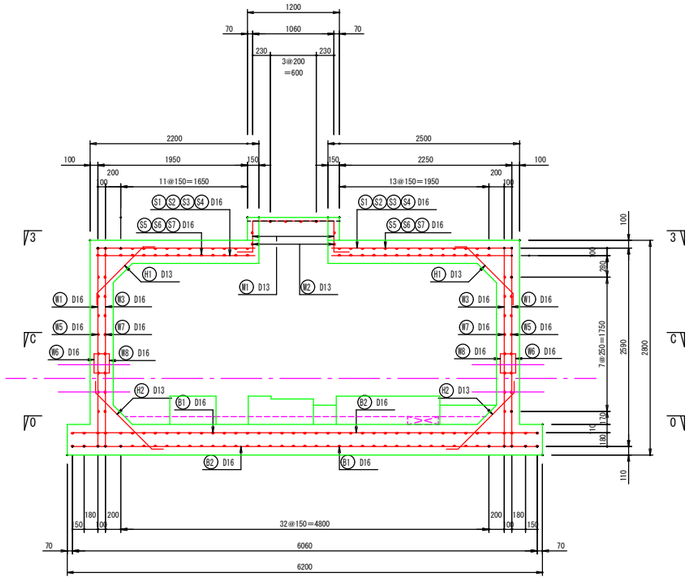

B － B 断面図 S=1／40

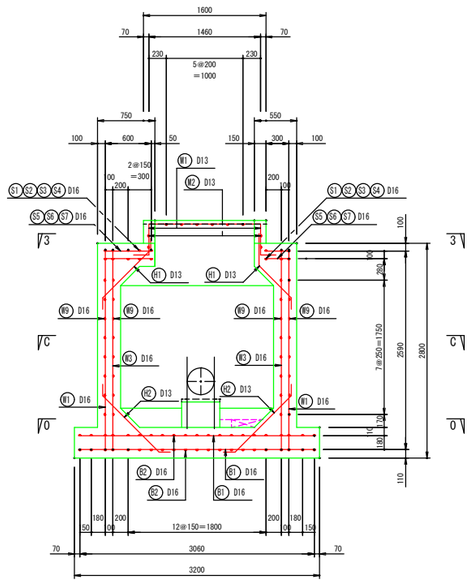

仕切弁類架台基礎配筋図 S=1／40

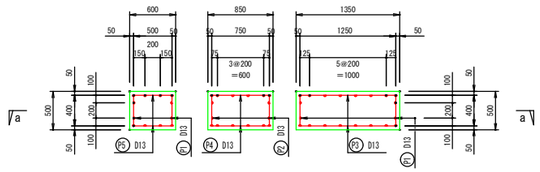

a － a 断面図 S=1／40

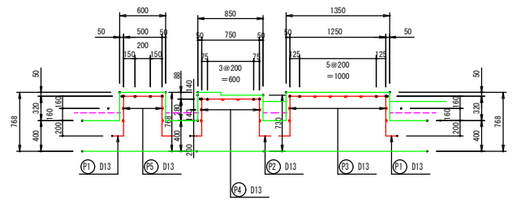

A1版 1/40
A3版 1/80

年 度	令和 5 年度		
工事名	横瀬町姿見山配水池築造工事		
図面名	配水流量計･緊急遮断弁室配筋図(1)		
縮 尺	1/40	図 面 番 号	C-26 / 33
秩父広域市町村圏組合水道局			

配水流量計･緊急遮断弁室配筋図(2)

A1版 1/40
【A3版 S=1/80】

1 － 1 断面図 S=1／40

長辺壁

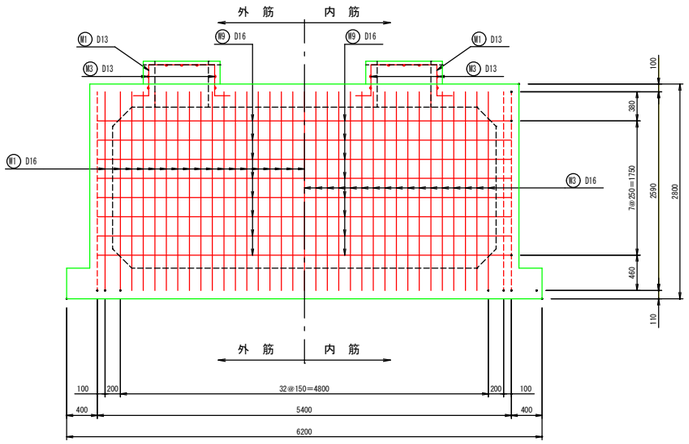

2 － 2 断面図 S=1／40

短辺壁

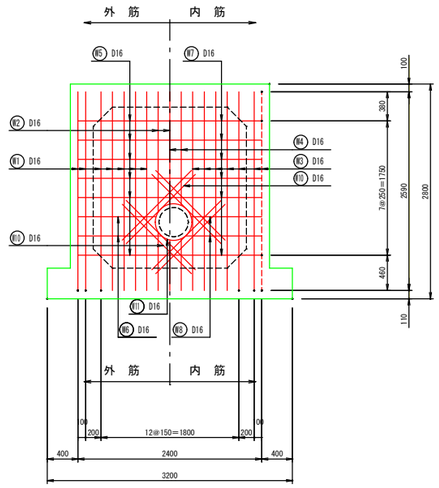

3 － 3 断面図 S=1／40

頂版(スラブ)

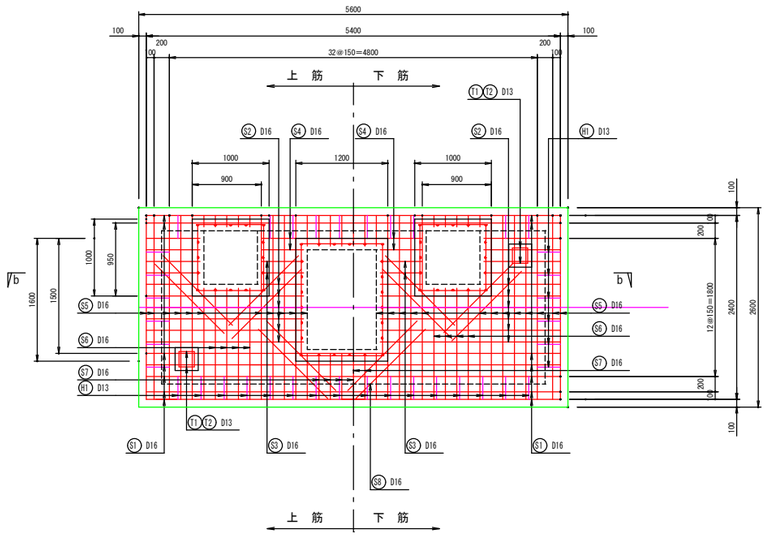

人孔・搬入口蓋配筋図 S=1／40

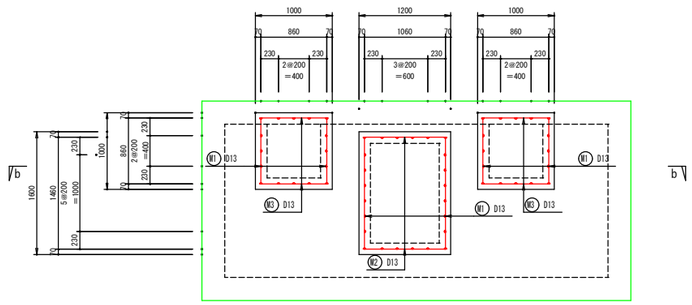

b － b 断面図 S=1／40

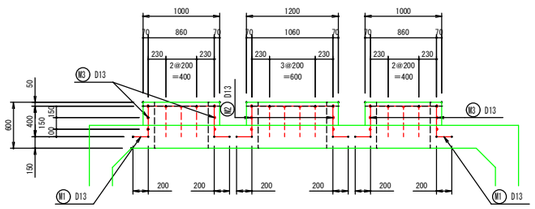

鉄筋質量表

記号	径	長 さ	本数	単位質量	一本当り質量	質 量	摘 要
B1	D16	3,060	82	1.56	4.77	391	
B2	D16	6,700	42	1.56	10.45	439	
						830	
H1	D13	1,160	38	0.995	1.15	44	
H2	D13	1,300	44	0.995	1.29	57	
						101	
P1	D13	670	32	0.995	0.67	21	
P2	D13	630	16	0.995	0.63	10	
P3	D13	3,450	3	0.995	3.43	10	
P4	D13	2,450	3	0.995	2.44	7	
P5	D13	1,950	3	0.995	1.94	6	
						54	
W1	D16	3,590	98	1.56	5.60	549	
W2	D16	3,110	6	1.56	4.85	29	
W3	D16	2,590	90	1.56	4.04	364	
W4	D16	2,110	6	1.56	3.29	20	
W5	D16	3,400	12	1.56	5.30	64	
W6	D16	2,920	4	1.56	4.56	18	
W7	D16	2,400	12	1.56	3.74	45	
W8	D16	1,920	4	1.56	3.00	12	
W9	D16	5,400	32	1.56	8.42	269	
W10	D16	1,280	32	1.56	2.00	64	
W11	D16	2,010	4	1.56	3.14	13	
						1,447	
S1	D16	5,400	14	1.56	8.42	118	
S2	D16	4,400	12	1.56	6.86	82	
S3	D16	2,800	4	1.56	4.37	17	
S4	D16	3,800	4	1.56	5.93	24	
S5	D16	2,400	48	1.56	3.74	180	
S6	D16	1,600	16	1.56	2.50	40	
S7	D16	1,000	10	1.56	1.56	16	
S8	D16	1,280	24	1.56	2.00	48	
						525	
M1	D13	600	56	0.995	0.60	34	
M2	D13	5,190	3	0.995	5.16	15	
M3	D13	3,590	6	0.995	3.57	21	
						70	
T1	D13	600	8	0.995	0.60	5	
T2	D13	950	6	0.995	0.95	6	
						11	
合 計			D16			2,802 kg	
			D13			236 kg	
総質量						3,038 kg	

A1版 1/40
A3版 1/80

年 度	令和 5 年度		
工事名	横瀬町姿見山配水池築造工事		
図面名	配水流量計･緊急遮断弁室配筋図(2)		
縮 尺	1/40	図 面 番 号	C-27 / 33
秩父広域市町村圏組合水道局			

配水流量計･緊急遮断弁室鉄筋加工図

A1版 1/40
【A3版 S=1/80】

ベース筋加工図 S=1／40

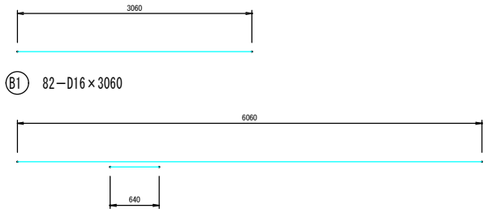

B1 82−D16×3060

B2 42−D16×6700

ハンチ筋加工図 S=1／40

H1 38−D13×1160

H2 44−D13×1300

仕切弁架台筋加工図 S=1／40

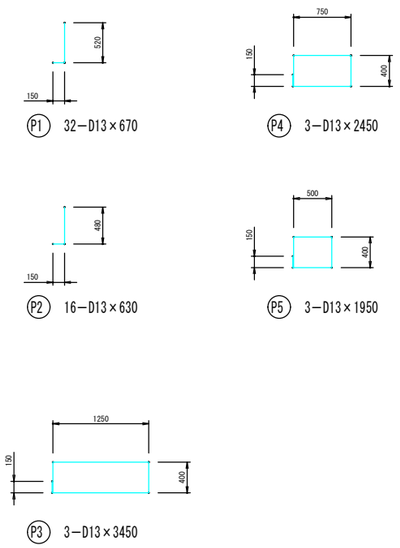

P1 32−D13×670

P4 3−D13×2450

P2 16−D13×630

P5 3−D13×1950

P3 3−D13×3450

壁筋加工図 S=1／40

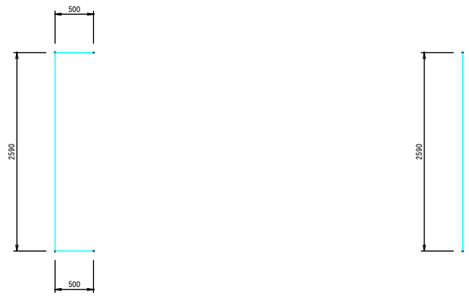

W1 98−D16×3590

W3 90−D16×2590

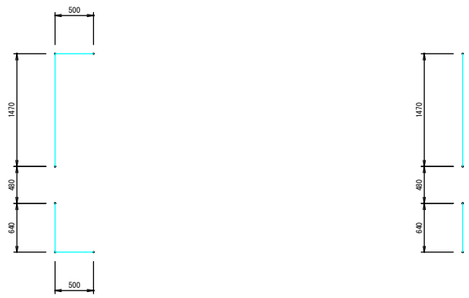

W2 6−D16×3110

W4 6−D16×2110

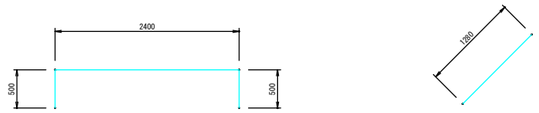

W5 12−D16×3400

W10 32−D16×1280

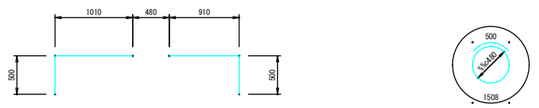

W6 4−D16×2920

W11 4−D16×2010

W7 12−D16×2400

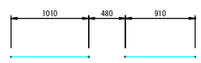

W8 4−D16×1920

W9 32−D16×5400

スラブ筋加工図 S=1／40

S1 14−D16×5400

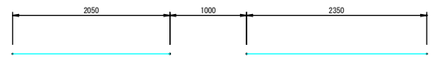

S2 12−D16×4400

S3 4−D16×2800

S4 4−D16×3800

S5 48−D16×2400

S6 16−D16×1600

S7 10−D16×1000

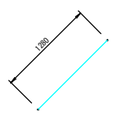

S8 24−D16×1280

人孔・搬入口鉄筋加工図 S=1／40

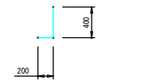

M1 56−D13×600

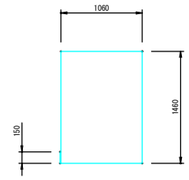

M2 3−D13×5190

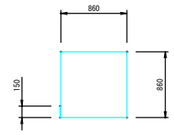

M3 6−D13×3590

換気孔筋加工図 S=1／40

T1 8−D13×600

T2 6−D13×950

A1版 1/40
A3版 1/80

年　度	令和 5 年度		
工事名	横瀬町姿見山配水池築造工事		
図面名	配水流量計･緊急遮断弁室鉄筋加工図		
縮　尺	1/40	図 面 番 号	C-28 / 33
秩父広域市町村圏組合水道局			

付 帯 設 備 図 (1)

付帯設備平面図

A1版 1/500
A3版 1/1.000

（ 姿見山配水場平面図 ）

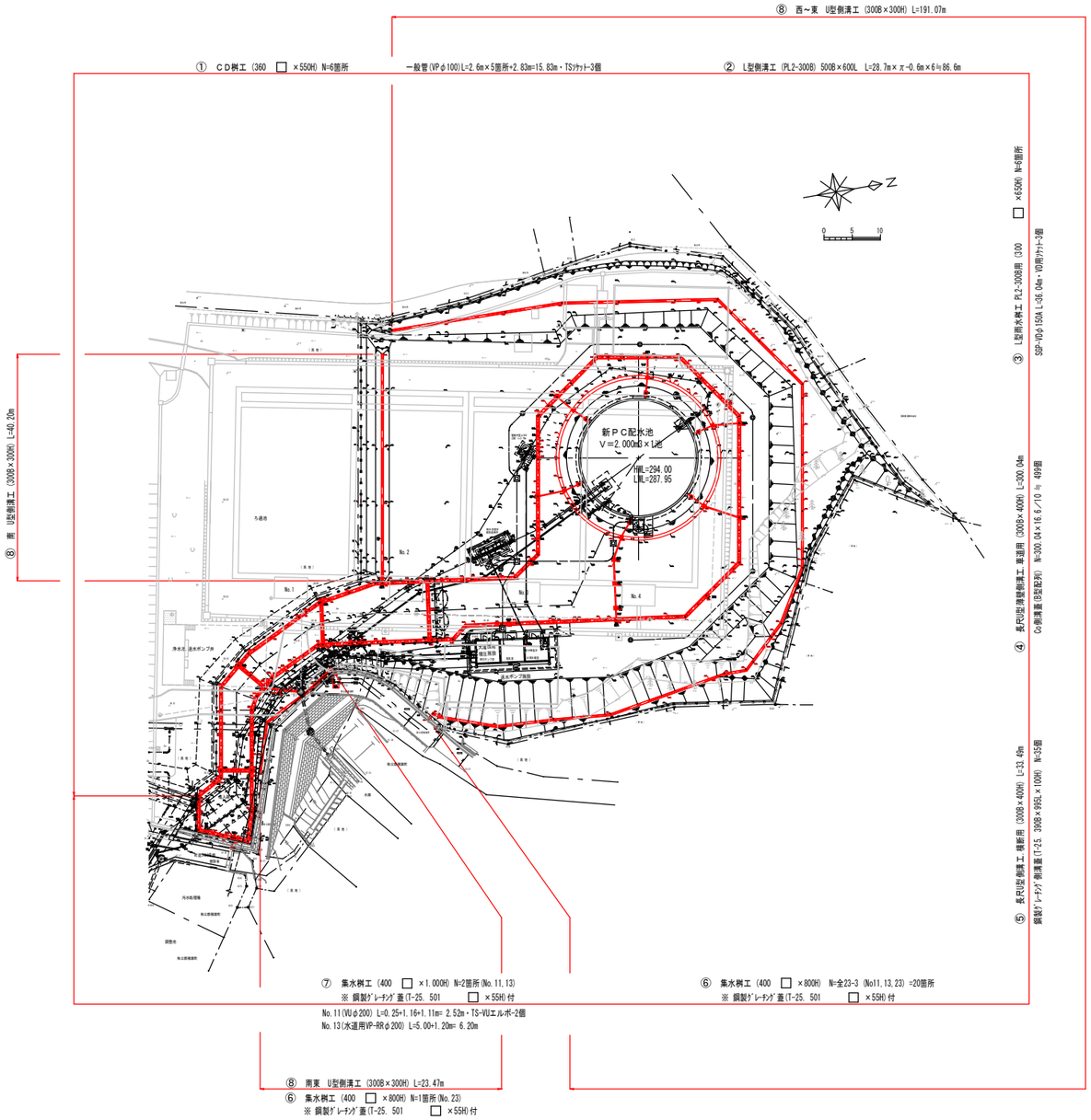

階段部平面.配筋図

A1版 1/30
A3版 1/60

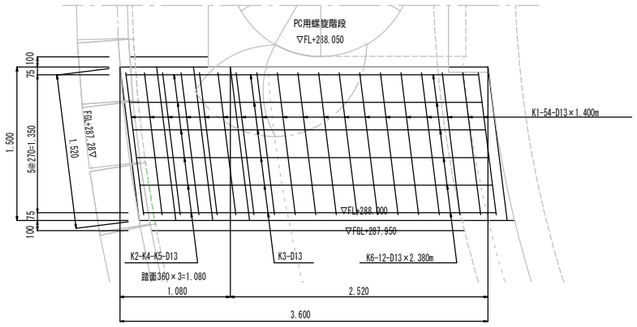

階段部断面.配筋図

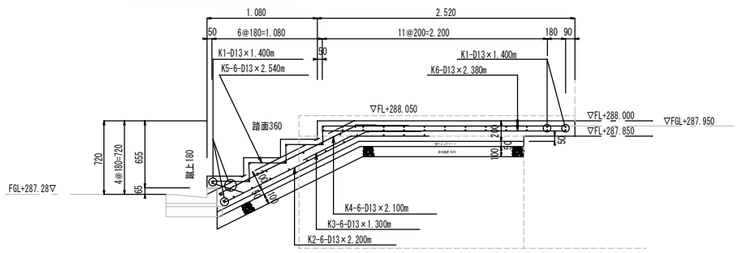

階 段 部 鉄 筋 表

符 号	径	1本当たり長さ(m)	本 数	総 長(m)	加 工 図(mm)
K1	D13	1.400	54	75.600	1,400 S
K2	D13	2.200	6	13.200	1,580 520 90
K3	D13	1.300	6	7.800	120 780
K4	D13	2.100	6	12.600	1,480 620 90
K5	D13	2.540	6	15.240	355 1,890 1,890 120 120
K6	D13	2.380	12	28.560	2,380 L
計				153.000	
D13 = 153.0 m×0.995 kg/m = 152.2kg ≒ 0.15 ton					

排水設備設置標準図

A1版 1/30
A3版 1/60

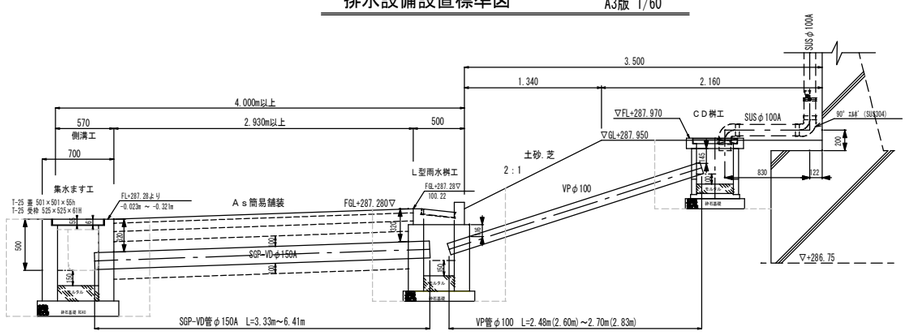

A1版 1/500.1/30
A3版 1/1000.1/60

年 度	令和 5 年度		
工事名	横瀬町姿見山配水池築造工事		
図面名	付 帯 設 備 図 (1)		
縮 尺	1/500.1/30	図 面 番 号	C-29 / 33
秩父広域市町村圏組合水道局			

付 帯 設 備 図 (2)

A1版 1/10
A3版 1/20

① 東京都型ＣＤ桝工 S=1/10

（鉄筋ｺﾝｸﾘｰﾄ排水桝）

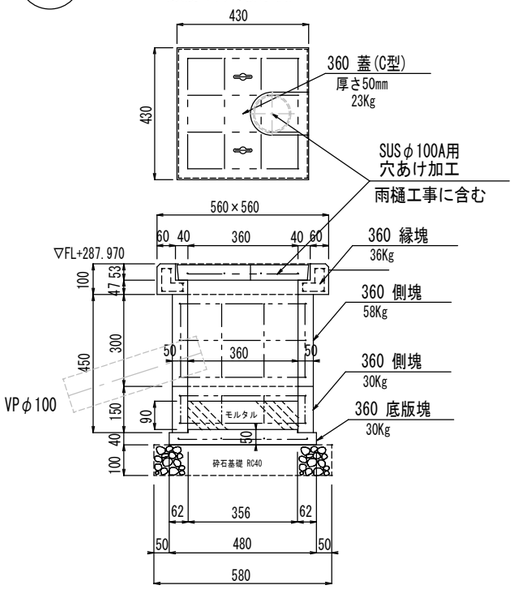

② Ｌ型側溝工 S=1/10

ＰＬ２型(ﾌﾟﾚｷｬｽﾄ鉄筋ｺﾝｸﾘｰﾄL型側溝)
（鉄筋300）

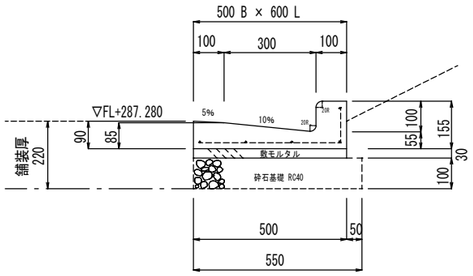

③ Ｌ型雨水桝工 S=1/10

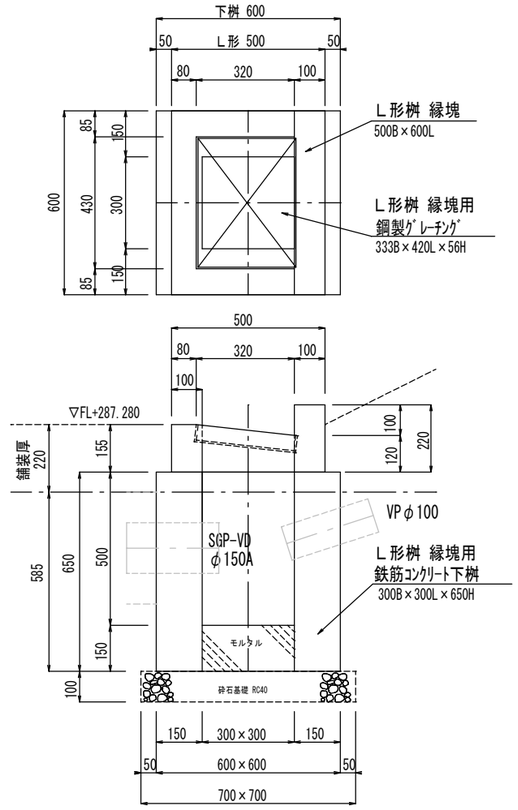

④ コンクリート側溝工 S=1/10

（長尺Ｕ型薄壁側溝　車道用）幅300×深400

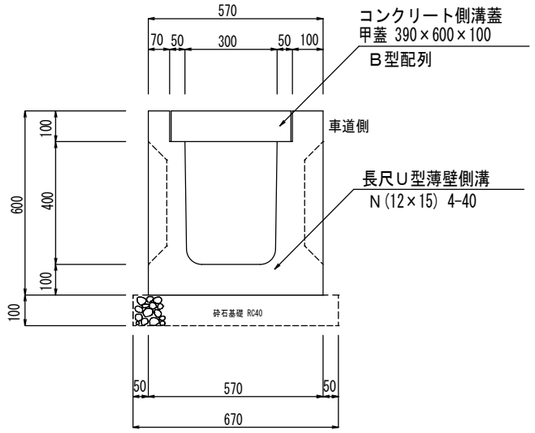

⑤ コンクリート側溝工 S=1/10

（長尺Ｕ型側溝　横断用）幅300×深400

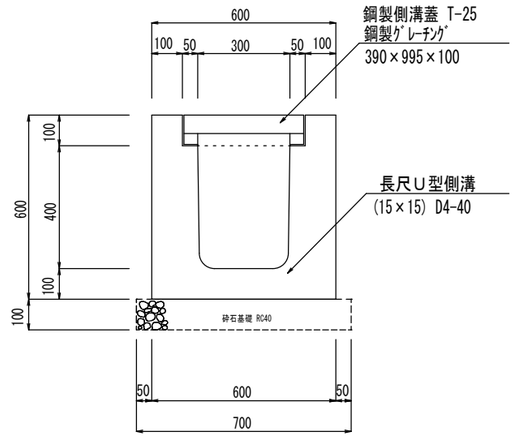

⑥ 集水ます工 S=1/10

（プレキャスト製）400×400×800H
（ 全23 － 2 ）～21 箇所

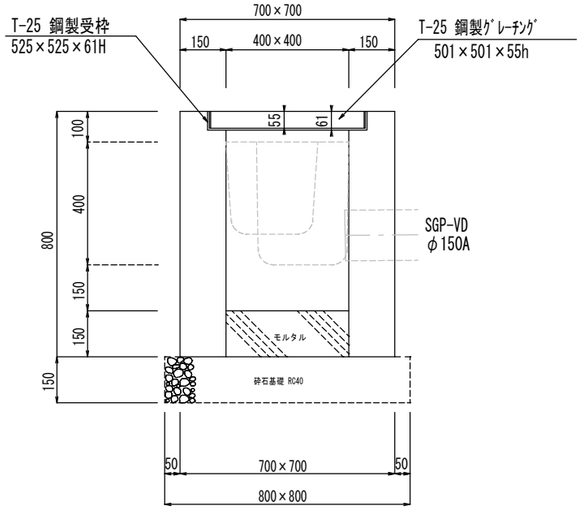

⑦ 集水ます工 S=1/10

（プレキャスト製）400×400×1.000H
(No.11･No.13) ～2 箇所

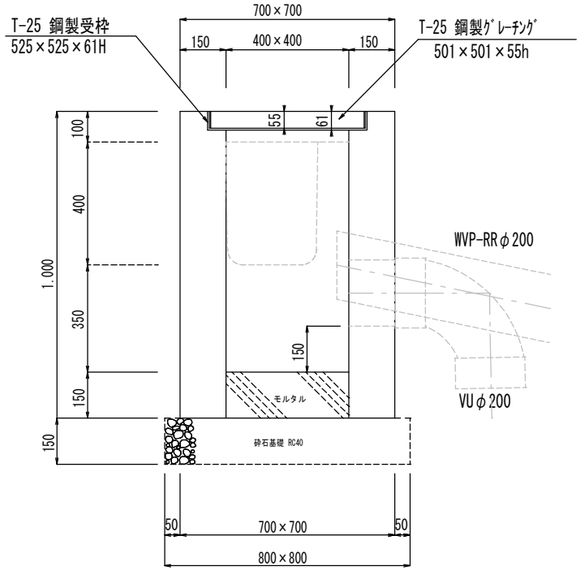

⑧ Ｕ型側溝工 S=1/10

鉄筋コンクリートU型（JIS A5372）
300B －(幅300×深300)

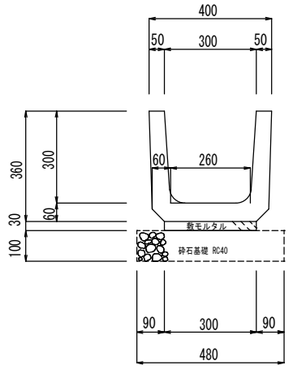

A1版 1/10
A3版 1/20

年　度	令和 5 年度		
工事名	横瀬町姿見山配水池築造工事		
図面名	付 帯 設 備 図 (2)		
縮　尺	1/10	図 面 番 号	C-30 / 33
秩父広域市町村圏組合水道局			

場内舗装工平面図

A1版 1/200
A3版 1/400

As舗装工面積求積表

番号	舗装面積計算値		面積 m2	番号	舗装面積計算値		面積 m2
①	a辺= 4.93 b辺= 0.11 c辺= 4.95 S= 4.995	(ヘロンより)	0.27	㉑	a辺= 13.29 b辺= 8.91 c辺= 9.86 S= 16.030	(ヘロンより)	43.93
②	a辺= 4.95 b辺= 3.09 c辺= 4.87 S= 6.455	(ヘロンより)	7.20	㉒	a辺= 9.86 b辺= 0.86 c辺= 9.90 S= 10.310	(ヘロンより)	4.24
③	a辺= 4.87 b辺= 0.80 c辺= 5.58 S= 5.625	(ヘロンより)	0.96	㉓	a辺= 9.90 b辺= 0.86 c辺= 9.86 S= 10.310	(ヘロンより)	4.24
④	a辺= 4.92 b辺= 8.36 c辺= 9.31 S= 11.295	(ヘロンより)	20.48	㉔	a辺= 9.86 b辺= 1.36 c辺= 9.95 S= 10.585	(ヘロンより)	6.70
⑤	a辺= 9.31 b辺= 5.67 c辺= 9.21 S= 12.095	(ヘロンより)	24.99	㉕	a辺= 9.95 b辺= 3.29 c辺= 8.39 S= 10.815	(ヘロンより)	13.07
⑥	a辺= 9.21 b辺= 7.00 c辺= 9.82 S= 13.015	(ヘロンより)	30.85	㉖	a辺= 8.39 b辺= 12.91 c辺= 11.91 S= 16.605	(ヘロンより)	48.65
⑦	a辺= 9.82 b辺= 5.06 c辺= 5.00 S= 9.940	(ヘロンより)	5.36	㉗	a辺= 11.91 b辺= 38.94 c辺= 30.66 S= 40.755	(ヘロンより)	146.76
⑧	a辺= 5.00 b辺= 1.17 c辺= 4.86 S= 5.515	(ヘロンより)	2.84	㉘	a辺= 30.66 b辺= 6.11 c辺= 27.79 S= 32.280	(ヘロンより)	78.39
⑨	a辺= 4.86 b辺= 10.46 c辺= 11.53 S= 13.425	(ヘロンより)	25.42	㉙	a辺= 27.79 b辺= 13.26 c辺= 35.08 S= 38.065	(ヘロンより)	170.17
⑩	a辺= 11.53 b辺= 14.43 c辺= 6.28 S= 16.120	(ヘロンより)	35.08	㉚	a辺= 35.08 b辺= 24.48 c辺= 43.48 S= 51.520	(ヘロンより)	429.11
⑪	a辺= 6.28 b辺= 2.67 c辺= 5.96 S= 7.455	(ヘロンより)	7.92	㉛	a辺= 43.48 b辺= 25.72 c辺= 35.06 S= 52.130	(ヘロンより)	450.87
⑫	a辺= 5.96 b辺= 4.47 c辺= 5.68 S= 8.055	(ヘロンより)	11.99	㉜	a辺= 35.06 b辺= 14.52 c辺= 26.83 S= 38.205	(ヘロンより)	179.92
⑬	a辺= 5.68 b辺= 1.87 c辺= 5.36 S= 6.455	(ヘロンより)	5.01	㉝	a辺= 26.83 b辺= 14.52 c辺= 14.52 S= 27.935	(ヘロンより)	74.53
⑭	a辺= 5.36 b辺= 1.75 c辺= 5.64 S= 6.375	(ヘロンより)	4.69		計		2034.10 m2
⑮	a辺= 5.64 b辺= 2.42 c辺= 5.40 S= 6.730	(ヘロンより)	6.48				
⑯	a辺= 5.40 b辺= 10.30 c辺= 12.20 S= 13.950	(ヘロンより)	27.60	控除	L型側溝内控除 669.66 m2 + 舗装内桝等 1.97 m2 + 車止め 0.72 m2		
⑰	a辺= 12.20 b辺= 15.25 c辺= 6.87 S= 17.160	(ヘロンより)	40.90		控除計 = 672.35 m2		
⑱	a辺= 6.87 b辺= 0.62 c辺= 6.84 S= 7.165	(ヘロンより)	2.12				
⑲	a辺= 7.03 b辺= 9.82 c辺= 13.63 S= 15.240	(ヘロンより)	33.04		As舗装工面積 A= 2034.10 m2 - 672.35 m2 = 1361.75 m2		
⑳	a辺= 13.63 b辺= 18.32 c辺= 13.29 S= 22.620	(ヘロンより)	90.32				

コンクリート舗装工面積 厚さ15cm (18N)
A= 76.51 m2 + 0.32 m2 = 76.83 m2

コンクリート工面積 厚さ10cm (18N)
A= 3.95 m2

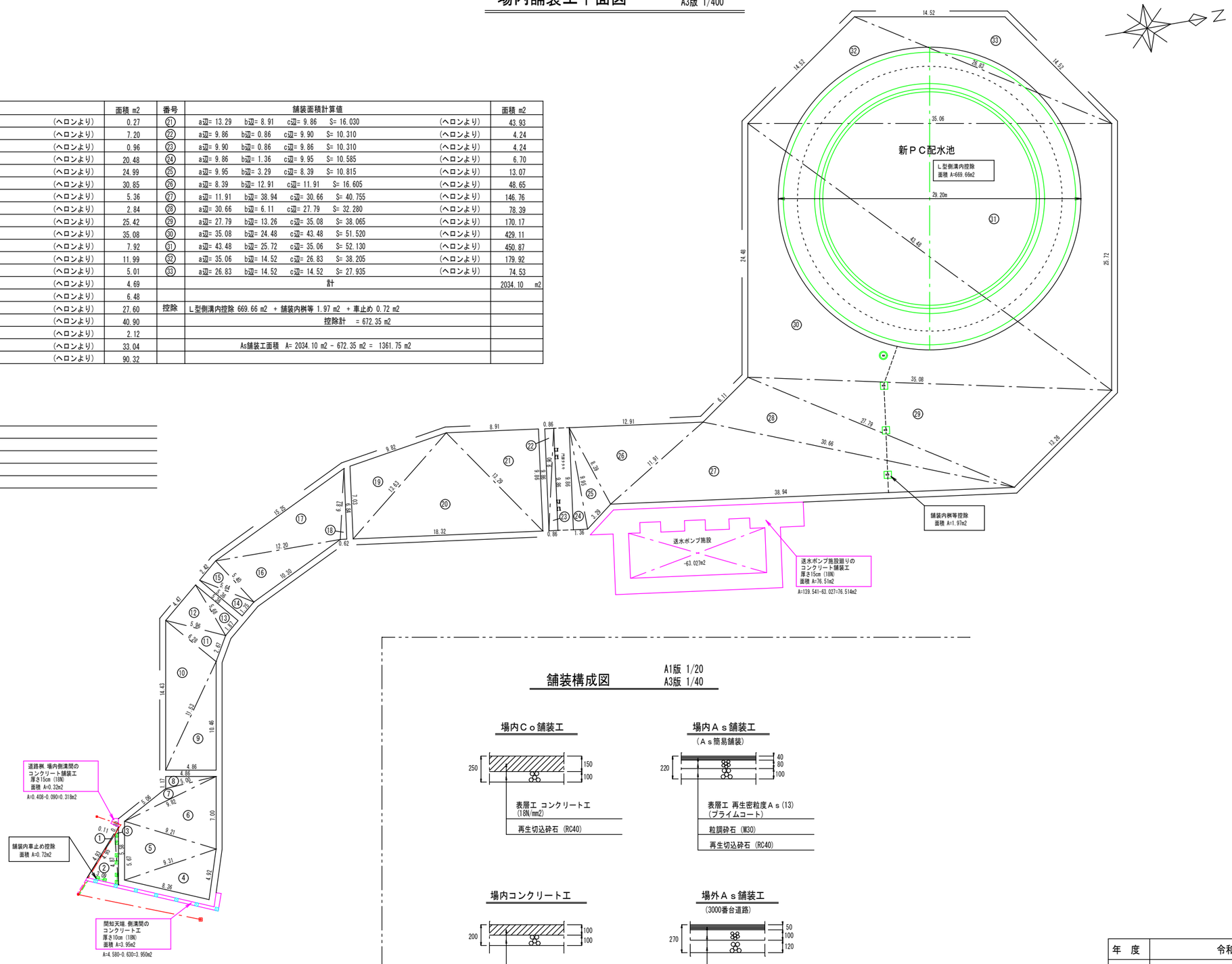

舗装構成図

A1版 1/20
A3版 1/40

場内Ｃｏ舗装工

場内Ａｓ舗装工

（Ａｓ簡易舗装）

場内コンクリート工

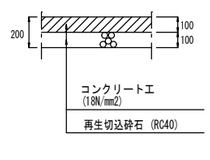

場外Ａｓ舗装工

(3000番台道路)

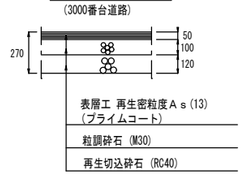

A1版 1/200.1/20
A3版 1/400.1/40

年 度	令和 5 年度		
工事名	横瀬町姿見山配水池築造工事		
図面名	場内舗装工平面図.舗装構成図		
縮 尺	1/200.1/20	図面番号	C-31 / 33
秩父広域市町村圏組合水道局			

門柱･門扉･フェンス設置平面図

A1版 1/400
A3版 1/800

（ 姿見山配水場平面図 ）

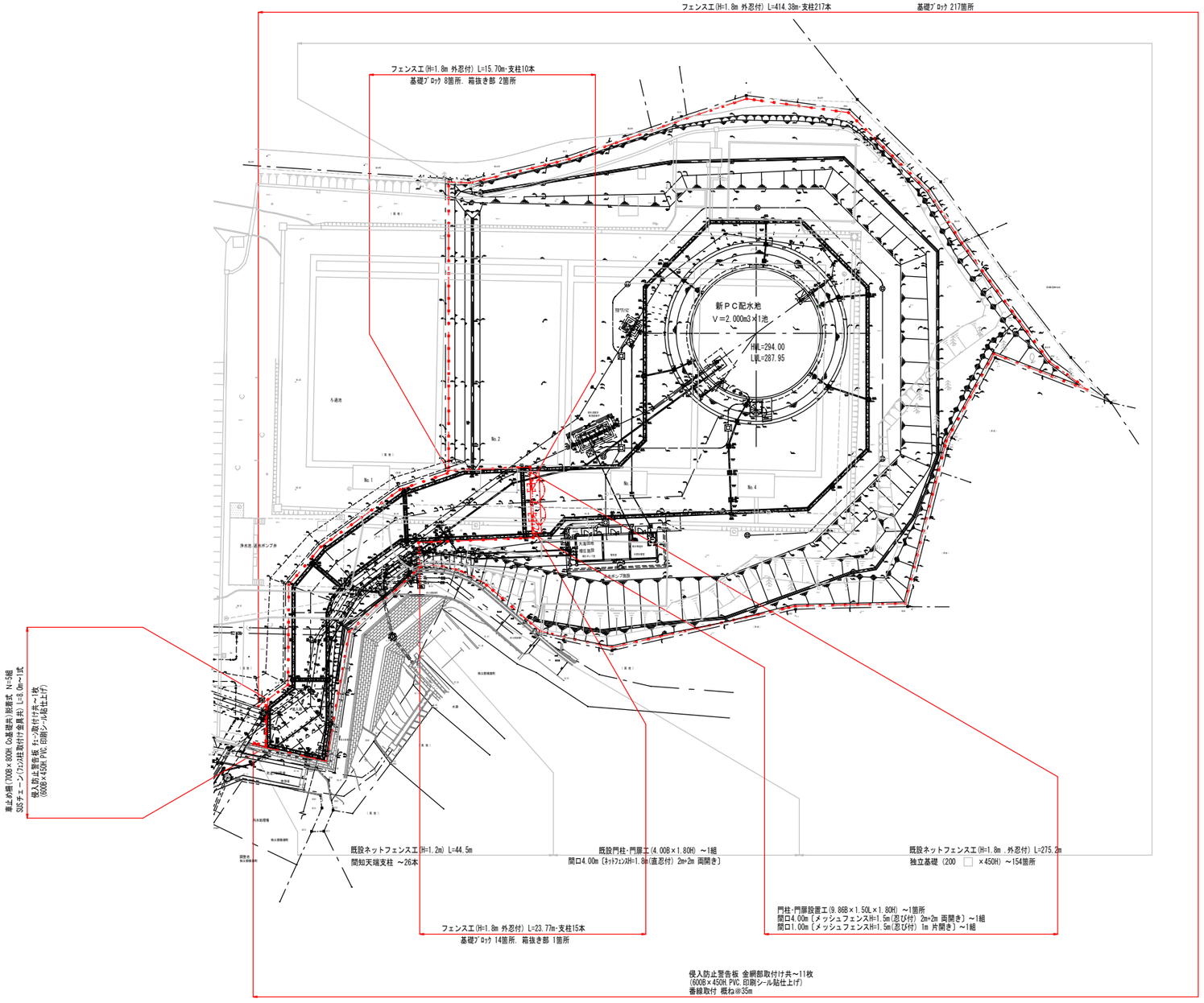

A1版 1/400
A3版 1/800

年　度	令和 5 年度		
工事名	横瀬町姿見山配水池築造工事		
図面名	門柱･門扉･フェンス設置平面図		
縮　尺	1/400	図面番号	C-32 / 33
秩父広域市町村圏組合水道局			

門柱・門扉・フェンス構造図

A1版 1/30
A3版 1/60

平面図

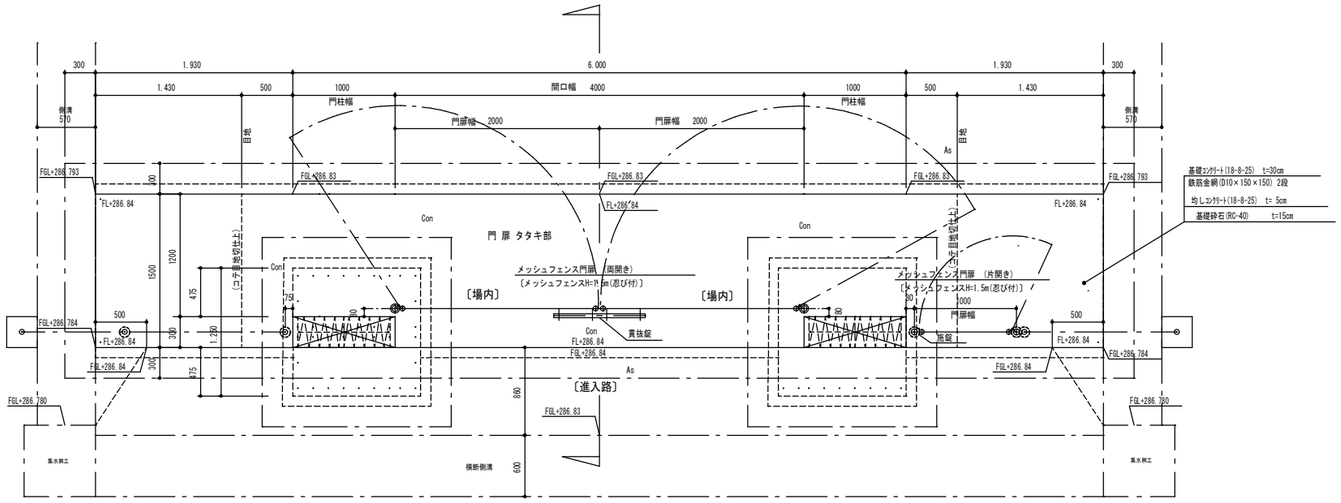

断面図

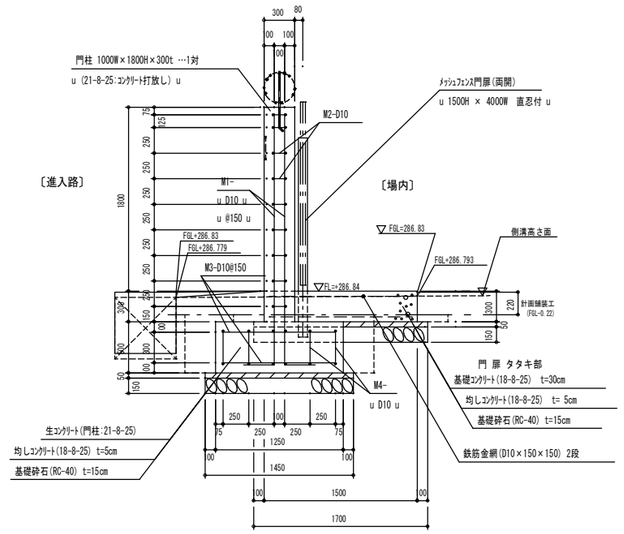

正面図

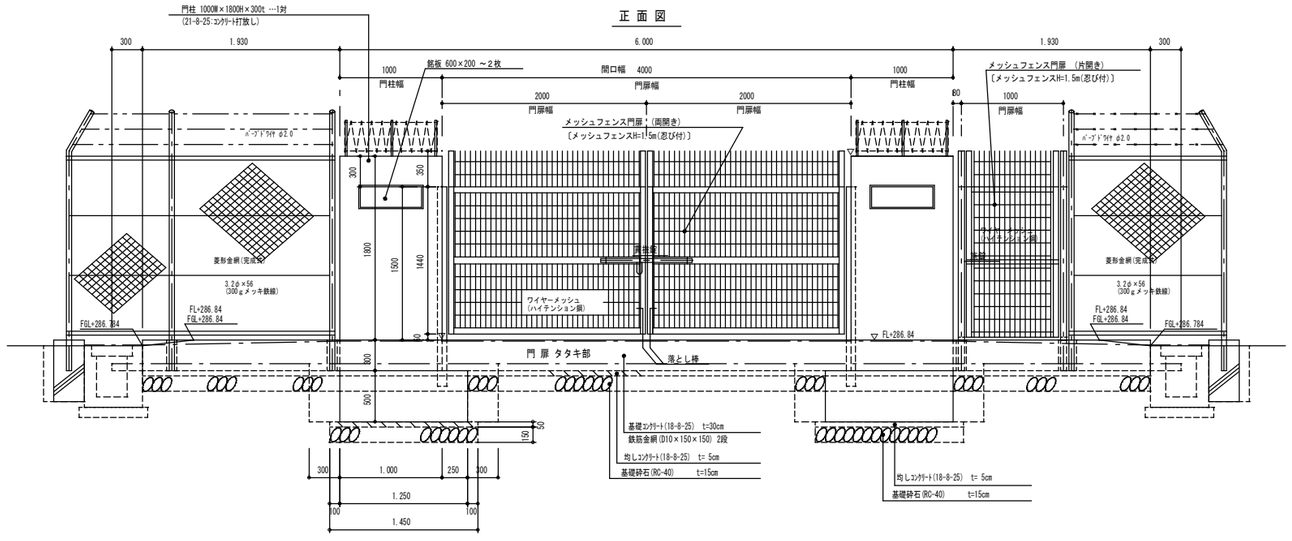

丸パイプネットフェンス標準図

外忍び付@2.000

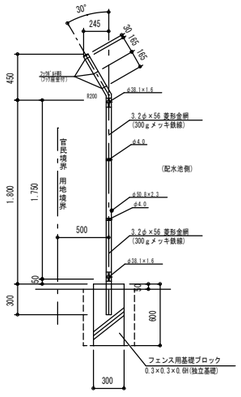

門柱鉄筋表

1ヵ所当たり

符号	径	1本当たり長さ(m)	本数	総長(m)	加工図(mm)
M1	D10	2.750	7×2	38.500	2450H
M2	D10	2.400	9	21.600	400 200
M3	D10	1.100	9×2	19.800	1100
M4	D10	3.300	6	19.800	1300 200
計				99.700	
D10 = 99.70m×(2ヵ所)×0.560kg/m = 111.6kg ≒ 0.11t					

門扉タタキ部 鉄筋金網面積計算

鉄筋金網(D10×150×150) 2段

(9.76L×1.40B-1.00L×0.25B×2)×2 = 26.33 m2

門柱上進入防止柵参考図 S=1/15

N=2箇所

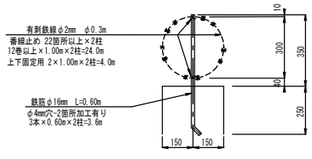

銘板参考図 S=1/15

青銅製 浮き出し文字 N=2枚

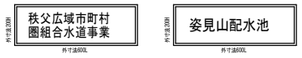

車止め柵参考図 S=1/30

(脱着式) N=5組

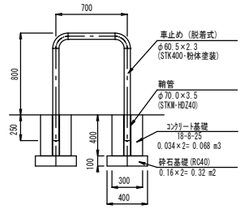

進入防止警告板参考図 S=1/15

フェンス.チェーン取付用 N=12枚

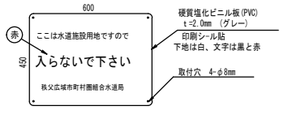

※ SUSチェーン L=8.0m～1式
(フェンス柱取付け金具共)

※ フェンス金網部 ～11式
(番線取付け共)概ね@35m

A1版 1/30
A3版 1/60

年 度	令和 5 年度		
工事名	横瀬町姿見山配水池築造工事		
図面名	門柱・門扉・フェンス構造図		
縮 尺	1/30	図面番号	C-33 / 33
秩父広域市町村圏組合水道局			

敷き鉄板配置図

A1版 1/200
A3版 1/400

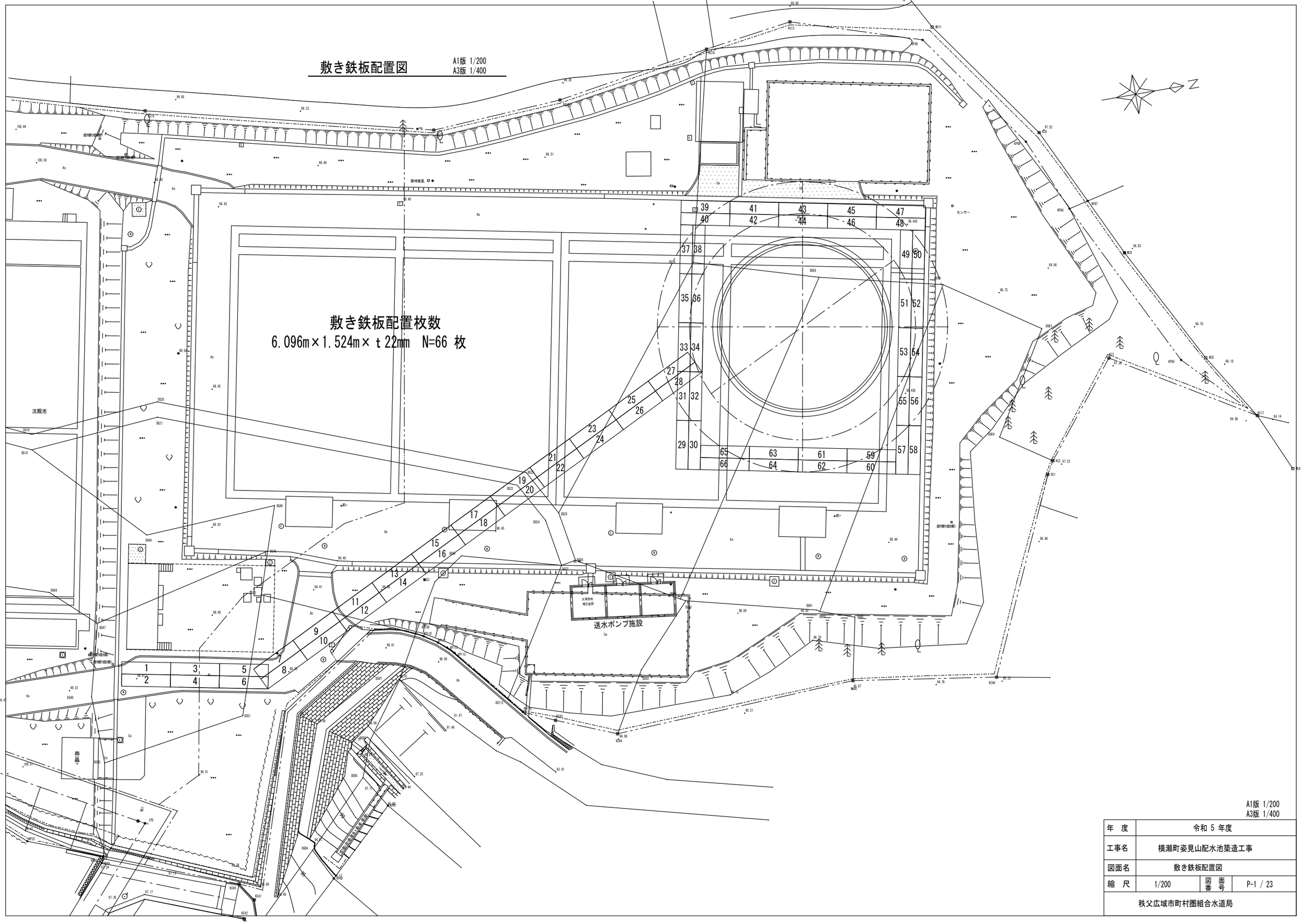

A1版 1/200
A3版 1/400

年　度	令和 5 年度		
工事名	横瀬町姿見山配水池築造工事		
図面名	敷き鉄板配置図		
縮　尺	1/200	図面番号	P-1 / 23
秩父広域市町村圏組合水道局			

配水池一般図（1）

A1版 1/60
A3版 1/120

配水池断面図

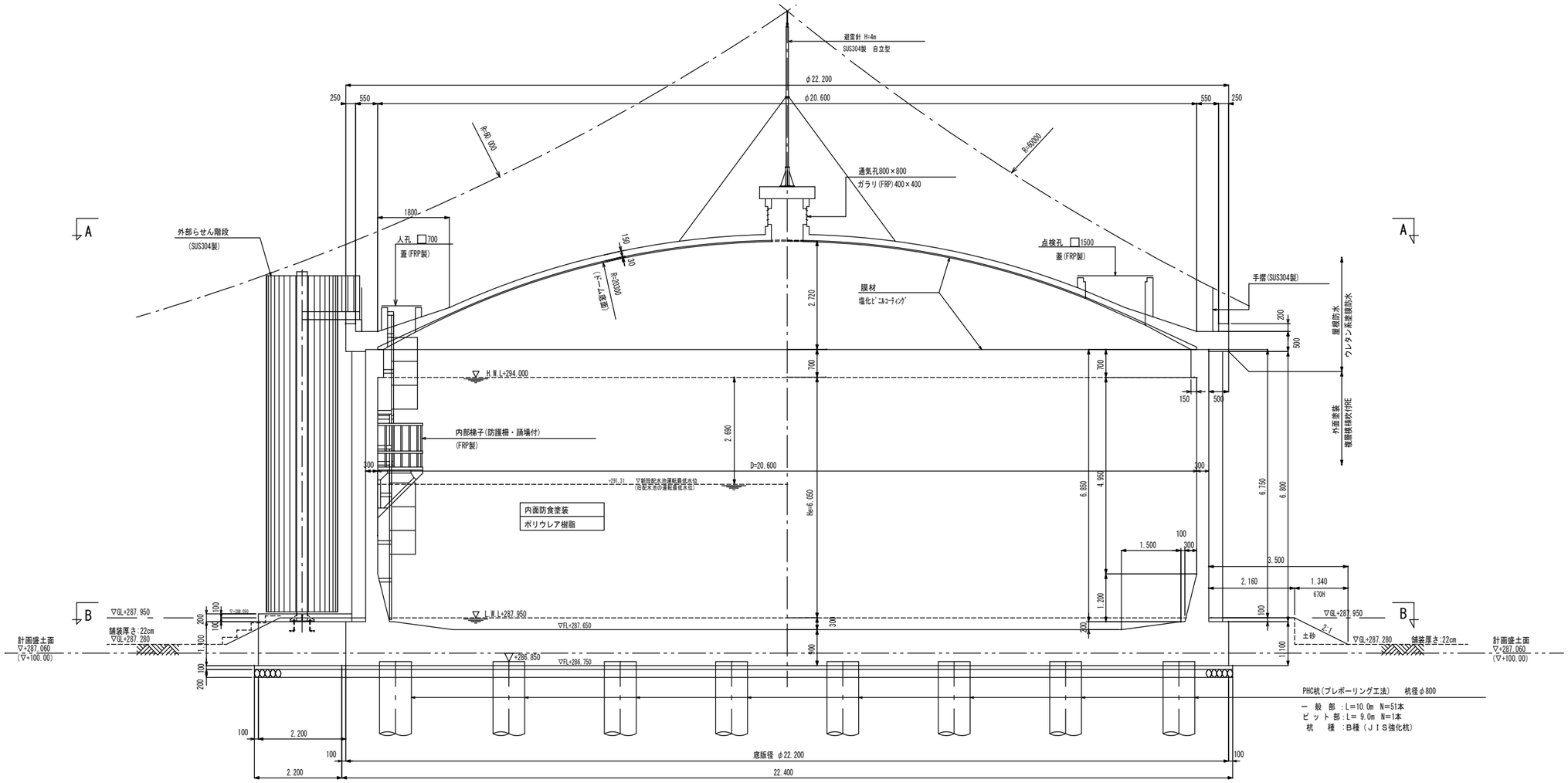

ピット部断面図

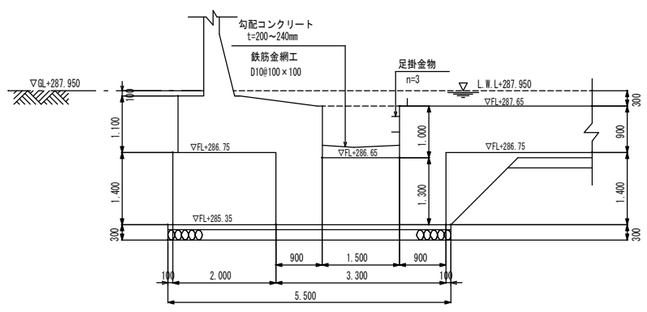

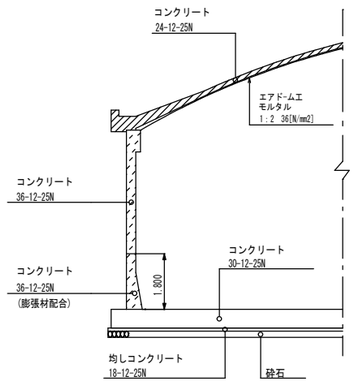

内 径	D = 20.600 [m]			
壁 厚	ts = 0.300 [m]			
有効水深	He = 6.050 [m]			
有効容量	Ve ≒ 2000.0 [m3]			
鉄 筋	SD345（杭頭補強筋を除く）			
PC鋼材	縦締め：1B23B1			
	横締め：1S19.3			
コンクリート	屋根、歩廊	Fc = 24 [N/mm2]		
	側 壁	Fc = 36 [N/mm2] (H=0～1.8m 膨張材配合)		
	底版・管防護	Fc = 30 [N/mm2]		
	均しコンクリート	Fc = 18 [N/mm2]		

注1)ピラスターのコンクリート強度は、側壁コンクリートに準じる。
注2)側壁のプレストレス導入時のコンクリート圧縮強度は
27N/mm2以上 とする。

A1版 1/60
A3版 1/120

年 度	令和 5 年度		
工事名	横瀬町姿見山配水池築造工事		
図面名	配水池一般図（1）		
縮 尺	1/60	図 面 番 号	P-2 / 23
秩父広域市町村圏組合水道局			

配水池一般図（2）

A1版 1/100
A3版 1/200

配水池平面図
(A-A)

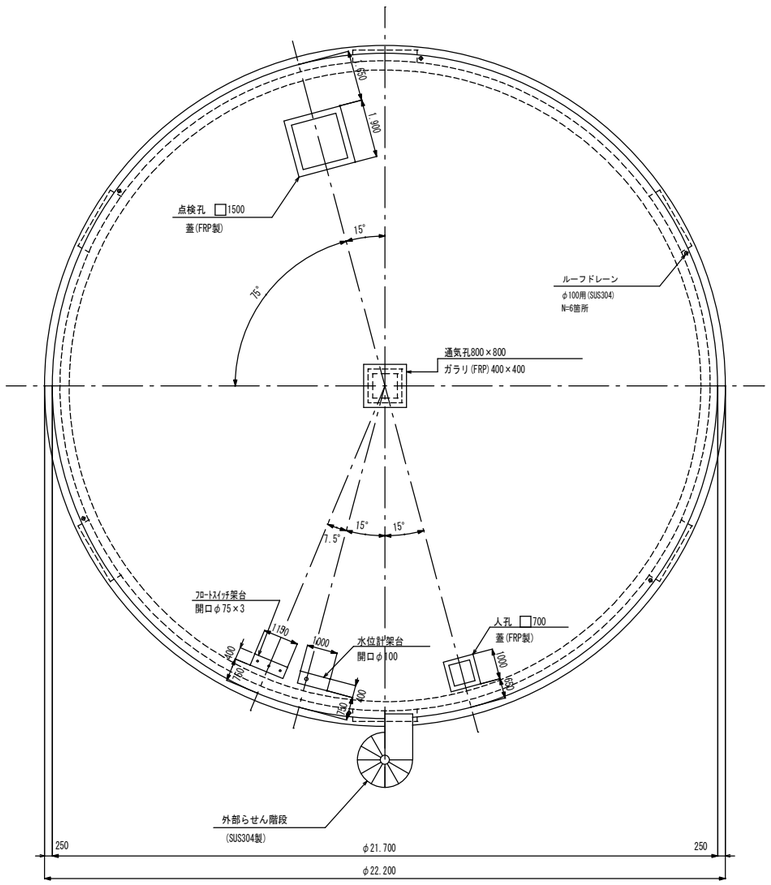

配水池平面図
(B-B)

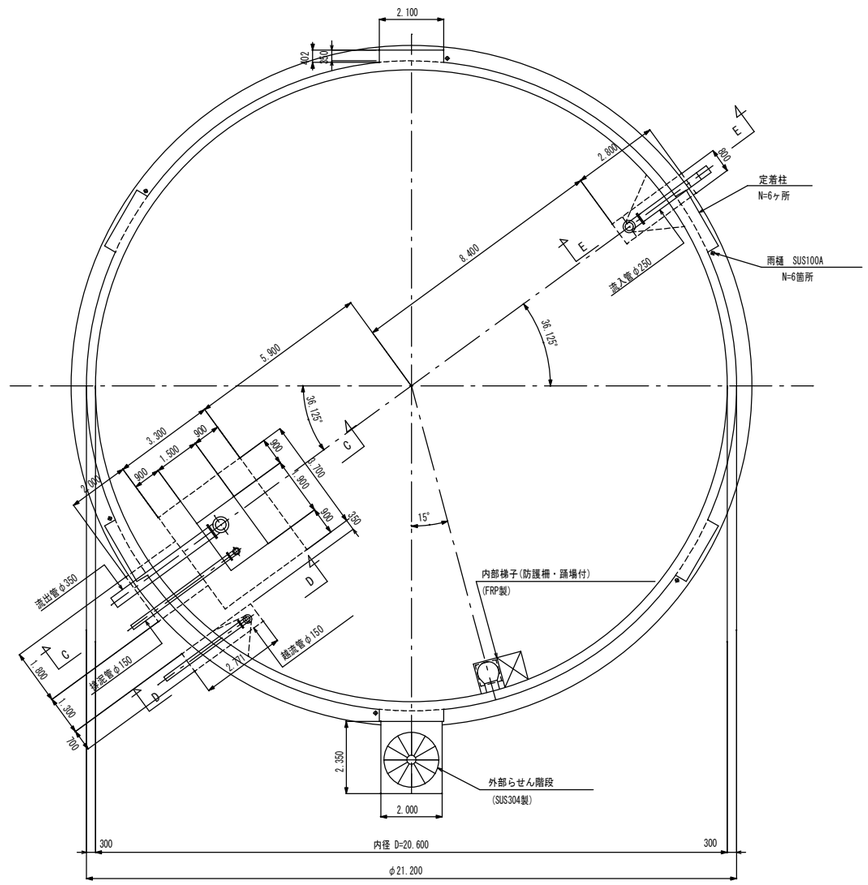

(C-C)

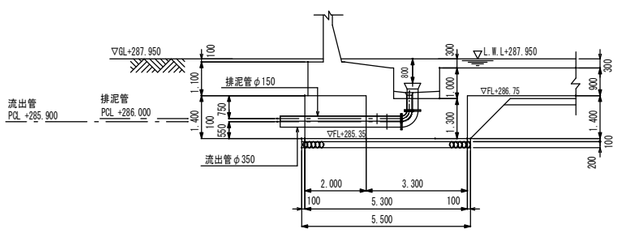

(D-D)

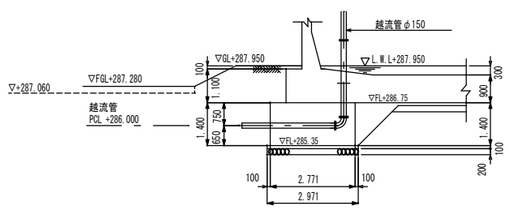

(E-E)

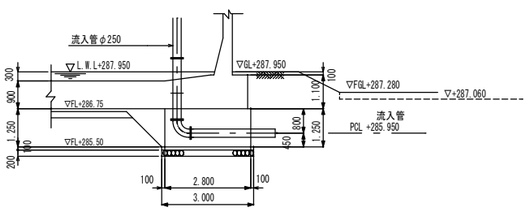

A1版 1/100
A3版 1/200

年　度	令和 5 年度		
工事名	横瀬町姿見山配水池築造工事		
図面名	配水池一般図（2）		
縮　尺	1/100	図面番号	P-3 / 23
秩父広域市町村圏組合水道局			

杭配置図（1）

杭の工法：プレボーリング工法

杭配置平面図

A1版 1/60
A3版 1/120

凡　例

一般部	○
ピット部	◎

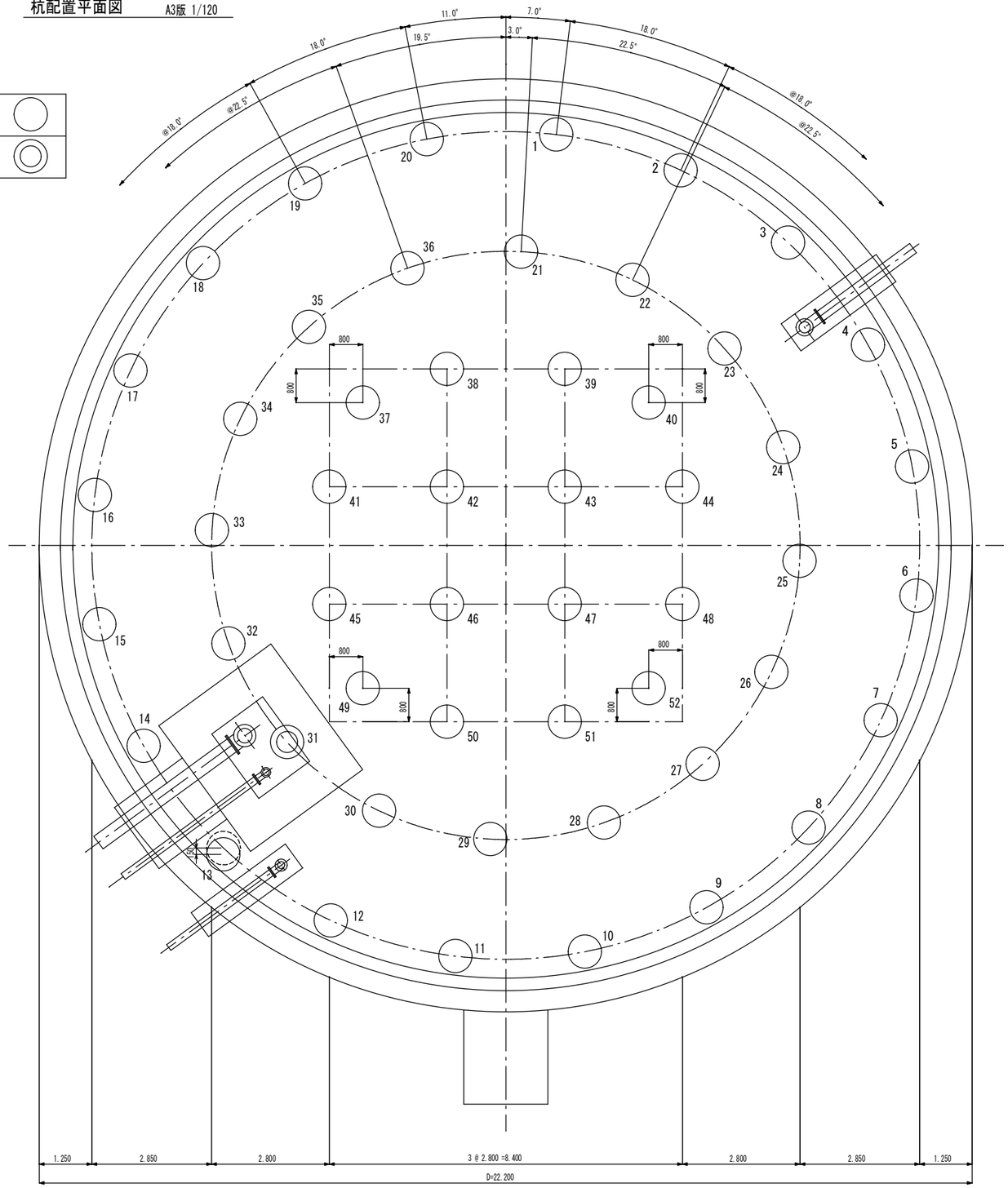

杭頭詳細図

A1版 1/30
A3版 1/60

放射筋部

（35本）　（1～30, 32～36）

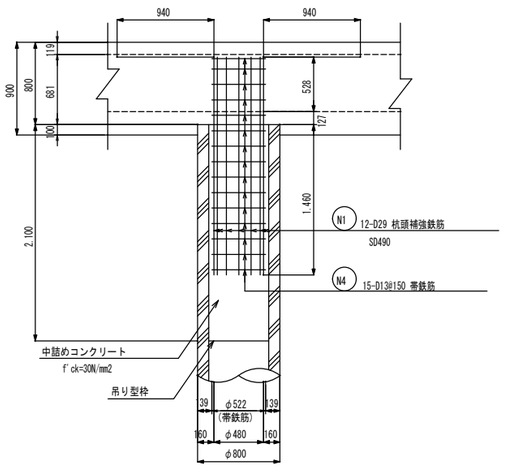

格子筋部

（16本）　（37～52）

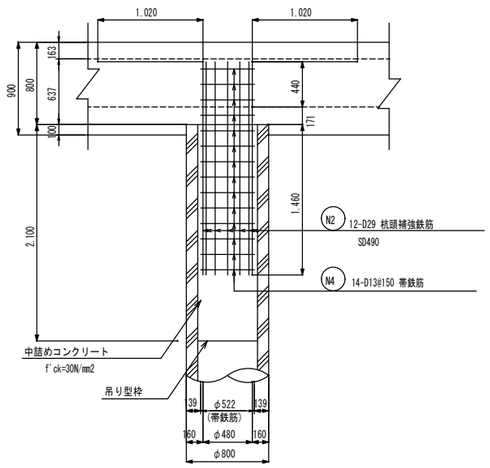

ピット部

（1本）　（31）

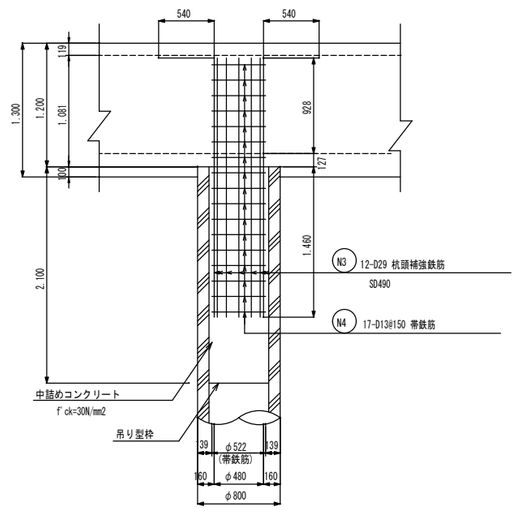

断面

（全杭共通）

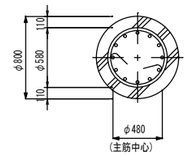

A1版 1/60
A3版 1/120

年　度	令和 5 年度		
工事名	横瀬町姿見山配水池築造工事		
図面名	杭配置図（1）		
縮　尺	1/60, 1/30	図 面 番 号	P-4 / 23
秩父広域市町村圏組合水道局			

杭配置図(その２)

杭の工法：プレボーリング工法

杭配置断面図

A1版 1/60
A3版 1/120

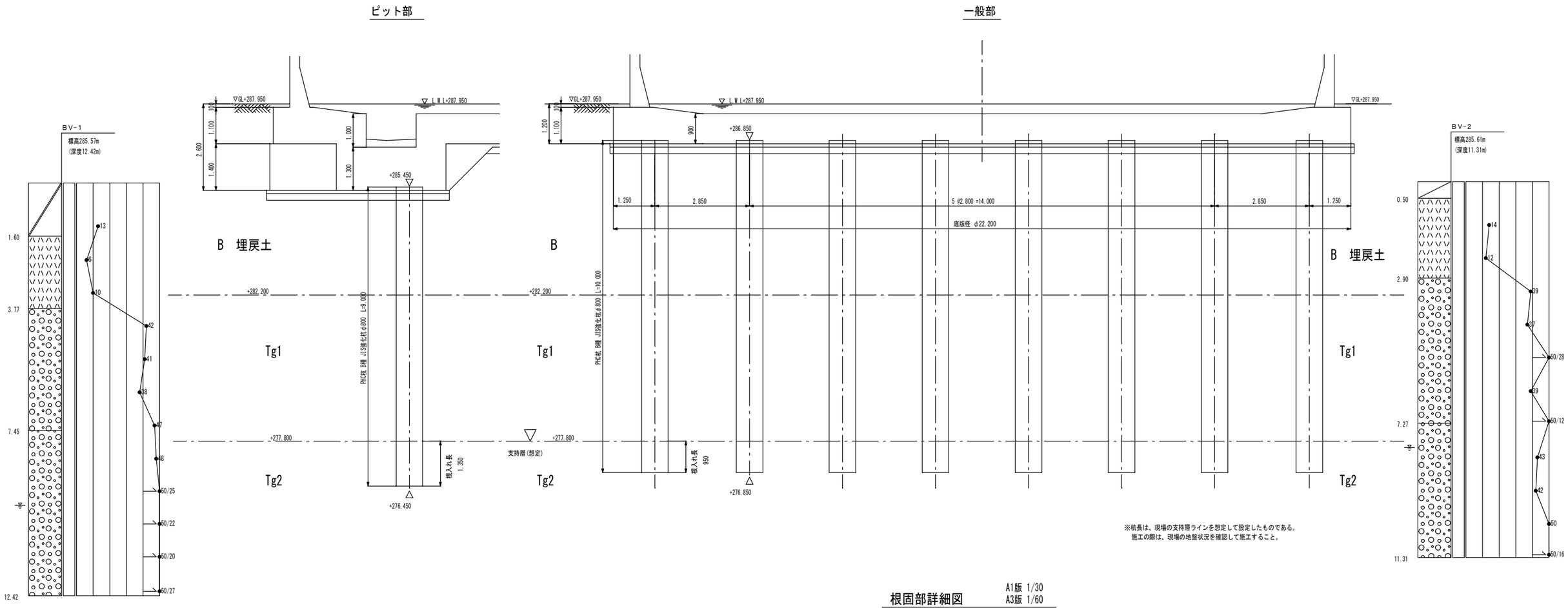

※杭長は、現場の支持層ラインを想定して設定したものである。
施工の際は、現場の地盤状況を確認して施工すること。

根固部詳細図

A1版 1/30
A3版 1/60

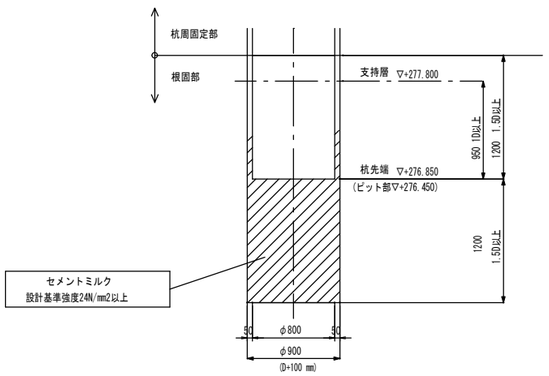

地盤のＮ値

地 質 名	記 号	層相	Ｎ値分布
盛 土	B	盛土(埋戻し層)	1
段丘堆積層	Tg1	玉石混じり砂礫	38.5
	Tg2	玉石混じり砂礫	50

※Tg2層を支持層とする。

杭諸元

	杭1本当り		杭本数
	杭天端 標高	杭長 PHC杭 B種 (JIS 強化杭)	
	TP+m	m	本
一般部	286.850	10.0	51
ピット	285.450	9.0	1
Σ			52

A1版 1/60
A3版 1/120

年 度	令和 5 年度		
工事名	横瀬町姿見山配水池築造工事		
図面名	杭配置図(２)		
縮 尺	1/60.1/30	図 面 番 号	P-5 / 23
秩父広域市町村圏組合水道局			

底版配筋図（1）

A1版 1/50
A3版 1/100

表現上見やすくするため、せん断補強筋(左側)、組立筋(右側)とする。

断　面　図

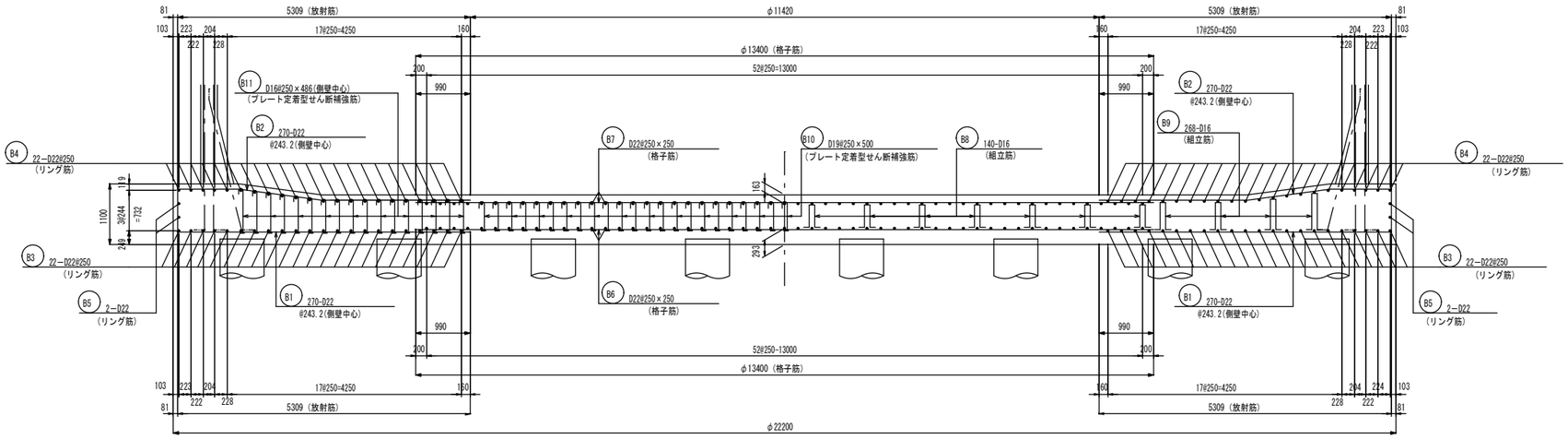

平　面　図

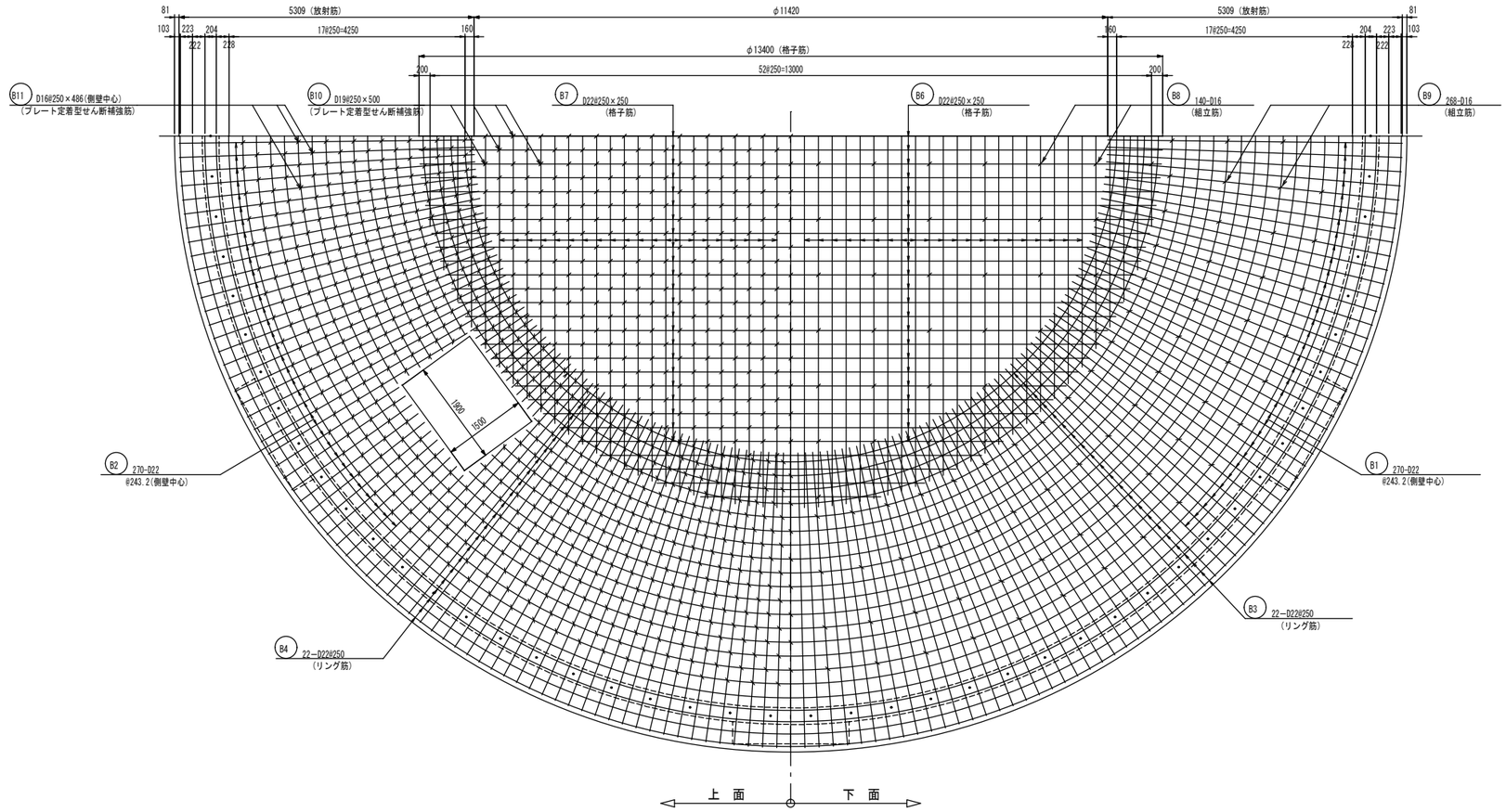

A1版 1/50
A3版 1/100

年　度	令和 5 年度		
工事名	横瀬町姿見山配水池築造工事		
図面名	底版配筋図（1）		
縮　尺	1/50	図面番号	P-6 / 23
秩父広域市町村圏組合水道局			

底版配筋図（2）

A1版 1/50
A3版 1/100

断 面 図

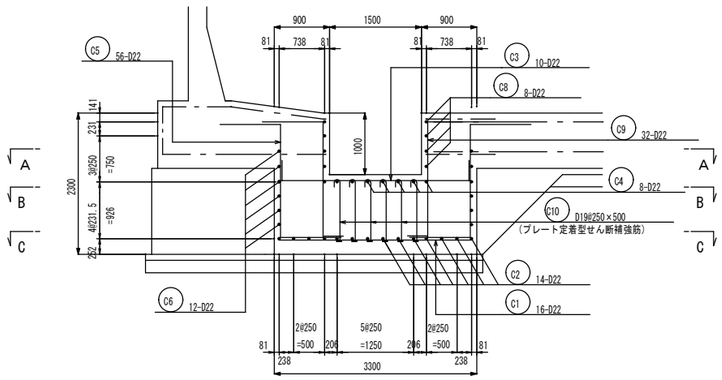

D-D 断 面 図

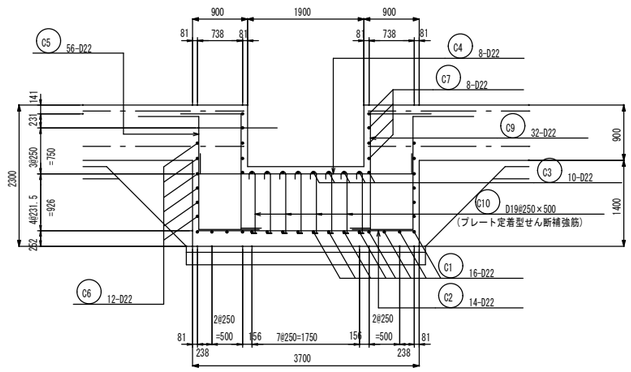

階段基礎断面配筋図

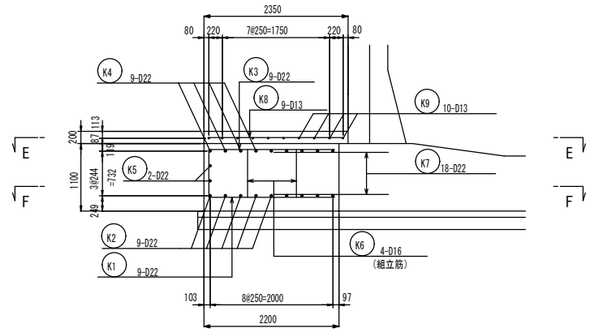

A-A 断 面 図

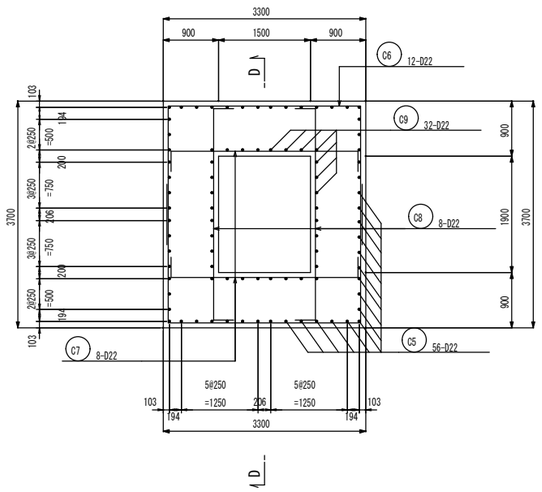

配管貫通部補強図

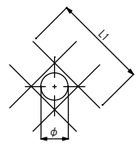

配管径		配置位置	番号	鉄筋径	L1	N(本)
流入管	φ250(φ267.4)	底版　上・下側	X1	D22	1810	8
流出管	φ350(φ355.6)	ピット　内・外側	X2	D22	1900	8
排水管	φ150(φ165.2)	ピット　内・外側	X3	D22	1710	8
越流管	φ150(φ165.2)	底版　上・下側	X4	D22	1710	8

注）上記の形状で配置できない部位については、L1を確保できる寸法で適宜折り曲げること。

E-E 断 面 図

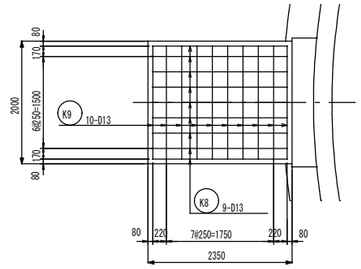

F-F 断 面 図

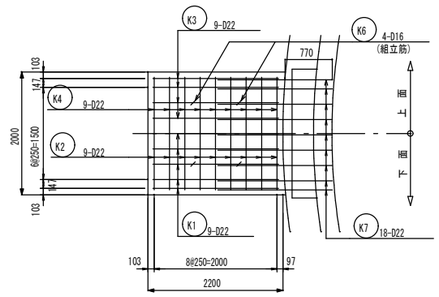

B-B 断 面 図

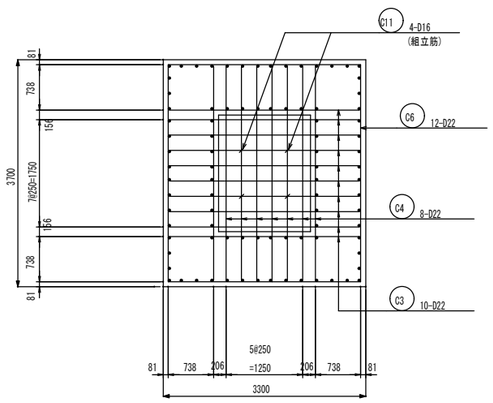

C-C 断 面 図

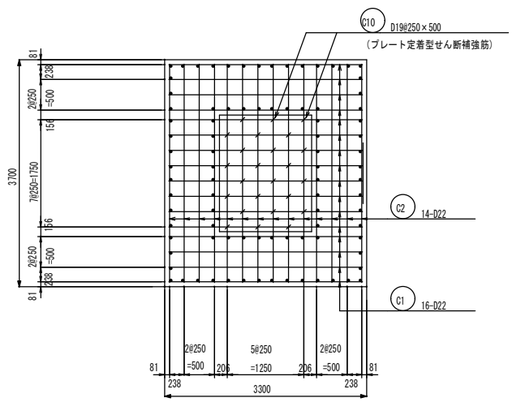

A1版 1/50
A3版 1/100

年　度	令和 5 年度		
工事名	横瀬町姿見山配水池築造工事		
図面名	底版配筋図（2）		
縮　尺	1/50	図面番号	P-7 / 23
秩父広域市町村圏組合水道局			

側壁ＰＣ配置図

断面図　A1版 1/30　A3版 1/60

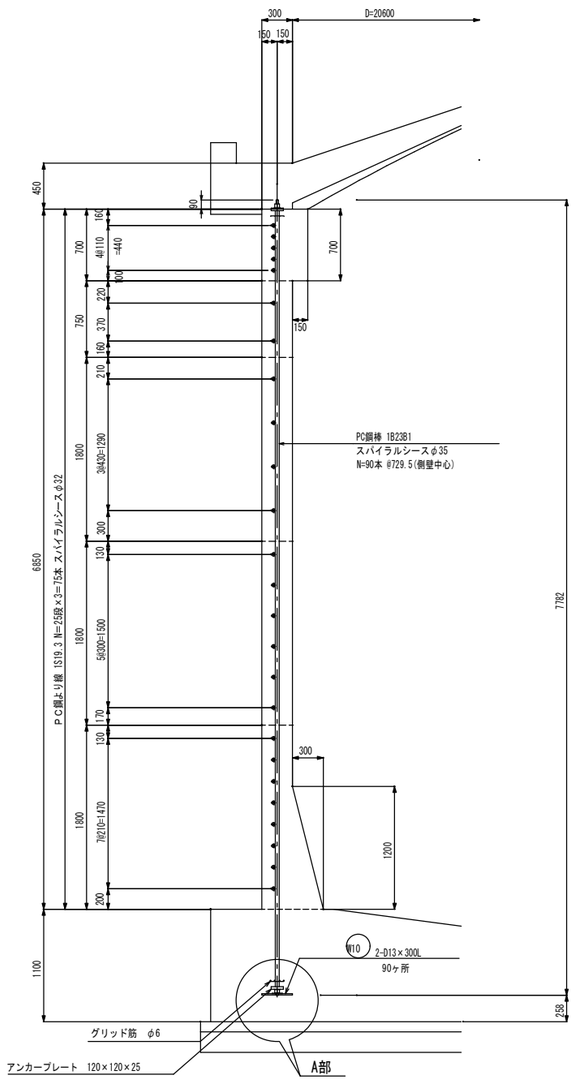

側面図　A1版 1/30　A3版 1/60

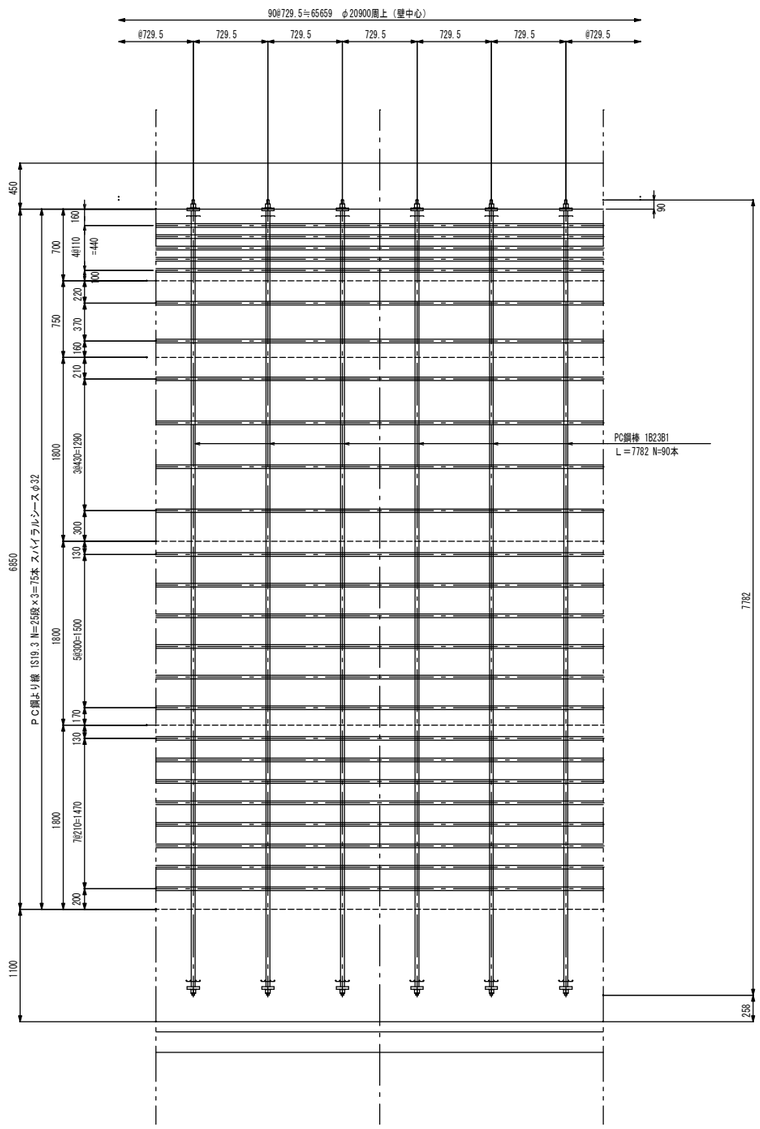

ＰＣ鋼より線定着部詳細図　A1版 1/30　A3版 1/60

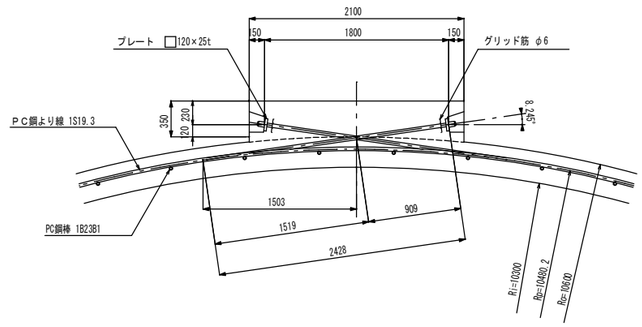

A部詳細図　A1版 1/10　A3版 1/20

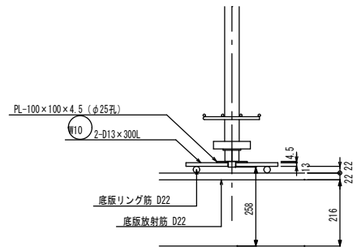

グリッド筋詳細図　S=FREE

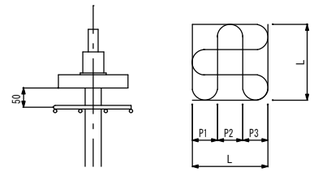

一覧表

PC鋼材の名称	P1	P2	P3	L	グリッド筋径
1B23B1	40	50	40	130	φ6
1S19.3	40	50	40	130	φ6

ＰＣ鋼より線平面配置図　S=FREE

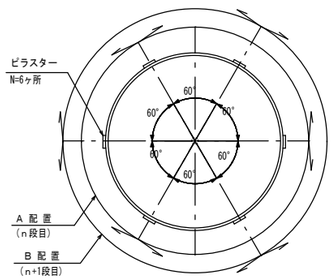

注）PC鋼より線は、A段,B段 交互に配置する。

A1版 1/30
A3版 1/60

年　度	令和 5 年度		
工事名	横瀬町姿見山配水池築造工事		
図面名	側壁ＰＣ配置図		
縮　尺	1/30.1/10	図 面 番 号	P-8 / 23
秩父広域市町村圏組合水道局			

側壁配筋図

A1版 1/30
A3版 1/60

断面図

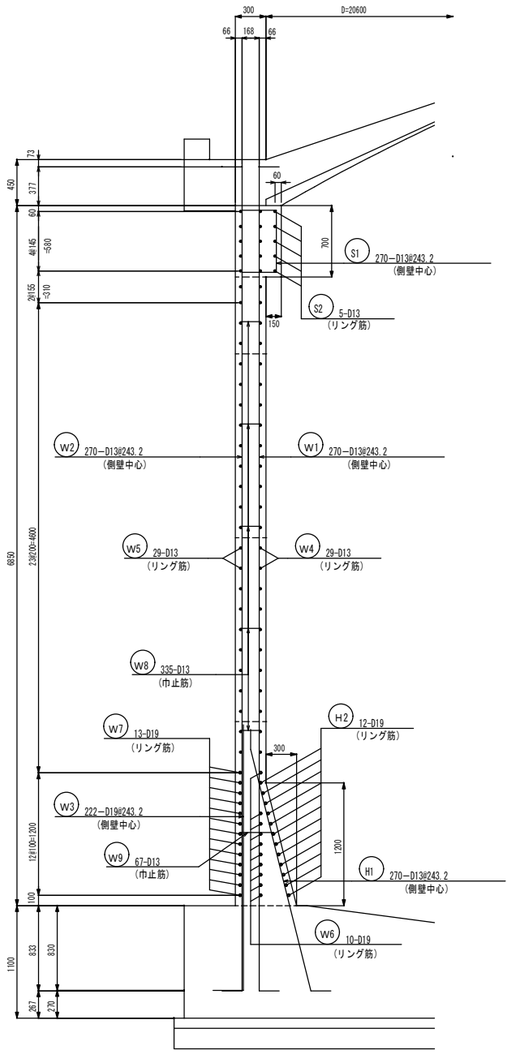

※ W3 はピラスター部に配置しない。

側面図

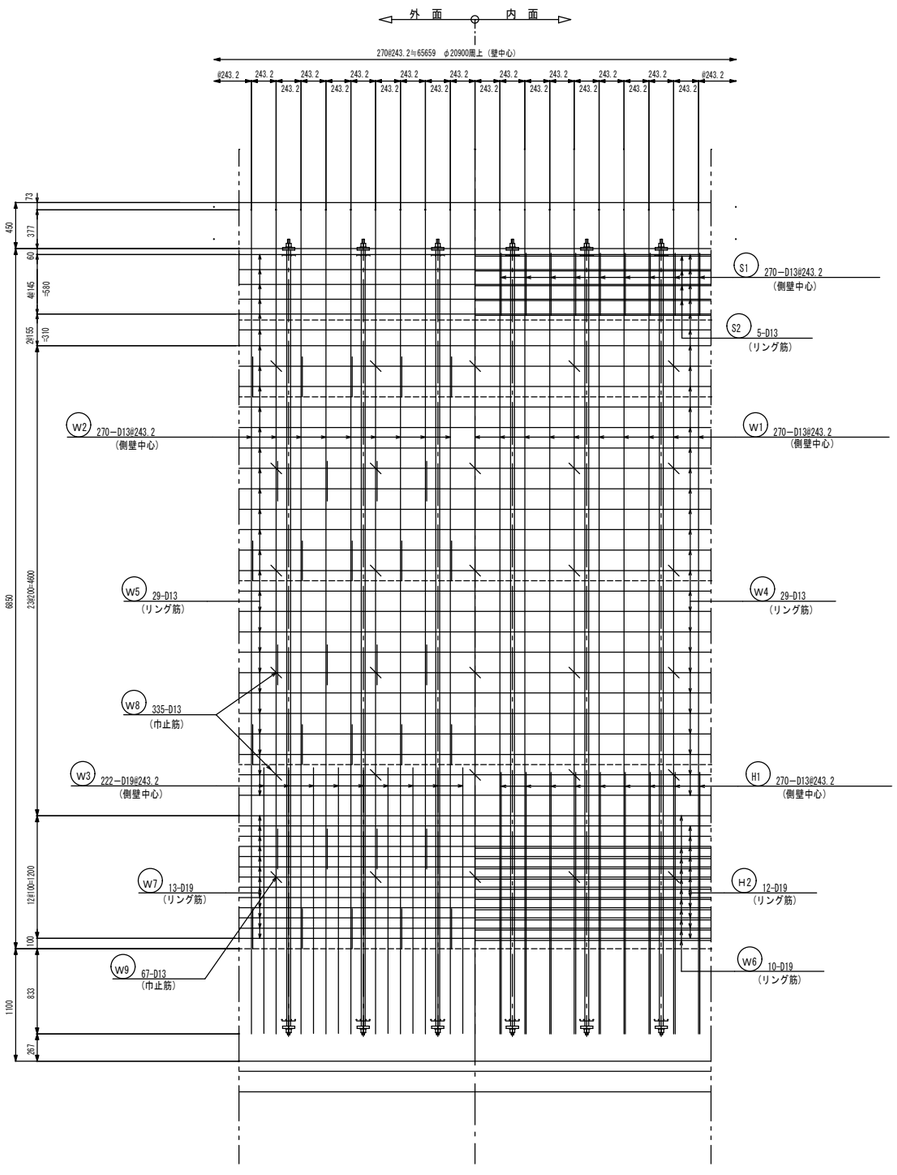

ピラスター断面配筋図
（６ヶ所）

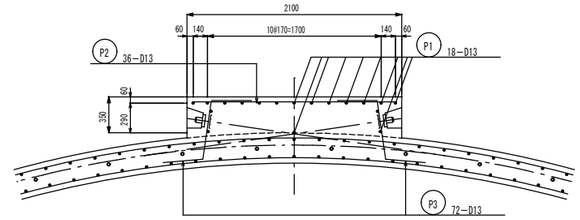

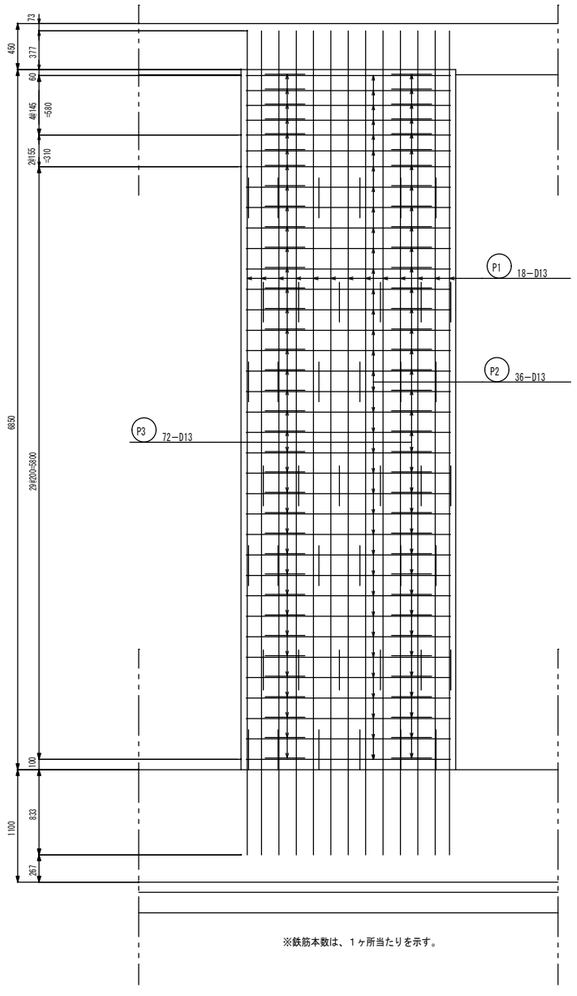

※鉄筋本数は、１ヶ所当たりを示す。

A1版 1/30
A3版 1/60

年　度	令和 5 年度		
工事名	横瀬町姿見山配水池築造工事		
図面名	側壁配筋図		
縮　尺	1/30	図面番号	P-9 / 23
秩父広域市町村圏組合水道局			

屋根配筋図（1）

A1版 1/40
A3版 1/80

断 面 図

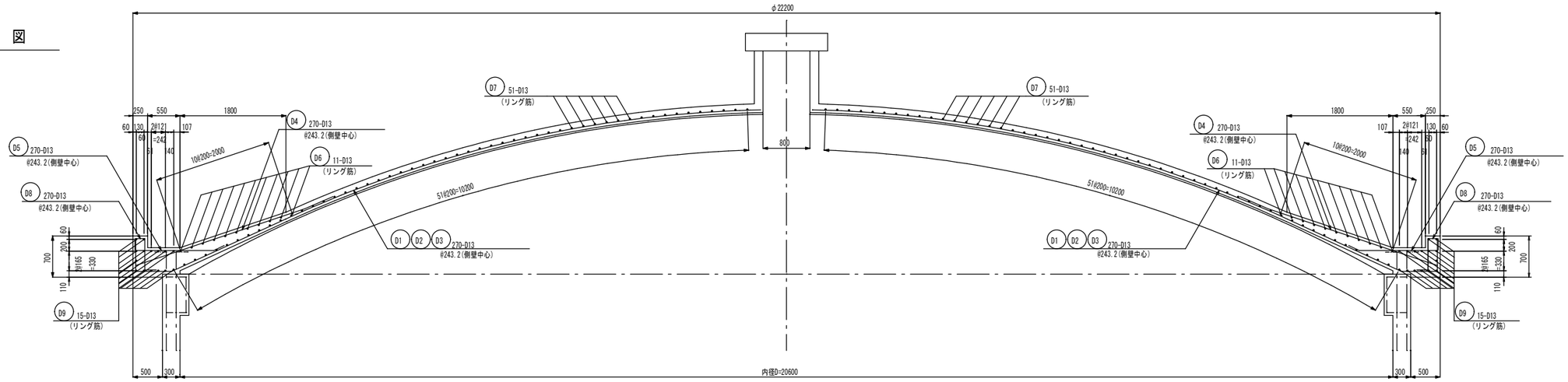

平 面 図

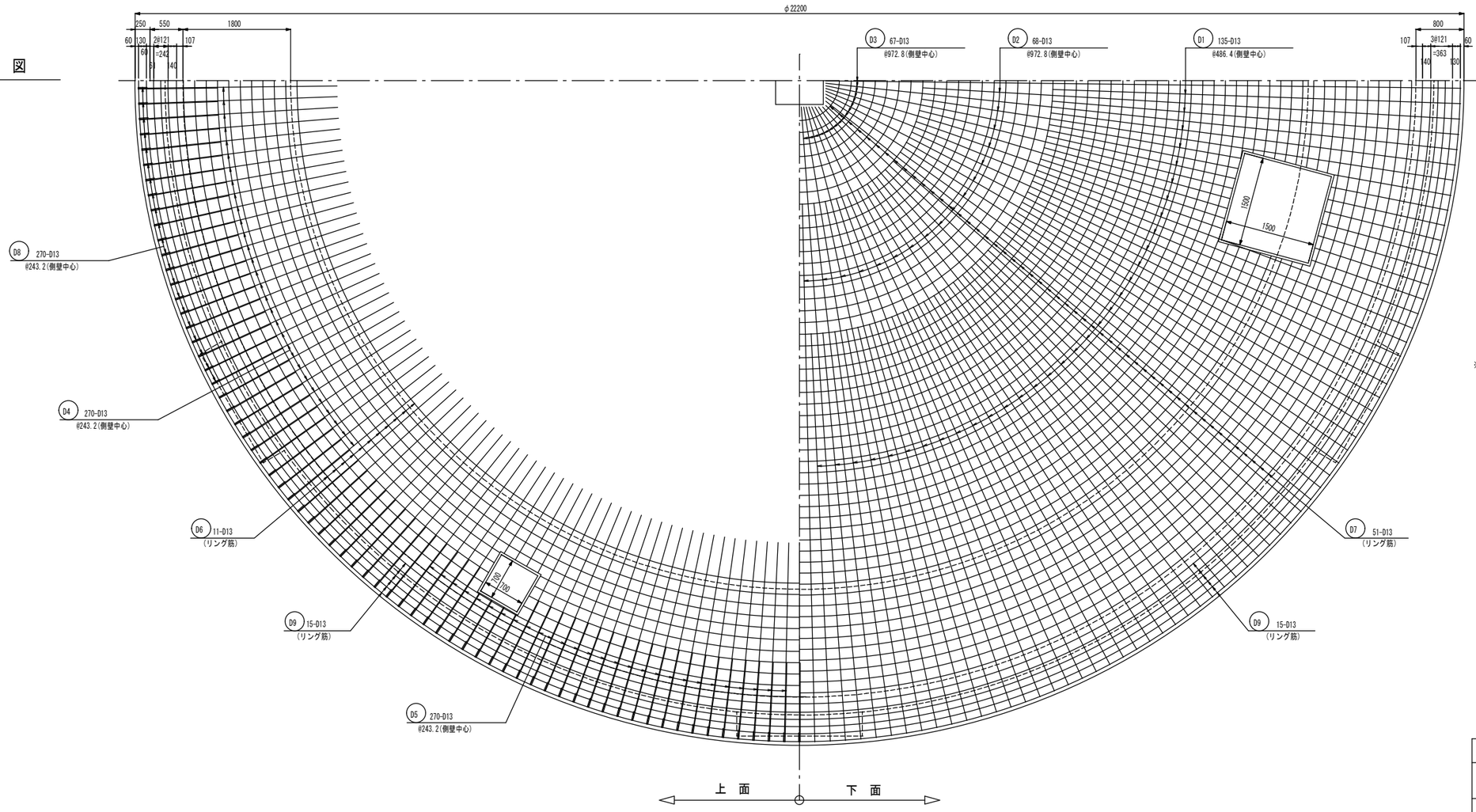

※人孔、点検孔の位置は、配水池一般図(2)を参照すること。

A1版 1/40
A3版 1/80

年 度	令和 5 年度		
工事名	横瀬町姿見山配水池築造工事		
図面名	屋根配筋図（1）		
縮 尺	1/40	図 面 番 号	P-10 / 23
秩父広域市町村圏組合水道局			

屋根配筋図（2）

A1版 1/30
A3版 1/60

通気孔配筋図

断 面 図

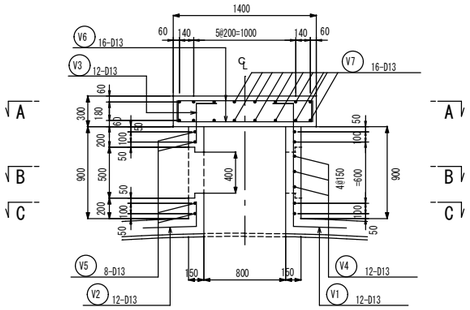

A－A

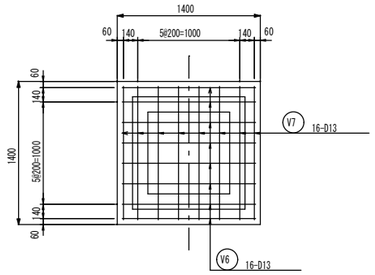

B－B　　C－C

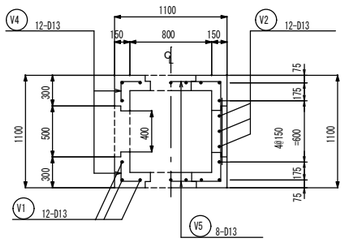

通気孔補強筋

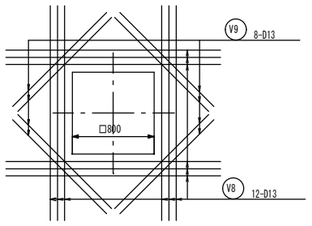

人孔配筋図

断 面 図

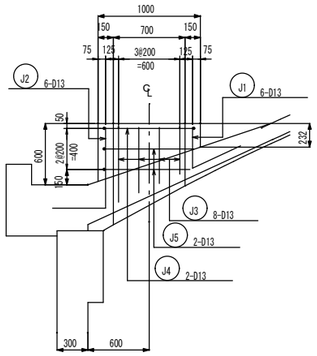

平 面 図

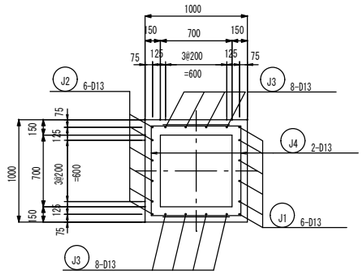

人孔補強筋

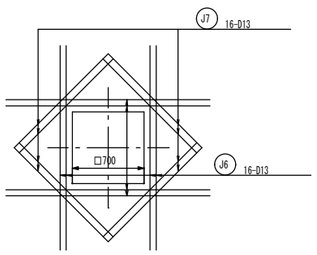

点検孔配筋図

断 面 図

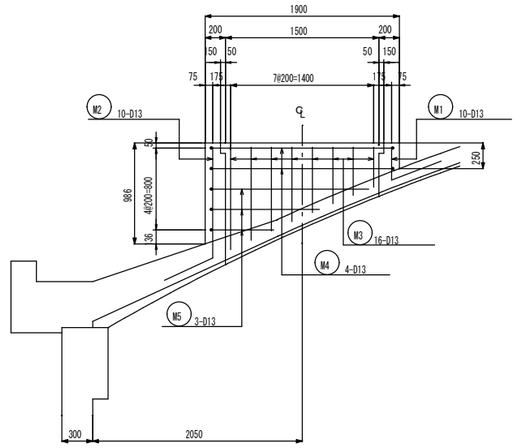

平 面 図

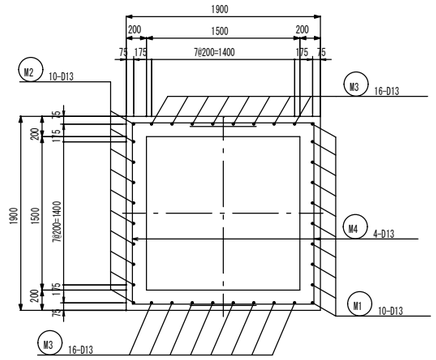

点検孔補強筋

上側

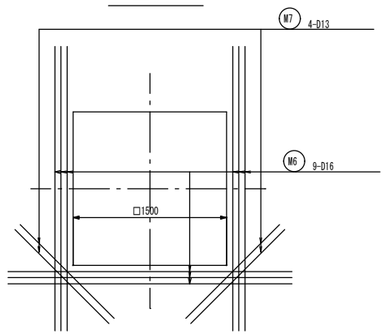

下側

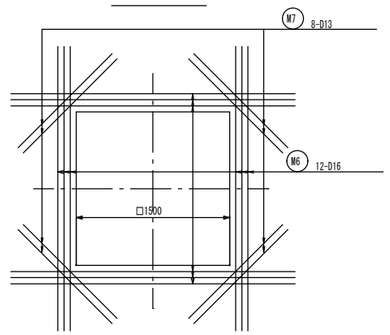

A1版 1/30
A3版 1/60

年　度	令和 5 年度		
工事名	横瀬町姿見山配水池築造工事		
図面名	屋根配筋図（2）		
縮　尺	1/30	図 面 番 号	P-11 / 23
秩父広域市町村圏組合水道局			

配管防護配筋図

平　面　図

A1版 1/60
A3版 1/120

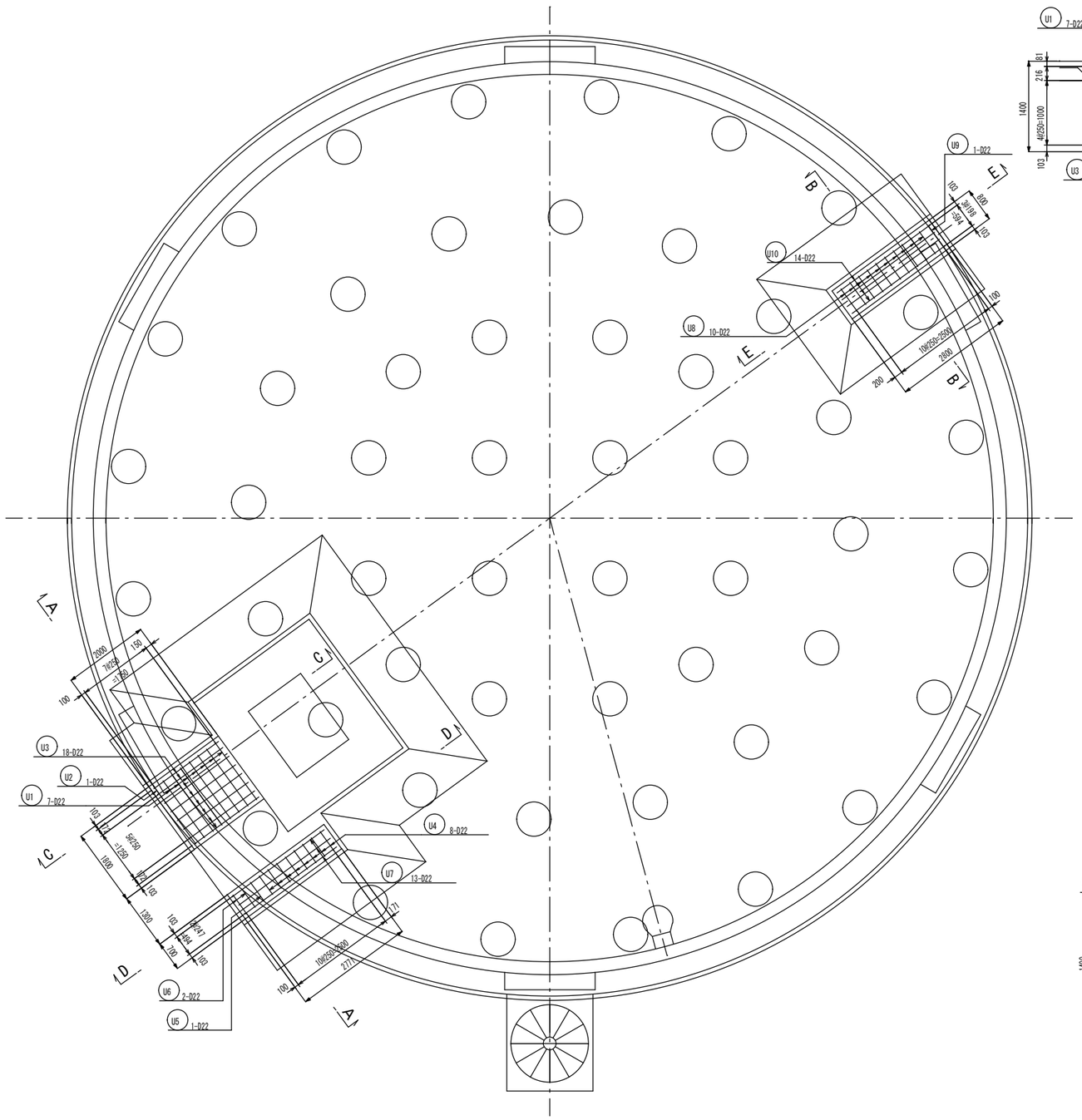

断　面　図

A1版 1/40
A3版 1/80

A－A

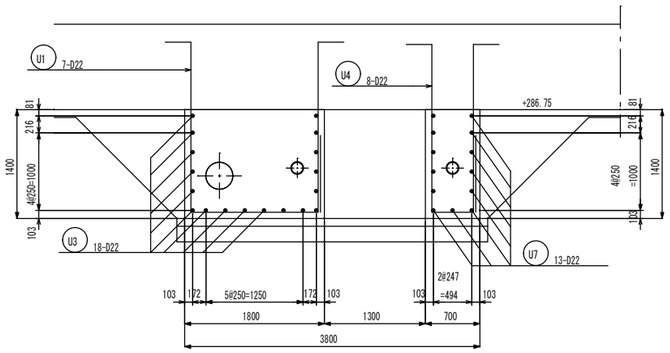

B－B

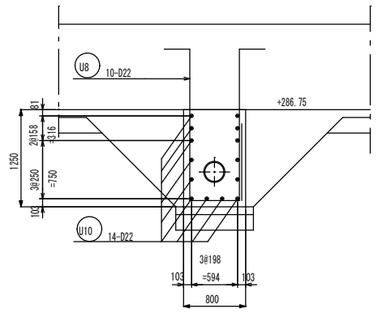

C－C

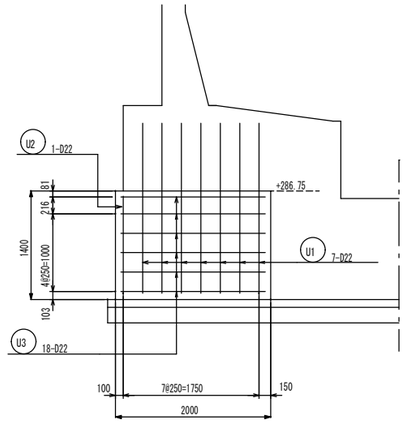

E－E

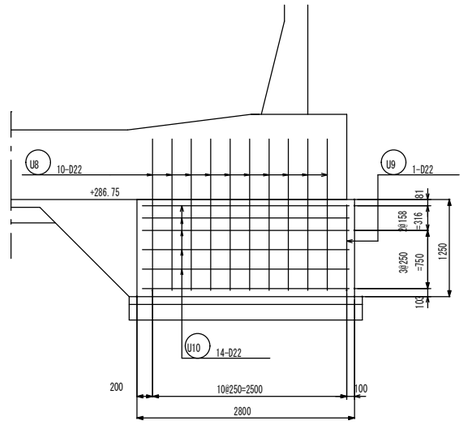

D－D

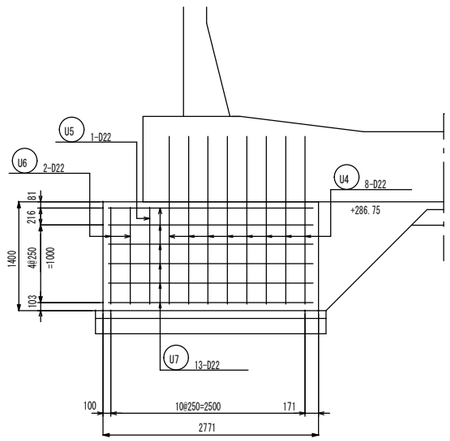

A1版 1/40.1/60
A3版 1/80.1/120

年　度	令和 5 年度		
工事名	横瀬町姿見山配水池築造工事		
図面名	配管防護配筋図		
縮　尺	1/60.1/40	図面番号	P-12 / 23
秩父広域市町村圏組合水道局			

鉄筋加工図（1）

S=FREE

鉄 筋 重 量 表

記 号	鉄筋径	単位重量 [Kg/m]	鉄筋長 [m]	重 量 [Kg/本]	本 数 [本]	総重量 [Kg]	備考
底 版							
B1	D22	3.040	6.090	18.514	270	4998.8	
B2	D22	3.040	6.100	18.544	270	5006.9	
B3	D22	3.040	8.000	24.320	168	4085.8	
B4	D22	3.040	8.000	24.320	168	4085.8	
B5	D22	3.040	8.000	24.320	20	486.4	
B6	D22	3.040	8.000	24.320	161	3915.5	
B7	D22	3.040	8.000	24.320	161	3915.5	
B8	D16	1.560	1.500	2.340	140	327.6	
B9	D16	1.560	1.780	2.777	268	744.2	
B10	D19	2.250	0.700	1.575	857	1349.8	プレート定着型せん断補強筋
B11	D16	1.560	0.800	1.248	2255	2814.2	プレート定着型せん断補強筋
X1	D22	3.040	1.810	5.502	8	44.0	
X2	D22	3.040	1.900	5.776	8	46.2	
X3	D22	3.040	1.710	5.198	8	41.6	
X4	D22	3.040	1.710	5.198	8	41.6	
控除	D22	3.040	1.640	4.986	-12	-59.8	
〃	D22	3.040	1.640	4.986	-12	-59.8	
〃	D22	3.040	2.040	6.202	-7	-43.4	
〃	D22	3.040	2.040	6.202	-7	-43.4	
			小計	SD345	D16	3886.0	kg
				SD345	D19	1349.8	kg
				SD345	D22	26461.7	kg
ピット							
C1	D22	3.040	3.160	9.606	16	153.7	
C2	D22	3.040	3.560	10.822	14	151.5	
C3	D22	3.040	3.760	11.430	10	114.3	
C4	D22	3.040	4.160	12.646	8	101.2	
C5	D22	3.040	3.830	11.643	56	652.0	
C6	D22	3.040	7.670	23.317	12	279.8	
C7	D22	3.040	3.710	11.278	8	90.2	
C8	D22	3.040	4.110	12.494	8	100.0	
C9	D22	3.040	3.210	9.758	32	312.3	
C10	D19	2.250	1.180	2.655	24	63.7	プレート定着型せん断補強筋
C11	D16	1.560	2.460	3.838	4	15.4	
			小計	SD345	D16	15.4	kg
				SD345	D19	63.7	kg
				SD345	D22	1955.0	kg
階段基礎							
K1	D22	3.040	2.830	8.603	9	77.4	
K2	D22	3.040	3.310	10.062	9	90.6	
K3	D22	3.040	2.830	8.603	9	77.4	
K4	D22	3.040	3.310	10.062	9	90.6	
K5	D22	3.040	5.850	17.784	2	35.6	
K6	D16	1.560	2.070	3.229	4	12.9	
K7	D22	3.040	1.870	5.685	18	102.3	
K8	D13	0.995	2.210	2.199	9	19.8	
K9	D13	0.995	1.860	1.851	10	18.5	
			小計	SD345	D13	38.3	kg
				SD345	D16	12.9	kg
				SD345	D22	473.9	kg
杭頭補強筋							
N1	D29	5.040	3.060	15.422	420	6477.2	SD490
N2	D29	5.040	3.100	15.624	192	2999.8	〃
N3	D29	5.040	3.060	15.422	12	185.1	〃
N4	D13	0.995	2.780	2.766	766	2118.8	
			小計	SD345	D13	2118.8	kg
				SD490	D29	9662.1	kg

底 版

B1 270-D22×6,090

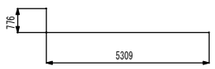

B2 270-D22×6,100

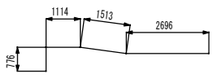

B3 168-D22×8,000

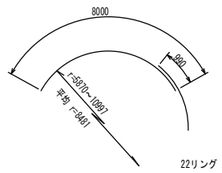

本数＝ $\frac{2\pi\times8.481\times22}{(8.0-0.990)}$ =167.2≒168

B4 168-D22×8,000

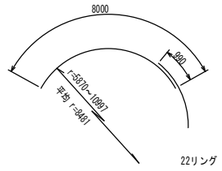

本数＝ $\frac{2\pi\times8.481\times22}{(8.0-0.990)}$ =167.2≒168

B5 20-D22×8,000

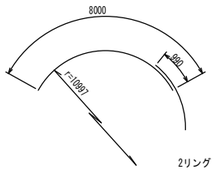

本数＝ $\frac{2\pi\times10.997\times2}{(8.0-0.990)}$ =19.7≒20

B6 161-D22×8,000

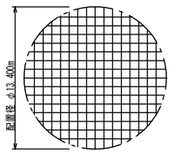

配置ﾋﾟｯﾁ 250mm

鉄筋定尺長 L=8.000m（ﾗｯﾌﾟ長L=0.990m）

面積＝ π/4×13.400^2=141.026

本数＝ $\frac{2\times141.026}{0.25\times(8.0-0.990)}$ =160.9≒161

B7 161-D22×8,000

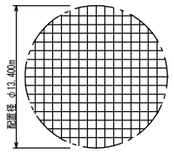

配置ﾋﾟｯﾁ 250mm

鉄筋定尺長 L=8.000m（ﾗｯﾌﾟ長L=0.990m）

面積＝ π/4×13.400^2=141.026

本数＝ $\frac{2\times141.026}{0.25\times(8.0-0.990)}$ =160.9≒161

B8 140-D16×1,500

B9 268-D16×1,780

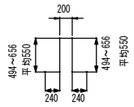

B10 857-D19×700

プレート定着型せん断補強筋

B11 2255-D16×800

プレート定着型せん断補強筋

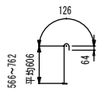

配管貫通部補強筋

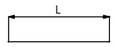

X1 8-D22×1,810

X2 8-D22×1,900

X3 8-D22×1,710

X4 8-D22×1,710

控除 B1 12-D22×1,640

（ピット部）

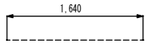

控除 B2 12-D22×1,640

（ピット部）

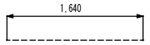

控除 B3 7-D22×2,040

（ピット部）

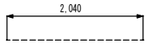

控除 B4 7-D22×2,040

（ピット部）

ピット

C1 16-D22×3,160

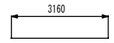

C2 14-D22×3,560

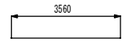

C3 10-D22×3,760

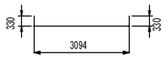

C4 8-D22×4,160

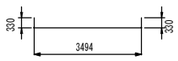

C5 56-D22×3,830

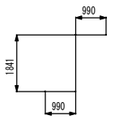

C6 12-D22×7,670

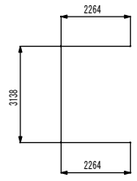

C7 8-D22×3,710

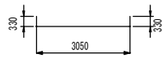

C8 8-D22×4,110

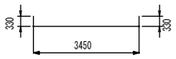

C9 32-D22×3,210

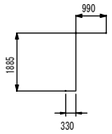

C10 24-D19×1,180

プレート定着型せん断補強筋

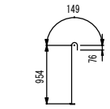

C11 4-D16×2,460

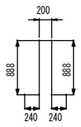

階段基礎

K1 9-D22×2,830

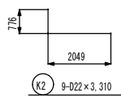

K2 9-D22×3,310

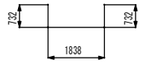

K3 9-D22×2,830

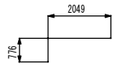

K4 9-D22×3,310

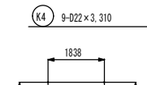

K5 2-D22×5,850

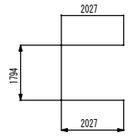

K6 4-D16×2,070

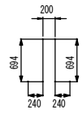

K7 18-D22×1,870

K8 9-D13×2,210

K9 10-D13×1,860

杭頭補強筋

N1 420-D29×3,060

SD490

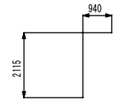

N2 192-D29×3,100

SD490

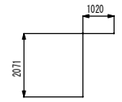

N3 12-D29×3,060

SD490

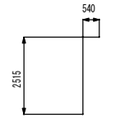

N4 766-D13×2,780

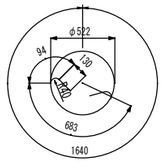

S=FREE

年 度	令和 5 年度		
工事名	横瀬町姿見山配水池築造工事		
図面名	鉄筋加工図（1）		
縮 尺	FREE	図 面 番 号	P-13 / 23
秩父広域市町村圏組合水道局			

鉄筋加工図（２）

S=FREE

鉄 筋 重 量 表

記 号	鉄筋径	単位重量 [Kg/m]	鉄筋長 [m]	重 量 [Kg/本]	本 数 [本]	総重量 [Kg]	備考
配管防護							
U1	D22	3.040	7.670	23.317	7	163.2	
U2	D22	3.040	4.140	12.586	1	12.6	
U3	D22	3.040	1.860	5.654	18	101.8	
U4	D22	3.040	6.510	19.790	8	158.3	
U5	D22	3.040	4.280	13.011	1	13.0	
U6	D22	3.040	3.040	9.242	2	18.5	
U7	D22	3.040	2.640	8.026	13	104.3	
U8	D22	3.040	6.190	18.818	10	188.2	
U9	D22	3.040	2.840	8.634	1	8.6	
U10	D22	3.040	2.660	8.086	14	113.2	
			小計	SD345	D22	881.7	kg
側 壁							
W1	D13	0.995	8.850	8.806	270	2377.6	
W2-1	D13	0.995	10.020	9.970	135	1346.0	
W2-2	D13	0.995	9.630	9.582	135	1293.6	
W3	D19	2.250	2.890	6.503	222	1433.7	
W4	D13	0.995	8.000	7.960	248	1974.1	
W5	D13	0.995	8.000	7.960	253	2013.9	
W6	D19	2.250	8.000	18.000	88	1584.0	
W7	D19	2.250	8.000	18.000	116	2088.0	
W8	D13	0.995	0.400	0.398	335	133.3	
W9	D13	0.995	0.520	0.517	67	34.6	
W10	D13	0.995	0.300	0.299	180	53.8	
H1	D13	0.995	2.840	2.826	270	763.0	
H2	D19	2.250	8.000	18.000	104	1872.0	
S1	D13	0.995	1.870	1.861	270	502.5	
S2	D13	0.995	8.000	7.960	43	342.3	
P1-1	D13	0.995	9.820	9.771	54	527.6	
P1-2	D13	0.995	9.430	9.383	54	506.7	
P2	D13	0.995	2.000	1.990	216	429.8	
P3	D13	0.995	1.350	1.343	432	580.2	
			小計	SD345	D13	12879.0	kg
				SD345	D19	6987.7	kg

配管防護

U1 7-D22×7.670

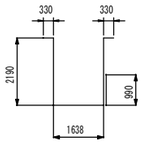

U2 1-D22×4.140

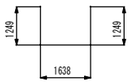

U3 18-D22×1.860

U4 8-D22×6.510

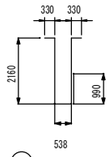

U5 1-D22×4.280

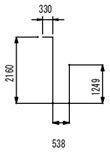

U6 2-D22×3.040

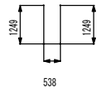

U7 13-D22×2.640

U8 10-D22×6.190

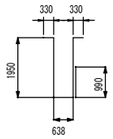

U9 1-D22×2.840

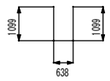

U10 14-D22×2.660

側 壁

W1 270-D13×8.850

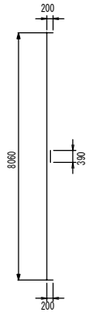

W2-1 135-D13×10.020

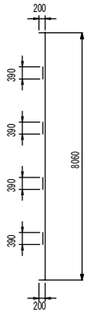

W2-2 135-D13×9.630

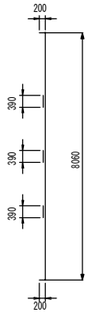

H1 270-D13×2.840

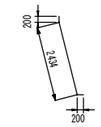

P1-1 54-D13×9.820

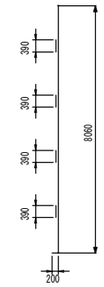

P1-2 54-D13×9.430

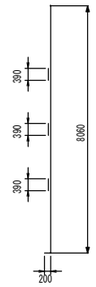

H2 104-D19×8.000

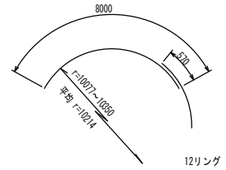

本数＝ $\frac{2\pi \times 10.214 \times 12}{(8.0 - 0.570)}$ =103.6≒104

W3 222-D19×2.890

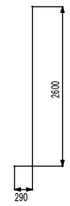

W6 88-D19×8.000

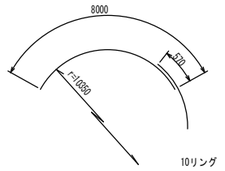

本数＝ $\frac{2\pi \times 10.350 \times 10}{(8.0 - 0.570)}$ =87.5≒88

P2 216-D13×2.000

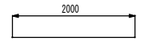

S1 270-D13×1.870

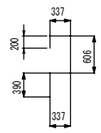

P3 432-D13×1.350

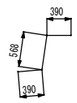

W7 116-D19×8.000

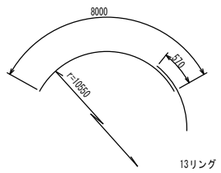

本数＝ $\frac{2\pi \times 10.550 \times 13}{(8.0 - 0.570)}$ =116.0≒116

W4 248-D13×8.000

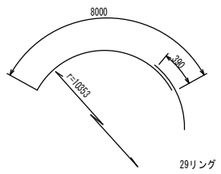

本数＝ $\frac{2\pi \times 10.353 \times 29}{(8.0 - 0.390)}$ =247.9≒248

S2 43-D13×8.000

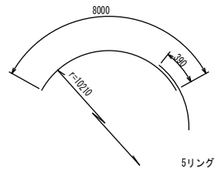

本数＝ $\frac{2\pi \times 10.210 \times 5}{(8.0 - 0.390)}$ =42.1≒43

W5 253-D13×8.000

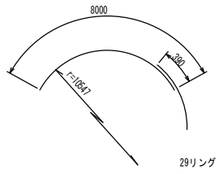

本数＝ $\frac{2\pi \times 10.547 \times 30}{(8.0 - 0.390)}$ =252.5≒253

W8 335-D13×400

W9 67-D13×520

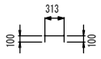

W10 180-D13×300

S=FREE

年 度	令和 5 年度		
工事名	横瀬町姿見山配水池築造工事		
図面名	鉄筋加工図（2）		
縮 尺	FREE	図 面 番 号	P-14 / 23
秩父広域市町村圏組合水道局			

鉄筋加工図（3）

S=FREE

鉄 筋 重 量 表

記 号	鉄筋径	単位重量 [Kg/m]	鉄筋長 [m]	重 量 [Kg/本]	本 数 [本]	総重量 [Kg]	備考
屋 根							
D1	D13	0.995	7.810	7.771	135	1049.1	
D2	D13	0.995	10.660	10.607	68	721.3	
D3	D13	0.995	12.290	12.229	67	819.3	
D4	D13	0.995	3.760	3.741	270	1010.1	
D5	D13	0.995	1.730	1.721	270	464.7	
D6	D13	0.995	8.000	7.960	88	700.5	
D7	D13	0.995	8.000	7.960	242	1926.3	
D8	D13	0.995	1.090	1.085	270	293.0	
D9	D13	0.995	8.000	7.960	139	1106.4	
控除	D13	0.995	0.780	0.776	-8	-6.2	人孔 D1～4
〃	D13	0.995	0.570	0.567	-4	-2.3	〃 D5
〃	D13	0.995	0.780	0.776	-4	-3.1	〃 D6
〃	D13	0.995	0.780	0.776	-4	-3.1	〃 D7
〃	D13	0.995	1.580	1.572	-8	-12.6	点検孔 D1～3
〃	D13	0.995	1.390	1.383	-8	-11.1	〃 D4
〃	D13	0.995	1.580	1.572	-4	-6.3	〃 D6
〃	D13	0.995	1.580	1.572	-9	-14.1	〃 D7
通気孔							
V1	D13	0.995	1.930	1.920	12	23.0	
V2	D13	0.995	0.770	0.766	12	9.2	
V3	D13	0.995	0.590	0.587	12	7.0	
V4	D13	0.995	0.400	0.398	12	4.8	
V5	D13	0.995	2.610	2.597	8	20.8	
V6	D13	0.995	1.720	1.711	16	27.4	
V7	D13	0.995	1.670	1.662	16	26.6	
V8	D13	0.995	1.840	1.831	12	22.0	
V9	D13	0.995	1.040	1.035	8	8.3	
人 孔							
J1	D13	0.995	0.920	0.915	6	5.5	
J2	D13	0.995	1.310	1.303	6	7.8	
J3	D13	0.995	1.120	1.114	8	8.9	
J4	D13	0.995	2.410	2.398	2	4.8	
J5	D13	0.995	2.590	2.577	2	5.2	
J6	D13	0.995	1.740	1.731	16	27.7	
J7	D13	0.995	1.040	1.035	16	16.6	
点検孔							
M1	D13	0.995	0.850	0.846	10	8.5	
M2	D13	0.995	1.610	1.602	10	16.0	
M3	D13	0.995	1.220	1.214	16	19.4	
M4	D13	0.995	4.210	4.189	4	16.8	
M5	D13	0.995	3.930	3.910	3	11.7	
M6	D16	1.560	2.780	4.337	21	91.1	
M7	D13	0.995	1.040	1.035	12	12.4	
水位計架台・フロートスイッチ架台							
T1	D13	0.995	0.980	0.975	6	5.9	
T2	D13	0.995	0.850	0.846	6	5.1	
T3	D13	0.995	0.910	0.905	2	1.8	
T4	D13	0.995	1.870	1.861	2	3.7	
T5	D13	0.995	1.520	1.512	1	1.5	
T6	D13	0.995	0.980	0.975	7	6.8	
T7	D13	0.995	0.850	0.846	7	5.9	
T8	D13	0.995	0.910	0.905	2	1.8	
T9	D13	0.995	2.020	2.010	2	4.0	
T10	D13	0.995	1.670	1.662	1	1.7	
			小計	SD345	D13	8380.5	kg
				SD345	D16	91.1	kg

屋 根

D1 135-D13×7,810

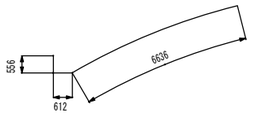

D2 68-D13×10,660

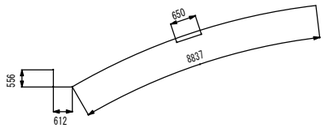

D3 67-D13×12,290

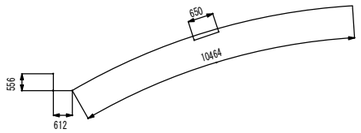

D4 270-D13×3,760

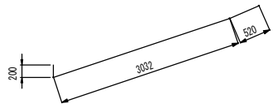

D5 270-D13×1,730

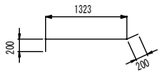

D6 88-D13×8,000

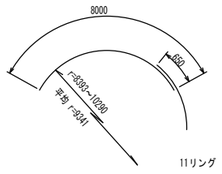

11リング

本数＝ $\frac{2\pi \times 9.341 \times 11}{(8.0 - 0.650)}$ =87.8≒88

D7 242-D13×8,000

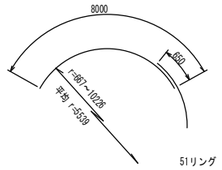

51リング

本数＝ $\frac{2\pi \times 5.539 \times 51}{(8.0 - 0.650)}$ =241.5≒242

D8 270-D13×1,090

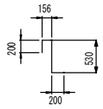

D9 139-D13×8,000

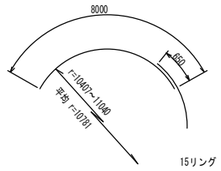

15リング

本数＝ $\frac{2\pi \times 10.781 \times 15}{(8.0 - 0.650)}$ =138.2≒139

控除 D1～4 8-D13×780 人孔

控除 D1～3 8-D13×1580 点検孔

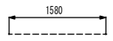

控除 D5 4-D13×570 人孔

控除 D4 8-D13×1,390 点検孔

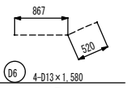

控除 D6 4-D13×780 人孔

控除 D6 4-D13×1,580 点検孔

控除 D7 4-D13×780 人孔

控除 D7 9-D13×1,580 点検孔

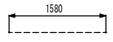

通気孔

V1 12-D13×1,930

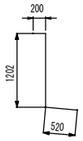

V2 12-D13×770

V3 12-D13×590

V4 12-D13×400

V5 8-D13×2,610

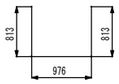

V6 16-D13×1,720

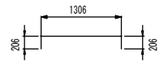

V7 16-D13×1,670

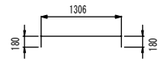

V8 12-D13×1,840

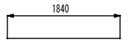

V9 8-D13×1,040

人 孔

J1 6-D13×920

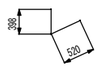

J2 6-D13×1,310

J3 8-D13×1,120

J4 2-D13×2,410

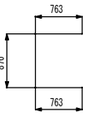

J5 2-D13×2,590

J6 16-D13×1,740

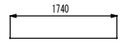

J7 16-D13×1,040

点検孔

M1 10-D13×850

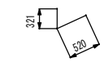

M2 10-D13×1,610

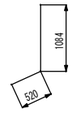

M3 16-D13×1,220

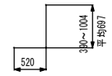

M4 4-D13×4,210

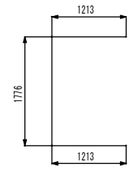

M5 3-D13×3,930

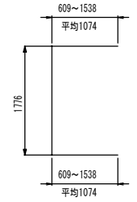

M6 21-D16×2,780

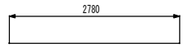

M7 12-D13×1,040

水位計架台・フロートスイッチ架台

T1 6-D13×980

T6 7-D13×980

T2 6-D13×850

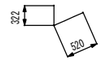

T7 7-D13×850

T3 2-D13×910

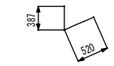

T8 2-D13×910

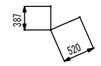

T4 2-D13×1,870

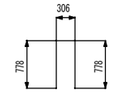

T9 2-D13×2,020

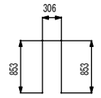

T5 1-D13×1,520

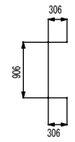

T10 1-D13×1,670

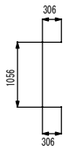

S=FREE

年 度	令和 5 年度		
工事名	横瀬町姿見山配水池築造工事		
図面名	鉄筋加工図（3）		
縮 尺	FREE	図 面 番 号	P-15 / 23
秩父広域市町村圏組合水道局			

池内配管図（1）

S=1/60

【A3版 S=1/120】

平　面　図

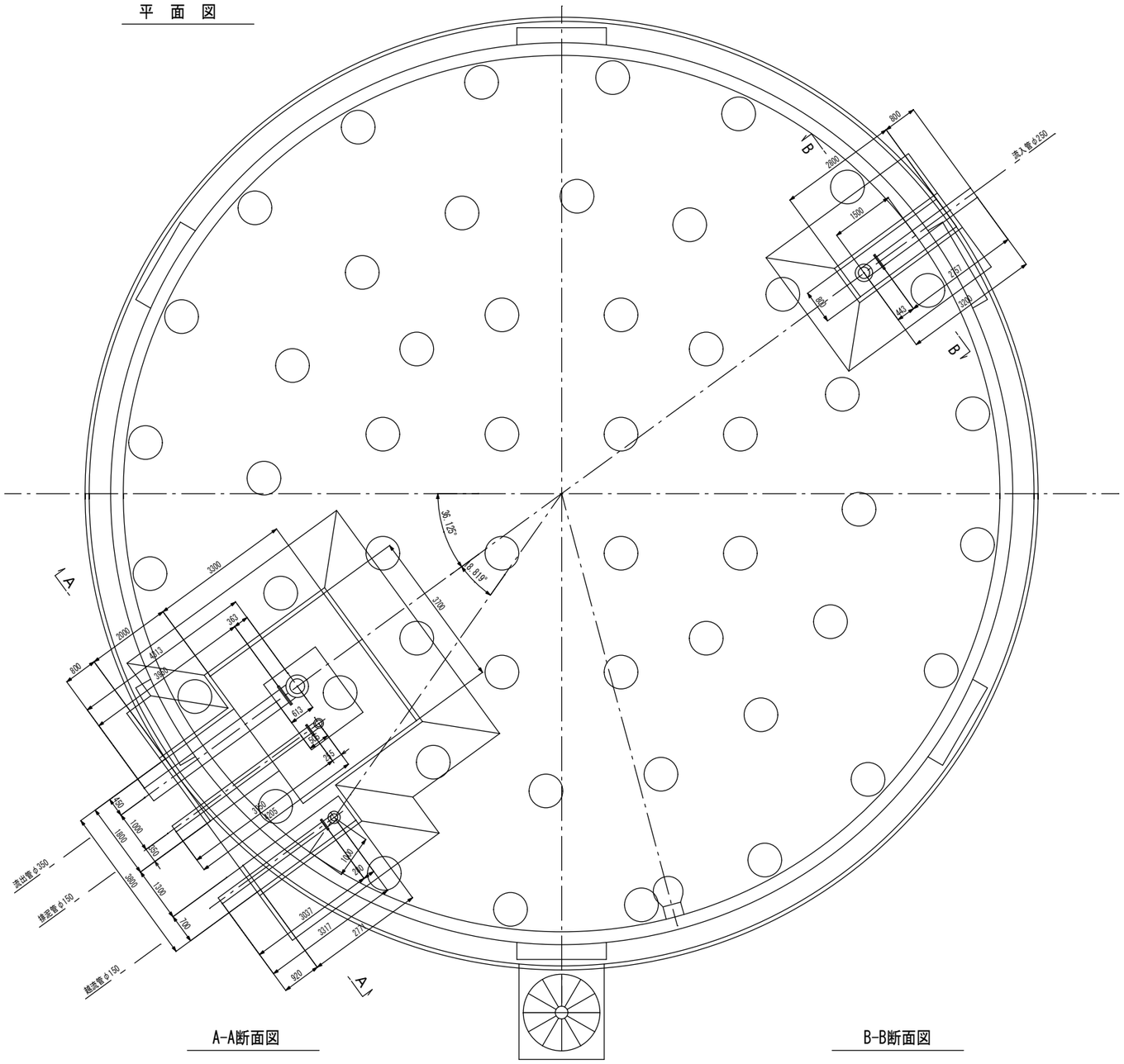

管振止金物詳細図

S=FREE

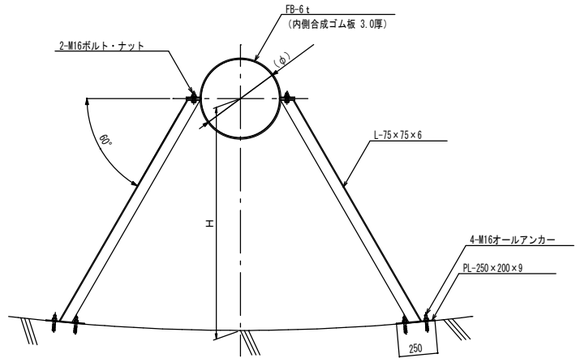

※本図は参考図である。
施工者は施工性等を考慮し、製作図を作成すること。

【管振止金物構成表】

系統	口径(φ)	材質	個数	H
流入管	φ250	SUS304	2	1,500
越流管	φ150	SUS329J4L	2	1,000
		SUS304	2	1,000

管支持金具詳細図

S=FREE

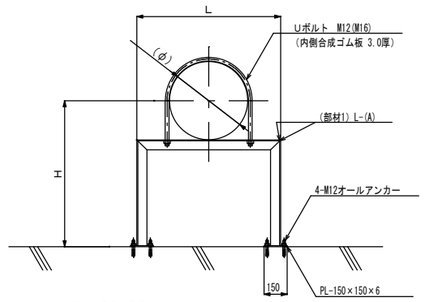

※本図は参考図である。
施工者は施工性等を考慮し、製作図を作成すること。

【管支持金具構成表】

系統	口径(φ)	材質	個数	(部材1) L-(A)	H	L
流出管	φ350	SS400	3	L-50×50×6	550	550
流入管	φ250	SS400	2	L-50×50×6	450	450
排泥管	φ150	SS400	3	L-50×50×6	650	350
越流管	φ150	SS400	2	L-50×50×6	650	350

A-A断面図

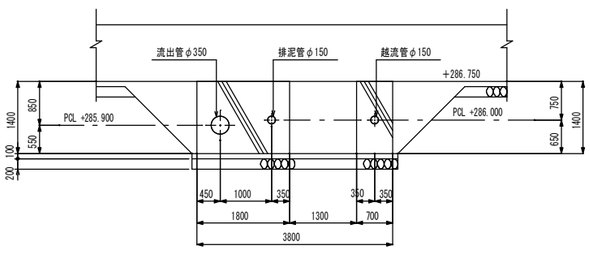

B-B断面図

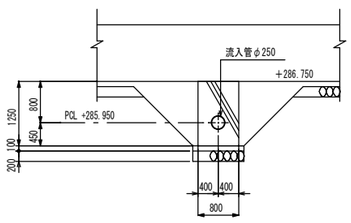

A1版 1/60
A3版 1/120

年　度	令和 5 年度		
工事名	横瀬町姿見山配水池築造工事		
図面名	池内配管図（1）		
縮　尺	1/60	図面番号	P-16 / 23
秩父広域市町村圏組合水道局			

池内配管図（2）　S=1/60

【A3版 S=1/120】

流出管φ350

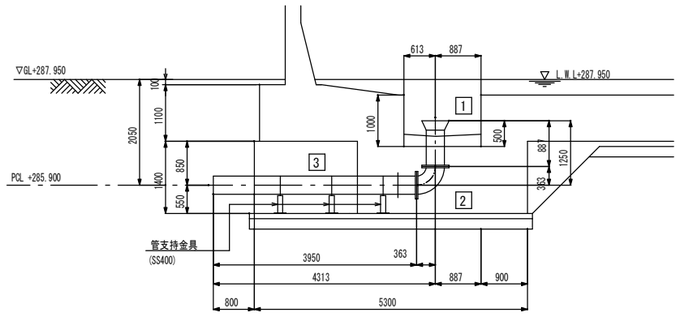

流出管φ350　配管材料表				
番号	名　称	数量	形 状 寸 法	摘　要
1	1Fラッパ口付き短管	1	φ350 × 887L	SUS304(Sch20)
2	2F90° 曲管	1	φ350 × 90° × 363L× 363L	SUS304(Sch20)
3	1F長管(NS挿し口加工・ｽﾃｨﾌﾅｰ付)	1	φ350 × 3,950L	SUS304(Sch20)
	フランジ継手材	2	φ350	SUS304
	支持金具	3		SS400

※ 特記なき限りフランジは、7.5Kとする。

越流管φ150

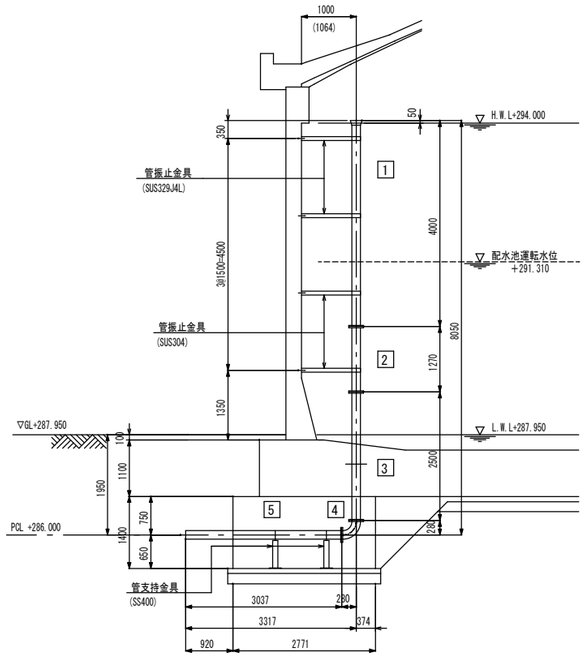

流入管φ250

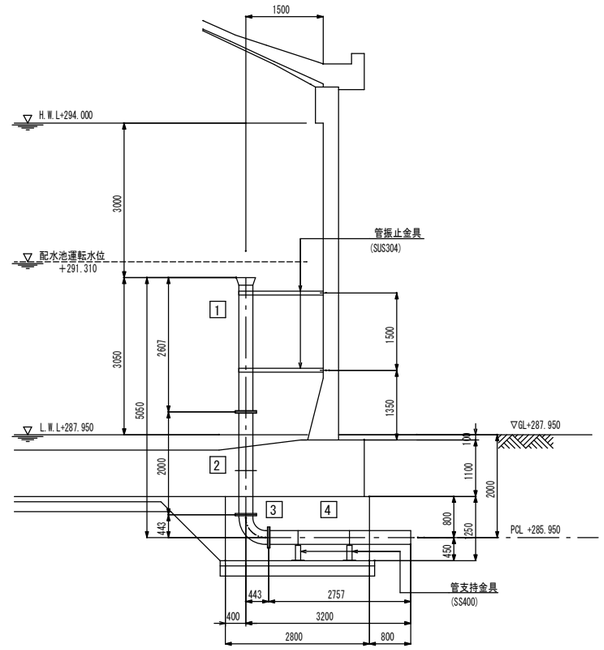

排泥管φ150

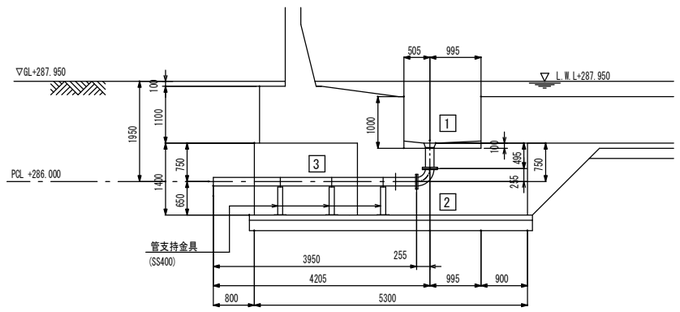

越流管φ150　配管材料表				
番号	名　称	数量	形 状 寸 法	摘　要
1	1Fラッパ口付き長管	1	φ150 × 4,000L	SUS329J4L(Sch20)
2	2F短管	1	φ150 × 1,270L	SUS304(Sch20)
3	2F短管(スティフナー付)	1	φ150 × 2,500L	SUS304(Sch20)
4	2F90° 曲管	1	φ150 × 90° × 280L× 280L	SUS304(Sch20)
5	1F長管(GX挿し口加工)	1	φ150 × 3,037L	SUS304(Sch20)
	フランジ継手材	4	φ150	SUS304
	振止金具	2		SUS329J4L
	振止金具	2		SUS304
	支持金具	2		SS400

※ 特記なき限りフランジは、7.5Kとする。

流入管φ250　配管材料表				
番号	名　称	数量	形 状 寸 法	摘　要
1	1Fラッパ口付き短管	1	φ250 × 2,607L	SUS304(Sch20)
2	2F短管(スティフナー付)	1	φ250 × 2,000L	SUS304(Sch20)
3	2F90° 曲管	1	φ250 × 90° × 443L× 443L	SUS304(Sch20)
4	1F短管(GX挿し口加工)	1	φ250 × 2,757L	SUS304(Sch20)
	フランジ継手材	3	φ250	SUS304
	振止金具	2		SUS304
	支持金具	2		SS400

※ 特記なき限りフランジは、7.5Kとする。

排泥管φ150　配管材料表				
番号	名　称	数量	形 状 寸 法	摘　要
1	1Fラッパ口付き短管	1	φ150 × 495L	SUS304(Sch20)
2	2F90° 曲管	1	φ150 × 90° × 255L× 255L	SUS304(Sch20)
3	1F長管(GX挿し口加工・ｽﾃｨﾌﾅｰ付)	1	φ150 × 3,950L	SUS304(Sch20)
	フランジ継手材	2	φ150	SUS304
	支持金具	3		SS400

※ 特記なき限りフランジは、7.5Kとする。

A1版 1/60
A3版 1/120

年　度	令和 5 年度		
工事名	横瀬町姿見山配水池築造工事		
図面名	池内配管図（2）		
縮　尺	1/60	図 面 番 号	P-17 / 23
秩父広域市町村圏組合水道局			

付帯設備工図（1）

外部螺旋階段詳細図（材質:SUS304）

断 面 図 S=1/30
【A3版 S=1/60】

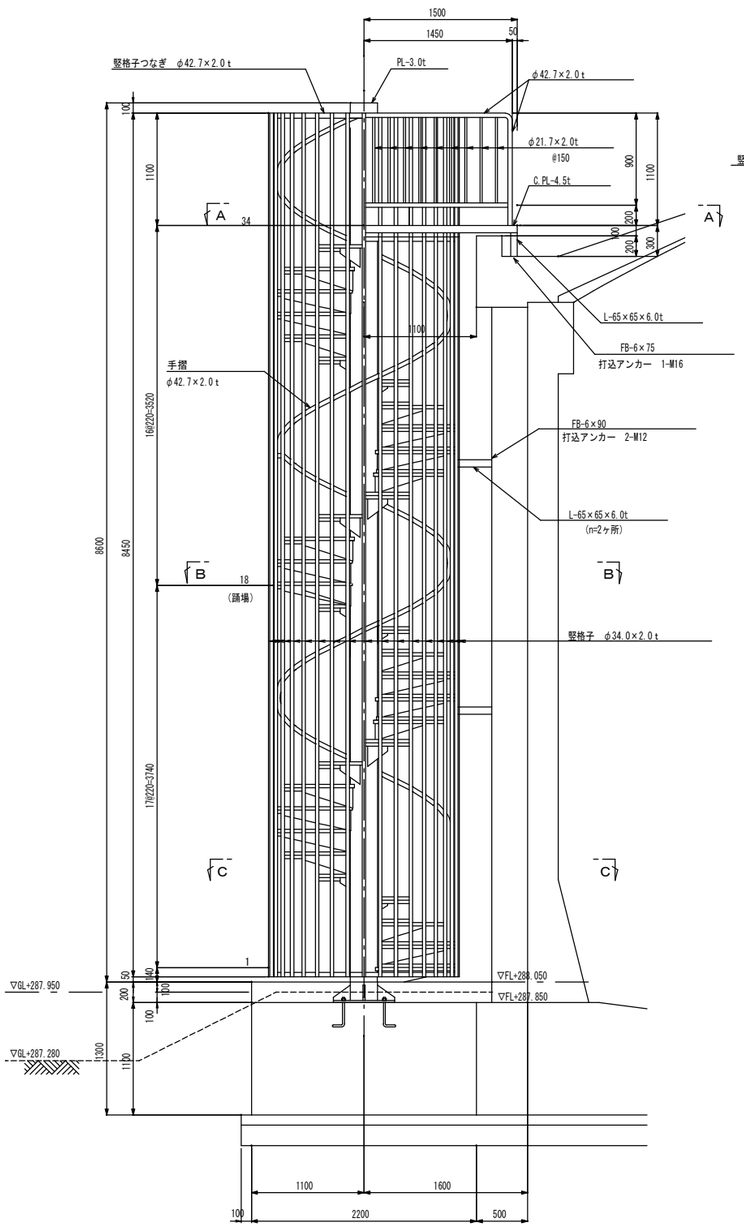

A-A断面図 S=1/30
【A3版 S=1/60】

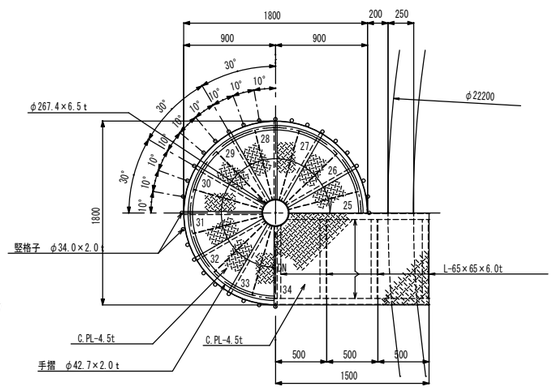

B-B断面図 S=1/30
(踊場 18段目) 【A3版 S=1/60】

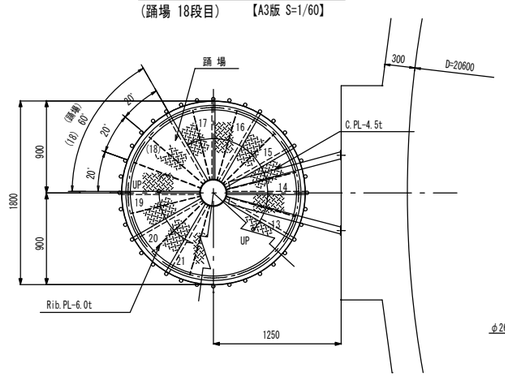

C-C断面図 S=1/30
【A3版 S=1/60】

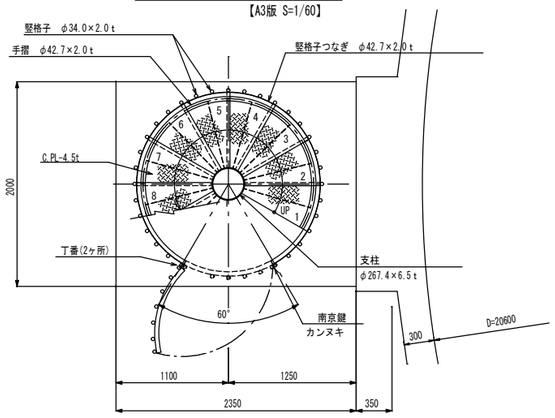

最上段取付詳細図 S=1/10
【A3版 S=1/20】

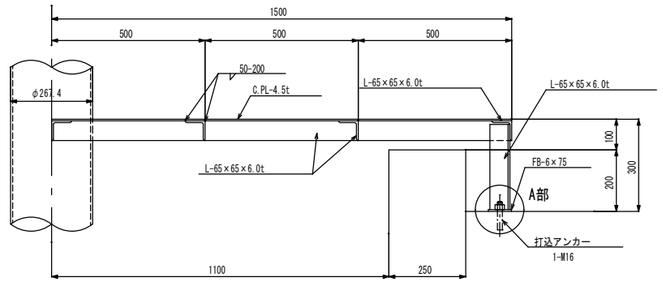

支柱サポート詳細図 S=1/10
【A3版 S=1/20】

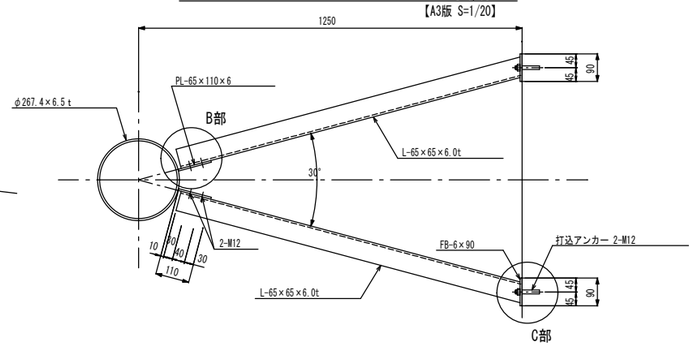

踏板周り詳細図 S=1/10
【A3版 S=1/20】

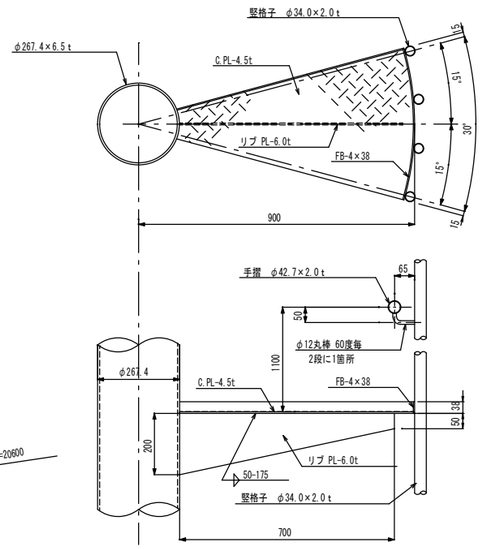

柱脚部詳細図 S=1/10
【A3版 S=1/20】

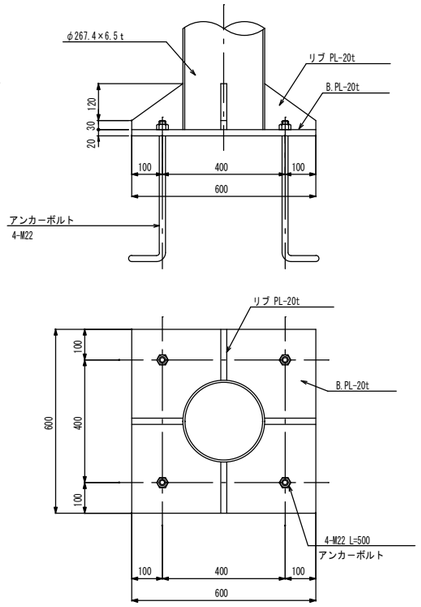

扉詳細図 S=1/30
【A3版 S=1/60】

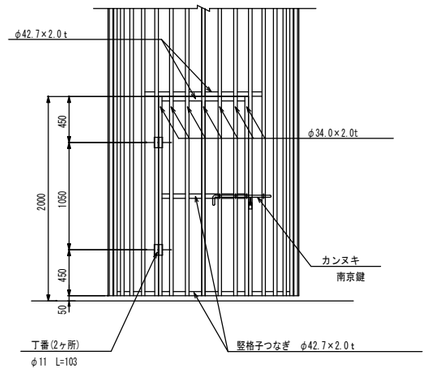

A部詳細図 S=1/5

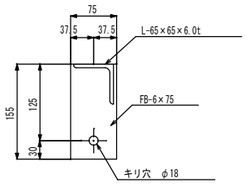

B部詳細図 S=1/5
【A3版 S=1/10】

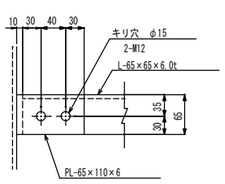

C部詳細図 S=1/5

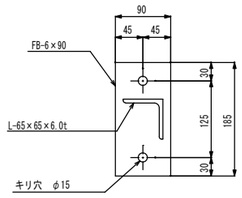

註）特記なき部材は全て SUS304 とする。
註）溶接は全て すみ肉溶接 とする。
註）特記なき溶接は 全周溶接とする。

A1版 1/30.1/10
A3版 1/60.1/20

年 度	令和 5 年度		
工事名	横瀬町姿見山配水池築造工事		
図面名	付帯設備工図（1）		
縮 尺	1/30.1/10	図面番号	P-18 / 23
秩父広域市町村圏組合水道局			

付帯設備工図（２）

内部梯子詳細図
（材質：FRP）

断　面　図　S=1/30
【A3版 S=1/60】

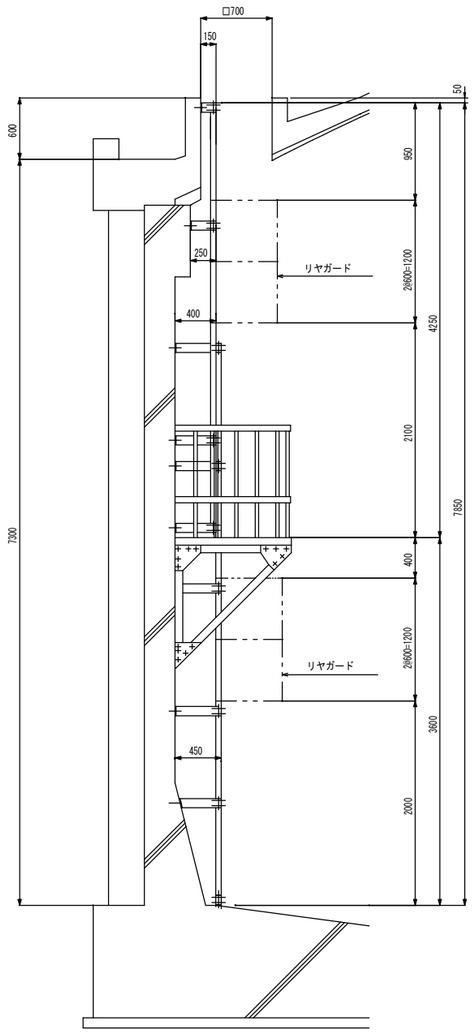

正　面　図　S=1/30
【A3版 S=1/60】

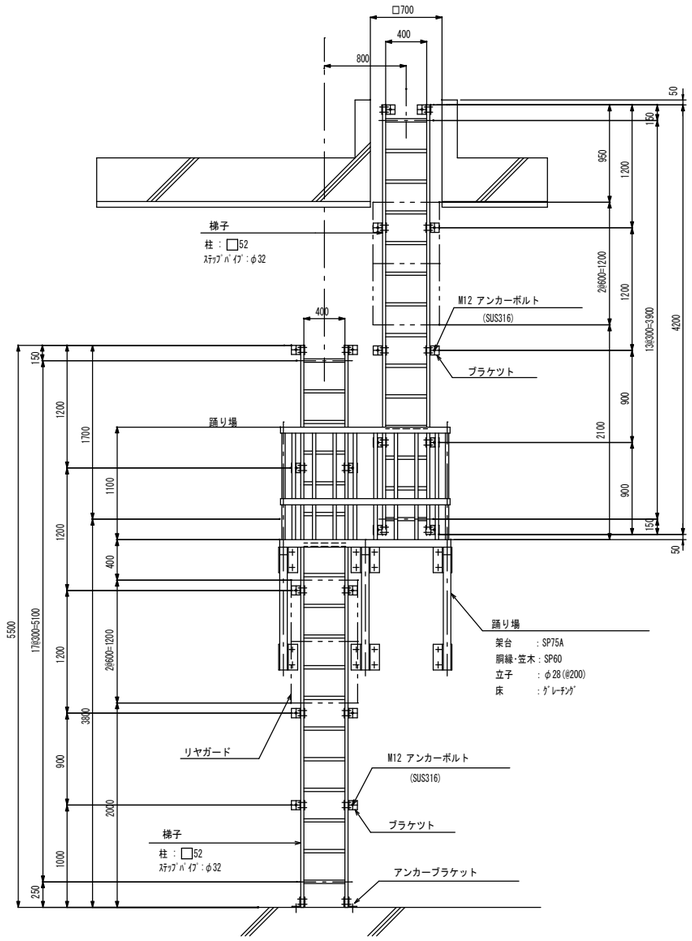

踊 り 場 平 面 図　S=1/20
【A3版 S=1/40】

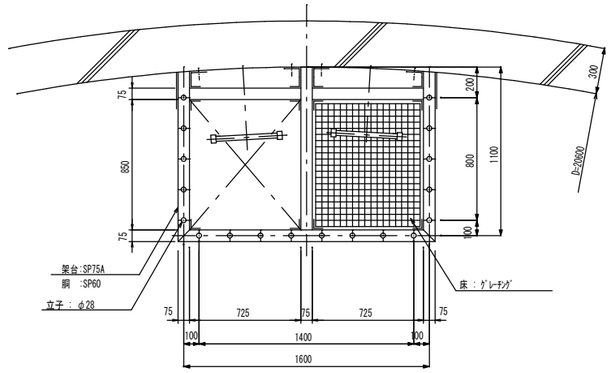

FRPリヤガード詳細図　S=1/20
【A3版 S=1/40】

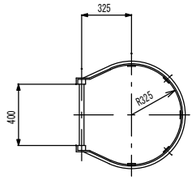

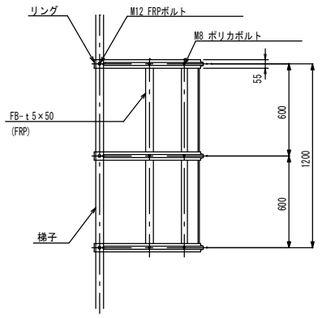

梯 子 取 付 部 詳 細 図　S=1/5
【A3版 S=1/10】

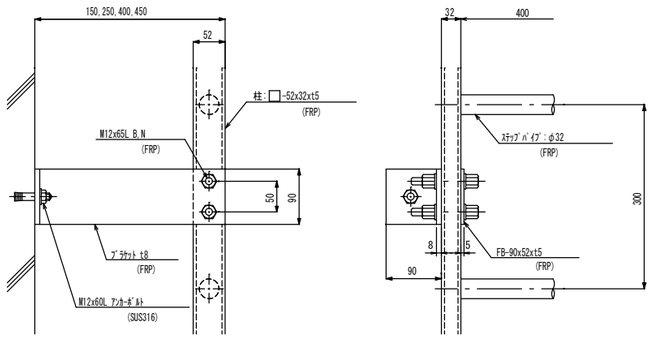

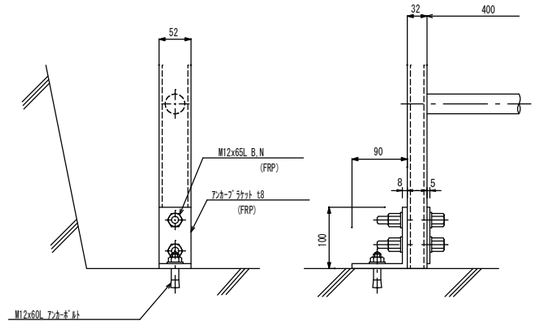

FRP材凡例

- ・SP ・・・ 角パイプ（正方形）
- ・KP ・・・ 角パイプ（長方形）
- ・RP ・・・ 丸パイプ
- ・GS ・・・ グレーチング

A1版 1/30.1/20
A3版 1/60.1/40

年　度	令和 5 年度		
工事名	横瀬町姿見山配水池築造工事		
図面名	付帯設備工図（２）		
縮　尺	1/30.1/20	図 面 番 号	P-19 / 23
秩父広域市町村圏組合水道局			

付帯設備工図（３）

FRP製点検孔蓋（ □1500）

S=1/10

(N=1ヶ所)

【A3版 S=1/20】

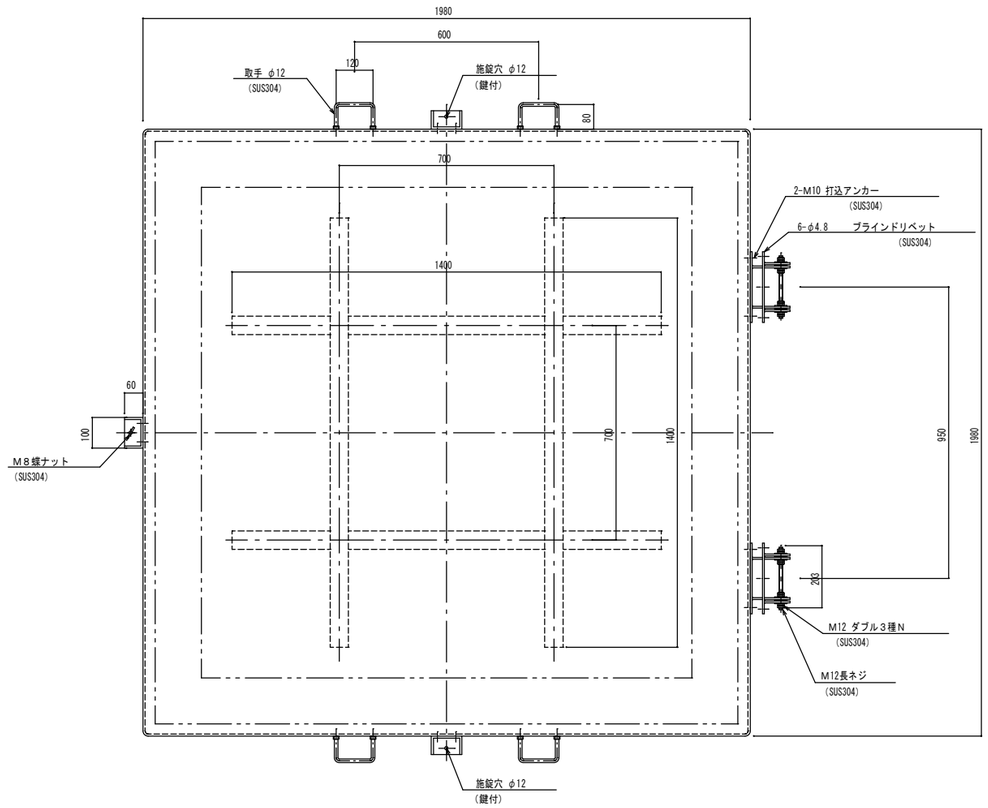

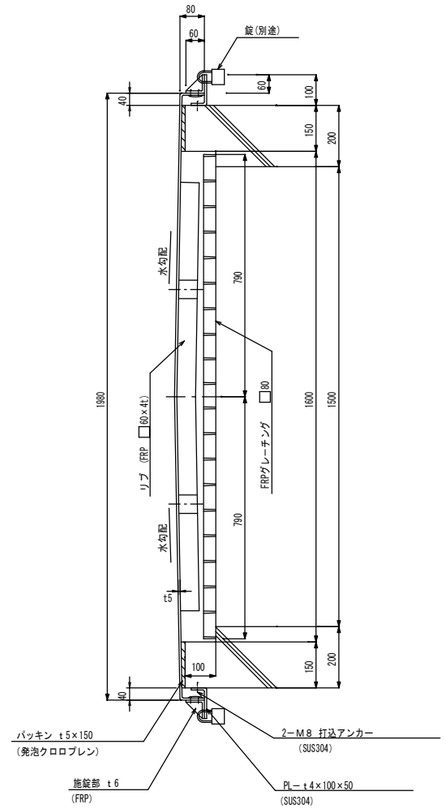

FRP製人孔蓋（ □700）

S=1/10

(N=１ヶ所)

【A3版 S=1/20】

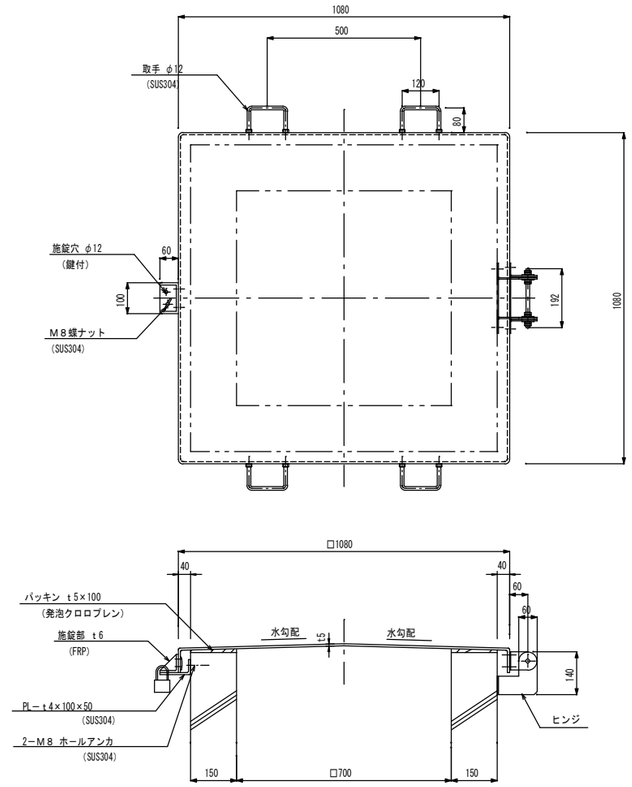

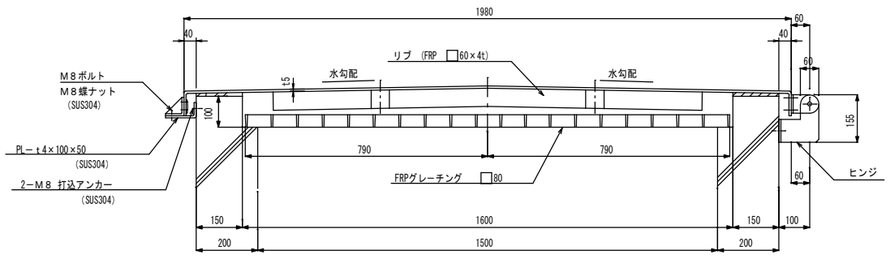

通気孔FRP製ガラリ（400×400）

S=1/10

(N=4ヶ所)

【A3版 S=1/20】

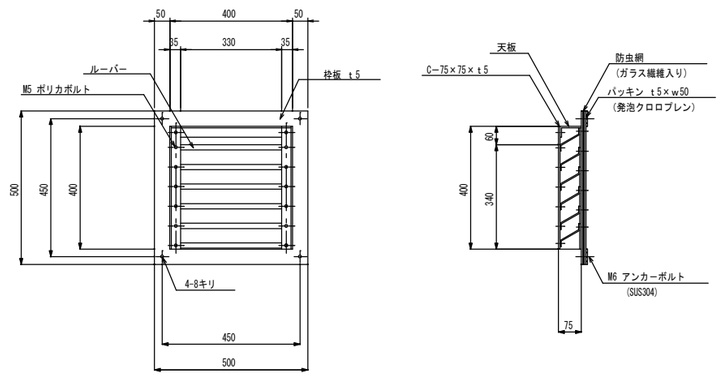

A1版 1/10
A3版 1/20

年 度	令和 5 年度		
工事名	横瀬町姿見山配水池築造工事		
図面名	付帯設備工図(3)		
縮 尺	1/10	図 面 番 号	P-20 / 23
秩父広域市町村圏組合水道局			

付帯設備工図（4）

雨樋詳細図 S=1/30
(N=6ヶ所) 【A3版 S=1/60】

側面図

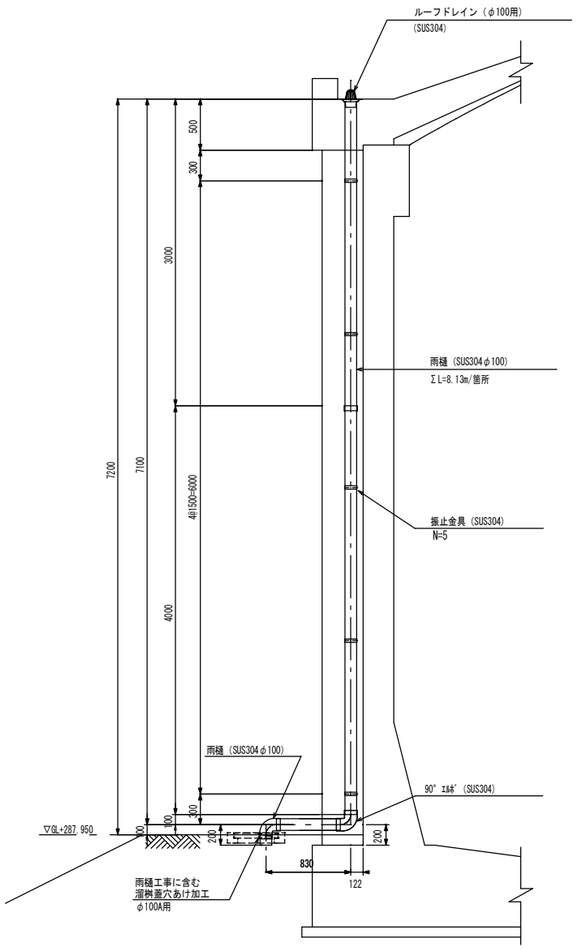

平面図

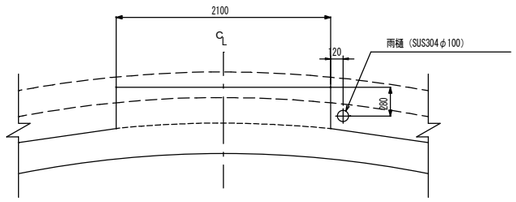

振止金具詳細図 S=1/5
(SUS304) 【A3版 S=1/10】

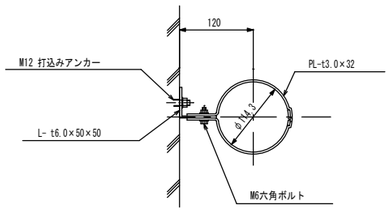

歩廊手摺詳細図
(材質：SUS304)

断面図 S=1/30
【A3版 S=1/60】

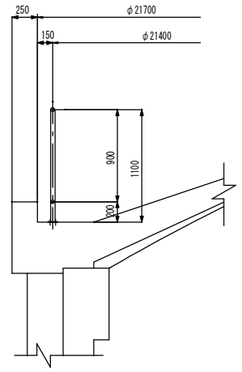

正面図 S=1/30
【A3版 S=1/60】

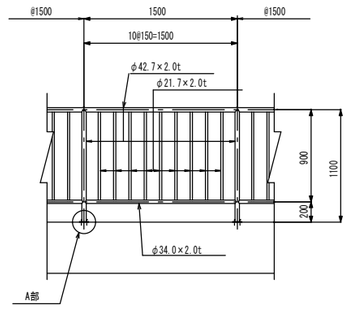

A部詳細図 S=1/5
【A3版 S=1/10】

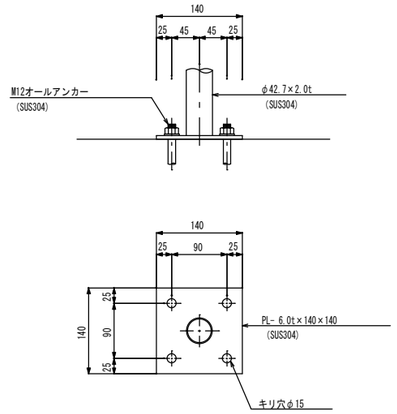

平面図 S=1/100
【A3版 S=1/200】

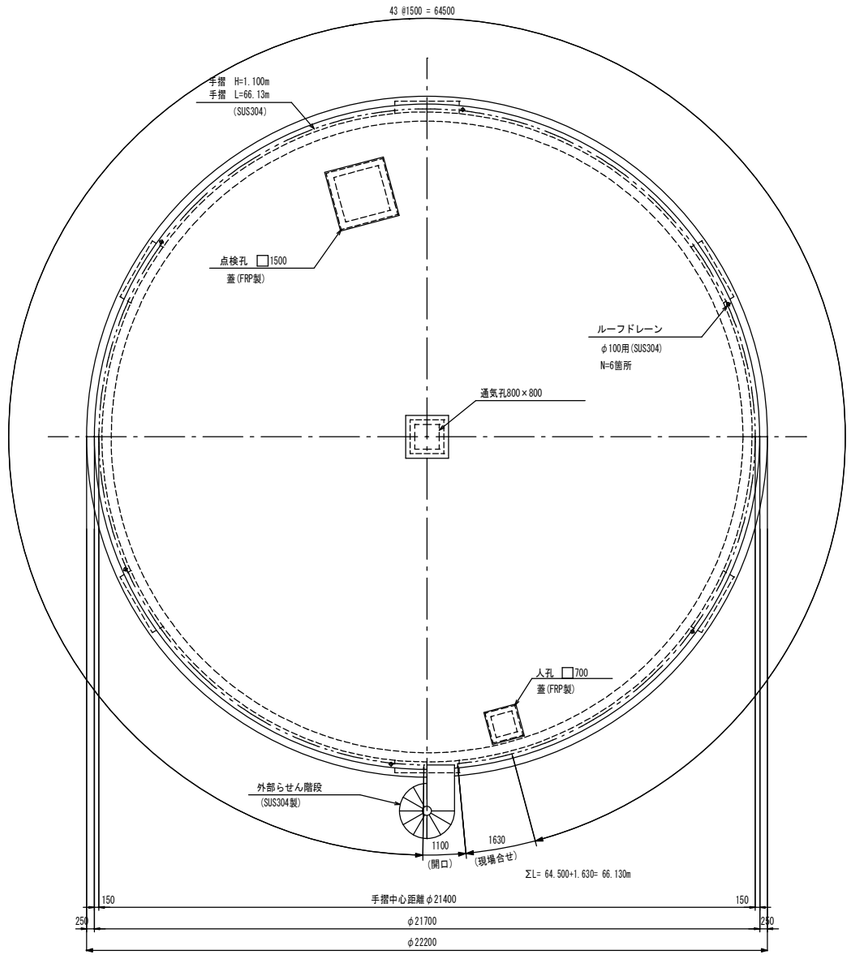

A1版 1/30.1/100
A3版 1/60.1/200

年　度	令和 5 年度		
工事名	横瀬町姿見山配水池築造工事		
図面名	付帯設備工図(4)		
縮　尺	1/30.1/100	図面番号	P-21 / 23
秩父広域市町村圏組合水道局			

付帯設備工図（5）

参考図

平面図 S=1/100

【A3版 S=1/200】

引き下げ導線は、歩廊円周25m毎に設置すること。

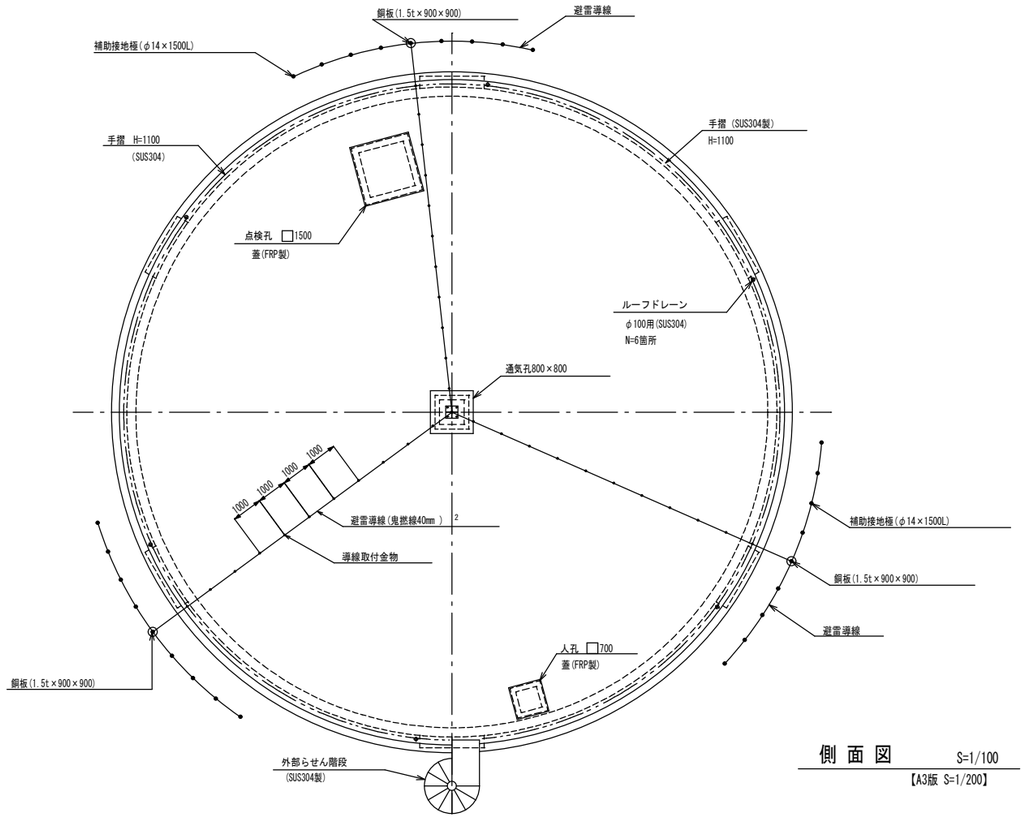

側 面 図 S=1/100

【A3版 S=1/200】

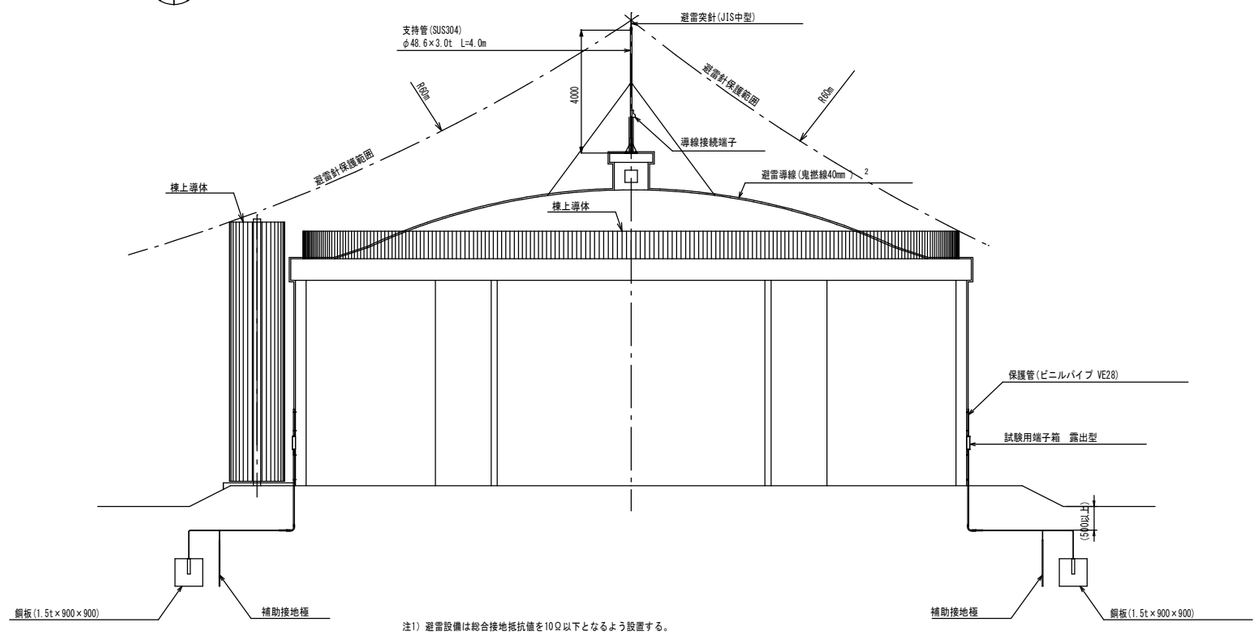

注1) 避雷設備は総合接地抵抗値を10Ω以下となるよう設置する。

注2) 接地銅板、補助接地極は配管等に干渉しないよう設置する。

避雷突針詳細図 S=1/5

【A3版 S=1/10】

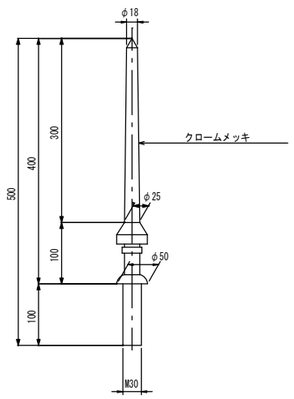

支持管詳細図 S=1/20

【A3版 S=1/40】

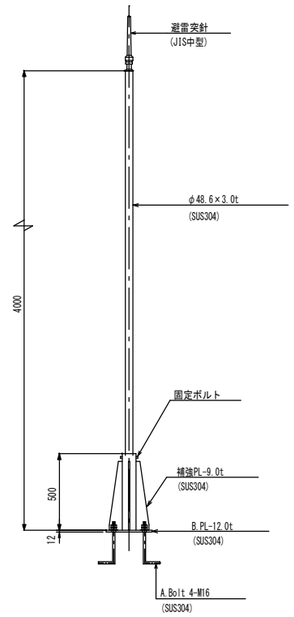

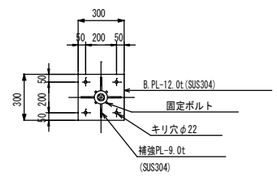

補助接地極 S=1/20

【A3版 S=1/40】

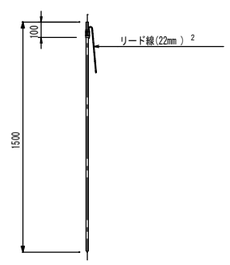

保護管取付図 S=1/20

【A3版 S=1/40】

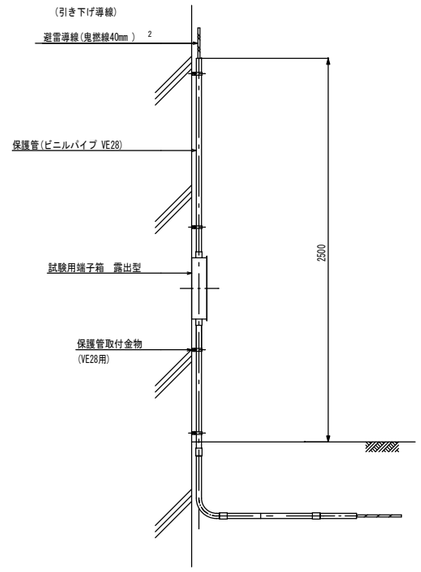

接 地 極 S=1/20

【A3版 S=1/40】

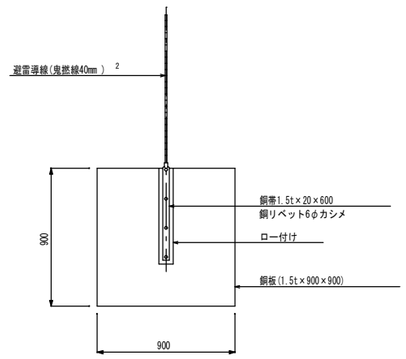

A1版 1/20.1/100
A3版 1/40.1/200

年 度	令和 5 年度		
工事名	横瀬町姿見山配水池築造工事		
図面名	付帯設備工図(5)		
縮 尺	1/20.1/100	図 面 番 号	P-22 / 23
秩父広域市町村圏組合水道局			

付帯設備工図（6）

水位計防波管取付図　S=1/30

【A3版 S=1/60】

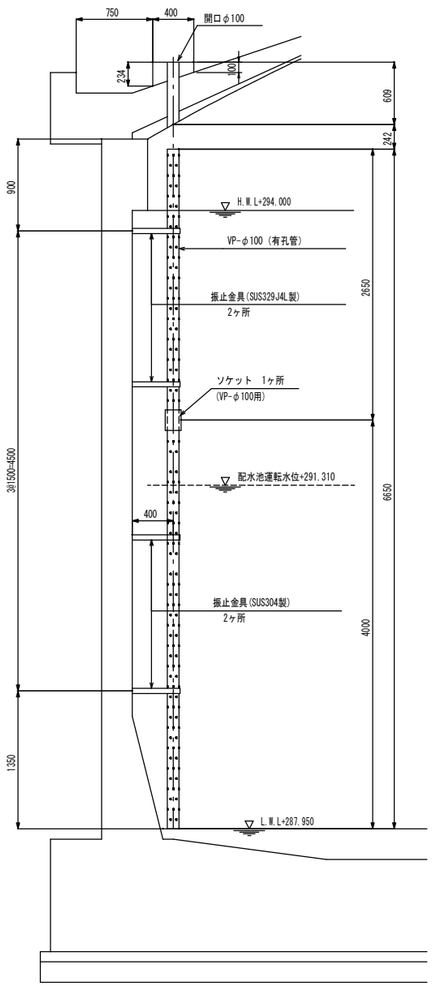

水位計架台配筋図　S=1/20

【A3版 S=1/40】

断面図

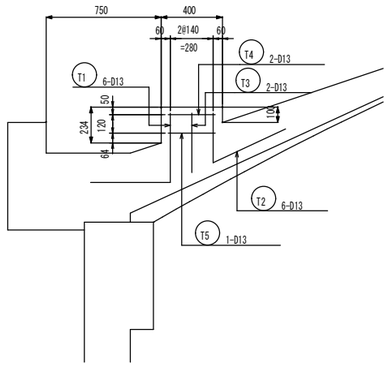

平面図

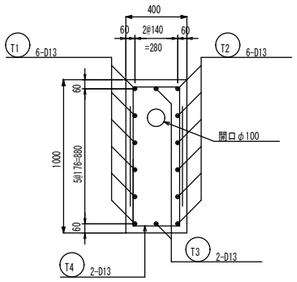

振止金具詳細図　S=1/20

【A3版 S=1/40】

参考図

水位計防波管

材質:SUS304　2ヶ所
SUS329J4L　2ヶ所

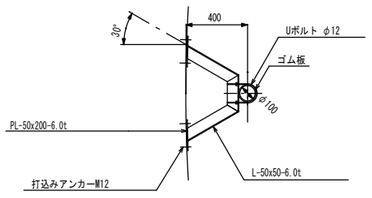

フロートスイッチ防波管

材質:SUS304　2ヶ所
SUS329J4L　2ヶ所

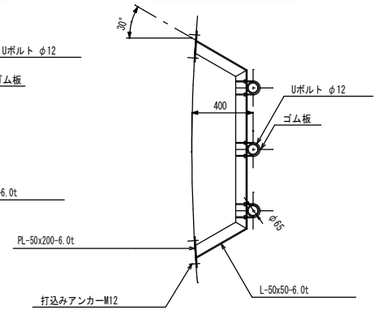

フロートスイッチ防波管取付図　S=1/30

【A3版 S=1/60】

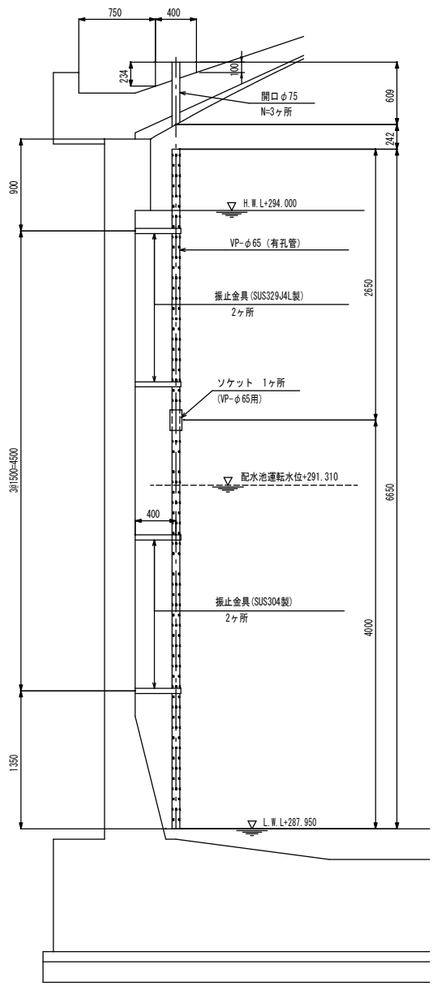

フロートスイッチ架台配筋図　S=1/20

【A3版 S=1/40】

断面図

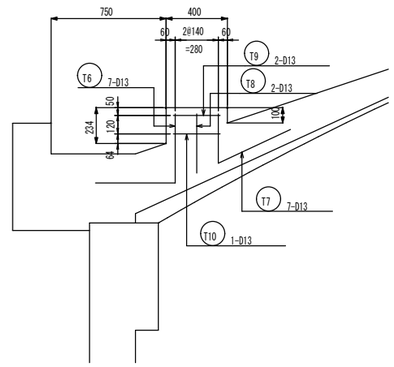

平面図

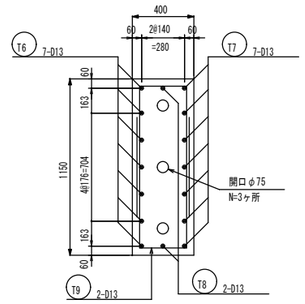

A1版 1/30.1/20
A3版 1/60.1/40

年　度	令和 5 年度		
工事名	横瀬町姿見山配水池築造工事		
図面名	付帯設備工図(6)		
縮　尺	1/30.1/20	図面番号	P-23 / 23
秩父広域市町村圏組合水道局			

位　置　図

A1版 1/300
A3版 1/600

横瀬町大字横瀬地内

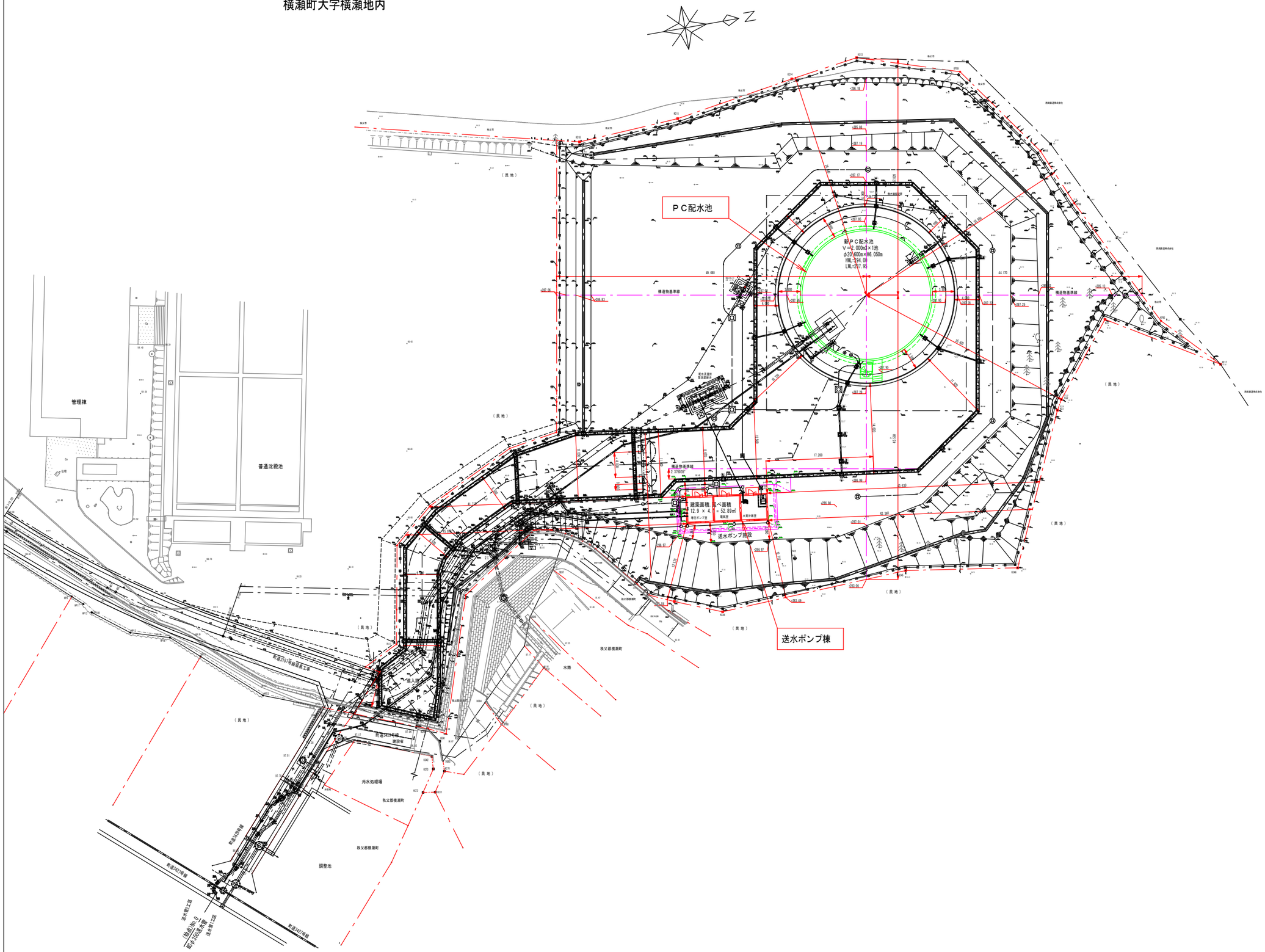

A1版 1/300
A3版 1/600

年　度	令和 5 年度		
工事名	横瀬町姿見山配水池築造工事		
図面名	送水ポンプ棟　位置図		
縮　尺	1/300	図 面 番 号	B-1 / 13
秩父広域市町村圏組合水道局			

建 物 概 要

構　　造	壁式鉄筋コンクリート造
階　　数	地上 1 階
建 築 面 積	52.89　m2
容積対象延面積	52.89　m2
延 べ 面 積	52.89　m2
最 高 高 さ	3.700　m
最 高 軒 高 さ	3.350　m

外 部 仕 上 表

場　所	符 号		仕　上　内　容
屋　根	ER1-1	平場	ウレタン系塗膜防水 (X-2) モルタル金ゴテ下地 t=30
	ER1-2	立上り	ウレタン系塗膜防水 (X-2) コンクリート打放し補修下地
	—	樋	竪樋：硬質塩化ビニル管(VP、カラー)100φ　　支持金物：SUS@1,200以下 鋳鉄製縦型ルーフドレイン、100φ用(塗膜防水用)
笠　木	ERo1	直線部 コーナー部	アルミ製笠木(既製品)W=160、シルバー アルミ製笠木(既製品)W=160、コーナー用、シルバー
軒　裏	EC1		吹付タイル（複層塗材E） コンクリート打放し補修下地
外　壁	EW1		吹付タイル（複層塗材E） コンクリート打放し補修下地
外 幅 木	EW2		吹付タイル（複層塗材E） コンクリート打放し補修下地 H=300
床	EF1	ポーチ	コンクリート金ゴテ仕上

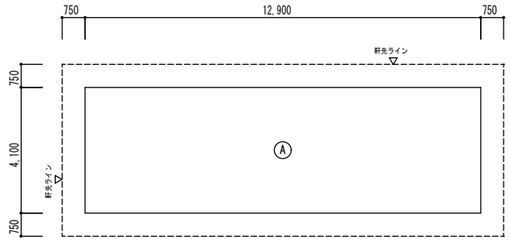

面積求積図　S=1:100
【A3版 S=1/200】

内 部 仕 上 表

室　名	床 符号	床 仕上 下地	幅木 符号	幅木 仕上	腰壁・壁 符号	腰壁・壁 仕上 下地	天井 符号	天井 仕上 下地	CH
ポンプ室	F1	モルタル金ゴテ仕上 t=30	Fw1	コンクリート打放し補修 目地見切り H=150	W1	EP塗装 コンクリート打放し補修下地	C1	EP塗装 コンクリート打放し補修下地	3,000
電気室	F1	モルタル金ゴテ仕上 t=30	Fw1	コンクリート打放し補修 目地見切り H=150	W1	EP塗装 コンクリート打放し補修下地	C1	EP塗装 コンクリート打放し補修下地	3,000
水質計器室	F1	モルタル金ゴテ仕上 t=30	—	—	W1 W2	壁：EP塗装 コンクリート打放し補修下地 腰壁：コンクリート打放し補修 H=1,100	C1	EP塗装 コンクリート打放し補修下地	3,000

延 べ 面 積 求 積 表

階	記号	計　算　式	面　積 (m2)	
1階	Ⓐ	12.90　×　4.10	52.8900	改め 52.89
			計	52.89

建 築 面 積 求 積 表

記号	計　算　式	面　積 (m2)	
Ⓐ	12.90　×　4.10	52.8900	改め 52.89
		計	52.89

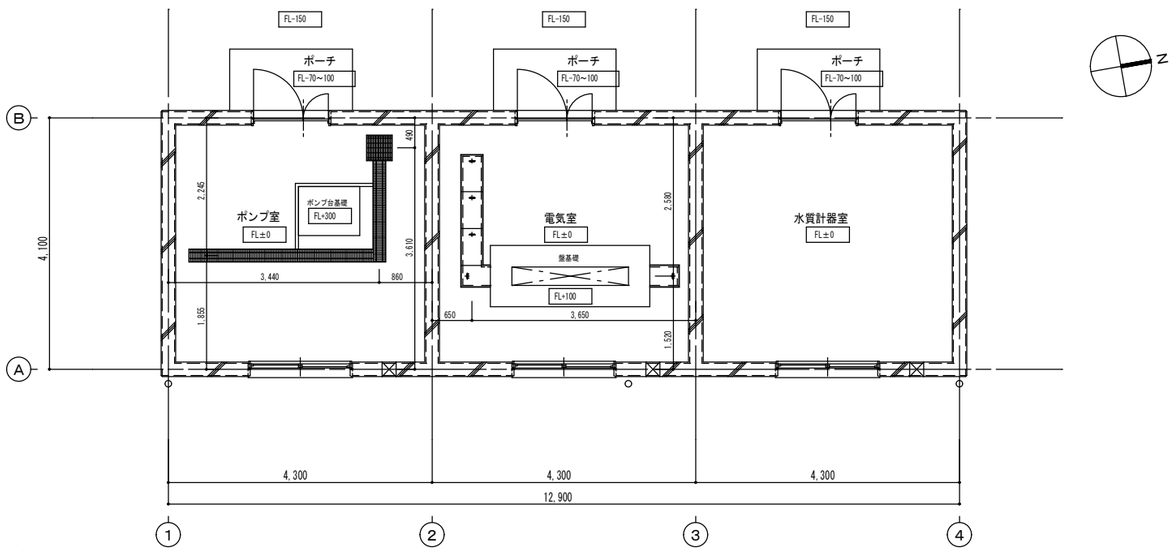

平面図　S=1:50
【A3版 S=1/100】

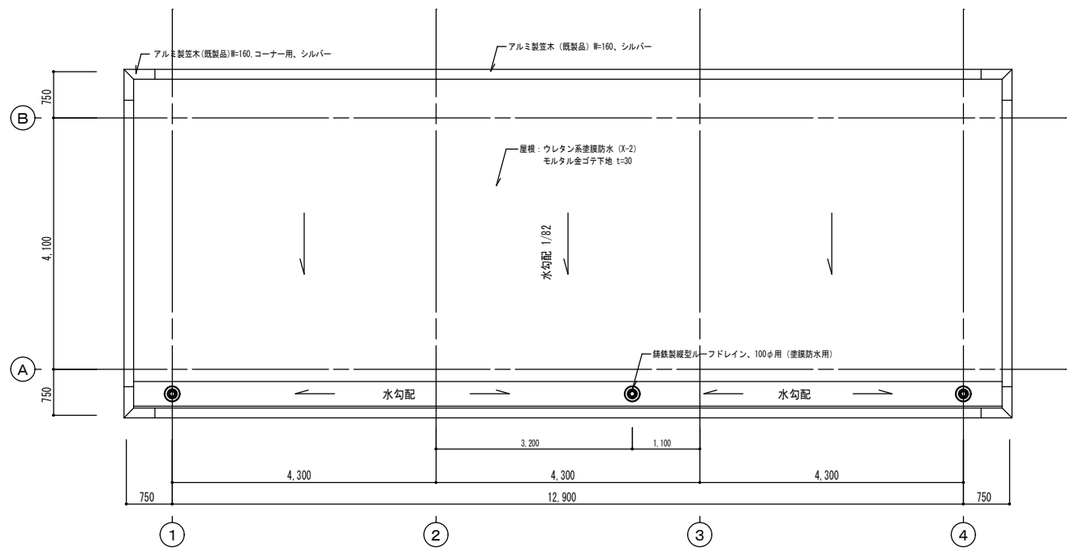

屋根伏図　S=1:50
【A3版 S=1/100】

送水ポンプ棟 仕上表、求積図、平面図、屋根伏図

A1版 1/50　1/100
A3版 1/100 1/200

A1版 1/50　1/100
A3版 1/100 1/200

年　度	令和 5 年度		
工事名	横瀬町姿見山配水池築造工事		
図面名	送水ポンプ棟 仕上表、求積図、平面図、屋根伏図		
縮　尺	1/50	図 面 番 号	B-2 / 13
秩父広域市町村圏組合水道局			

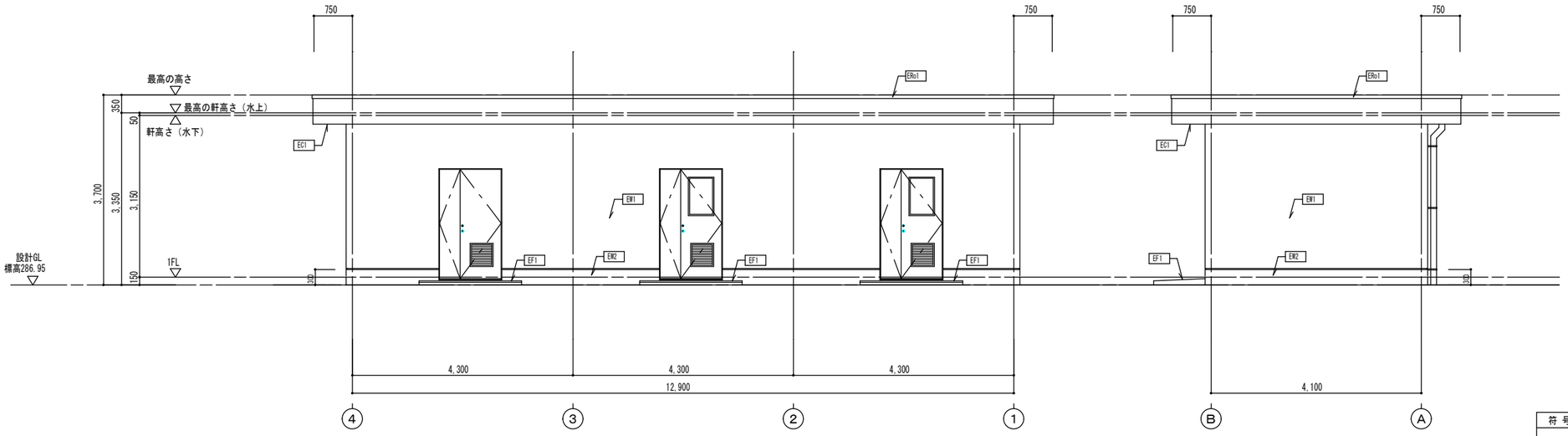

西立面図　S=1:50
【A3版 S=1/100】

南立面図　S=1:50
【A3版 S=1/100】

符号	場所		外部仕上
ER1-1	屋根	平場	ウレタン系塗膜防水（X-2） モルタル金ゴテ下地 t=30
ER1-2	屋根	立上り	ウレタン系塗膜防水（X-2） コンクリート打放し補修下地
EC1	軒裏		吹付タイル（複層塗材E） コンクリート打放し補修下地
EW1	外壁		吹付タイル（複層塗材E） コンクリート打放し補修下地
EW2	外幅木		吹付タイル（複層塗材E） コンクリート打放し補修下地 H=300
EF1	ポーチ		コンクリート金ゴテ仕上
ERo1	笠木		アルミ製笠木(既製品)W=160、シルバー アルミ製笠木(既製品)W=160、コーナー用、シルバー
備考			

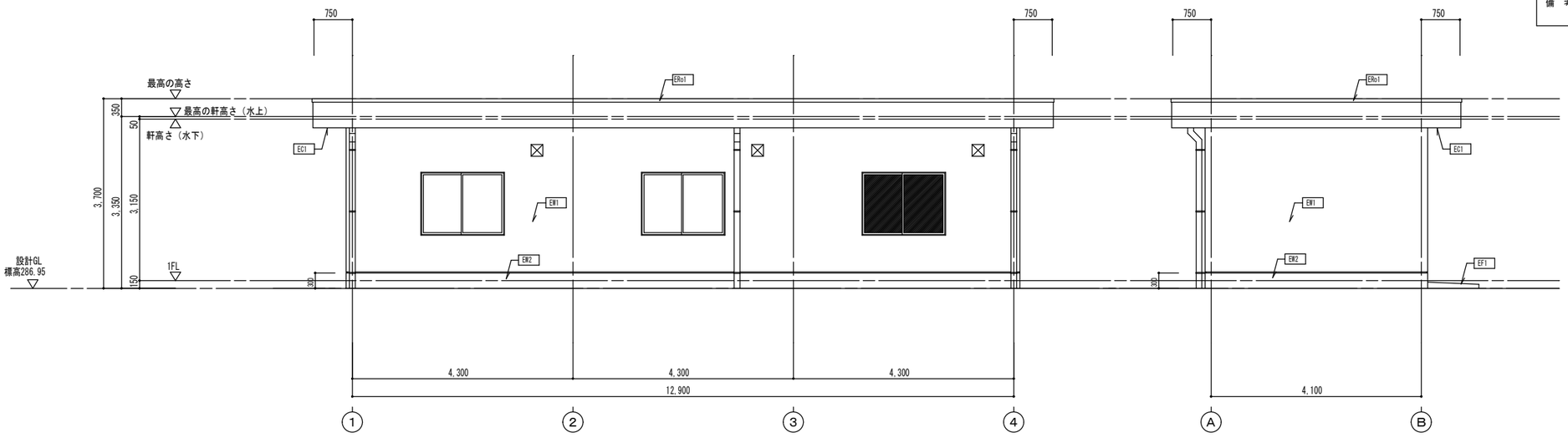

東立面図　S=1:50
【A3版 S=1/100】

凡例
⊠：換気扇用開口　□230

北立面図　S=1:50
【A3版 S=1/100】

送水ポンプ棟　立面図

A1版 1/50
A3版 1/100

年度	令和 5 年度		
工事名	横瀬町姿見山配水池築造工事		
図面名	送水ポンプ棟　立面図		
縮尺	1/50	図面番号	B-3 / 13
秩父広域市町村圏組合水道局			

送水ポンプ棟　平面詳細図

A1版 1/30
A3版 1/60

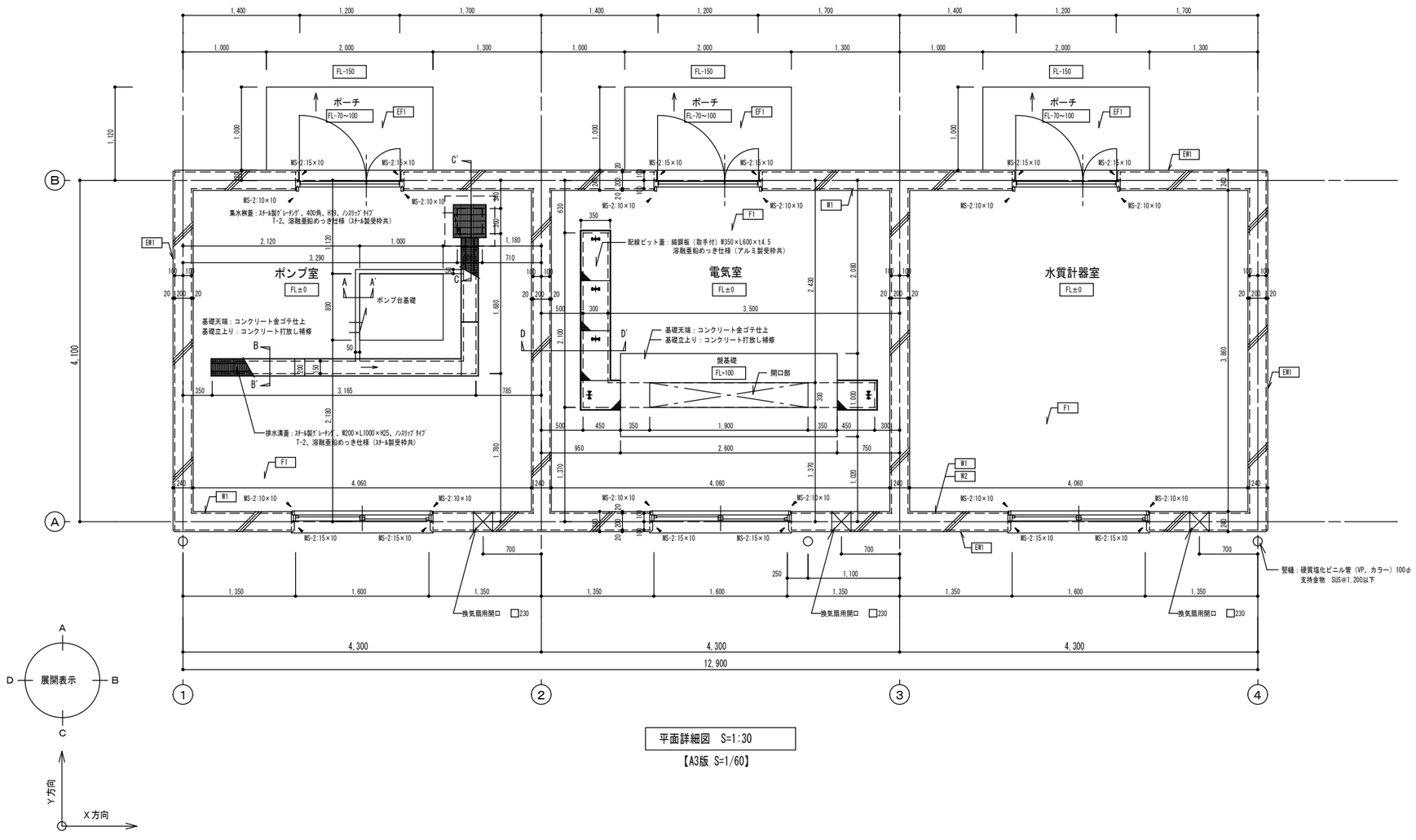

平面詳細図　S=1:30

【A3版 S=1/60】

符号	場所		外部仕上
ER1-1	屋根	平場	ウレタン系塗膜防水（X-2） モルタル金ゴテ下地 t=30
ER1-2	屋根	立上り	ウレタン系塗膜防水（X-2） コンクリート打放し補修下地
EC1	軒天		吹付タイル（複層塗材E） コンクリート打放し補修下地
EW1	外壁		吹付タイル（複層塗材E） コンクリート打放し補修下地
EW2	外幅木		吹付タイル（複層塗材E） コンクリート打放し補修下地 H=300
EF1	ポーチ		コンクリート金ゴテ仕上
ERo1	笠木		アルミ製笠木(既製品)W=160、シルバー アルミ製笠木(既製品)W=160、コーナー用、シルバー
備考			

符号	場所	内部仕上
F1	床	モルタル金ゴテ仕上 t=30
Fw1	幅木	コンクリート打放し補修　目地見切り H=150
W1	壁	EP塗装 コンクリート打放し補修下地
W2	腰壁	コンクリート打放し補修 H=1,100
C1	天井	EP塗装 コンクリート打放し補修下地
備考	排水溝蓋：ｽﾁｰﾙ製ｸﾞﾚｰﾁﾝｸﾞ 集水桝蓋：ｽﾁｰﾙ製ｸﾞﾚｰﾁﾝｸﾞ 配線ピット蓋：縞鋼板	

A1版 1/30
A3版 1/60

年度	令和 5 年度		
工事名	横瀬町姿見山配水池築造工事		
図面名	送水ポンプ棟　平面詳細図		
縮尺	1/30	図面番号	B-4 / 13
秩父広域市町村圏組合水道局			

送水ポンプ棟　矩計図

A1版 1/30
A3版 1/60

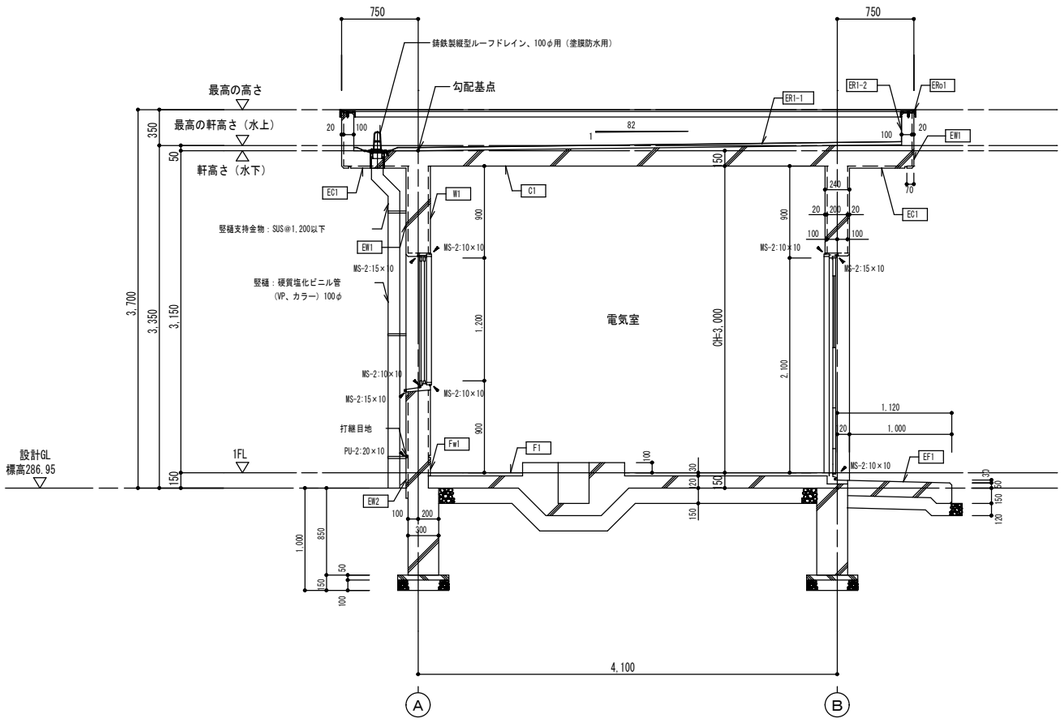

矩計図　S=1:30
【A3版 S=1/60】

符号	場所		外部仕上
ER1-1	屋根	平場	ウレタン系塗膜防水（X-2） モルタル金ゴテ下地 t=30
ER1-2	屋根	立上り	ウレタン系塗膜防水（X-2） コンクリート打放し補修下地
EC1	軒裏		吹付タイル（複層塗材E） コンクリート打放し補修下地
EW1	外壁		吹付タイル（複層塗材E） コンクリート打放し補修下地
EW2	外幅木		吹付タイル（複層塗材E） コンクリート打放し補修下地 H=300
EF1	ポーチ		コンクリート金ゴテ仕上
ERo1	笠木		アルミ製笠木(既製品)W=160、シルバー アルミ製笠木(既製品)W=160、コーナー用、シルバー
備考			

符号	場所	内部仕上
F1	床	モルタル金ゴテ仕上 t=30
Fw1	幅木	コンクリート打放し補修　目地見切り H=150
W1	壁	EP塗装 コンクリート打放し補修下地
W2	腰壁	コンクリート打放し補修 H=1,100
C1	天井	EP塗装 コンクリート打放し補修下地
備考	排水溝蓋：ｽﾁｰﾙ製ｸﾞﾚｰﾁﾝｸﾞ 集水桝蓋：ｽﾁｰﾙ製ｸﾞﾚｰﾁﾝｸﾞ 配線ピット蓋：縞鋼板	

A-A'　ポンプ室　排水溝詳細図　S=1:10

【A3版 S=1/20】

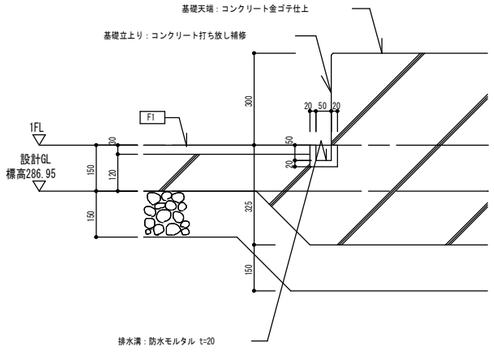

B-B'　ポンプ室　排水溝詳細図　S=1:10

【A3版 S=1/20】

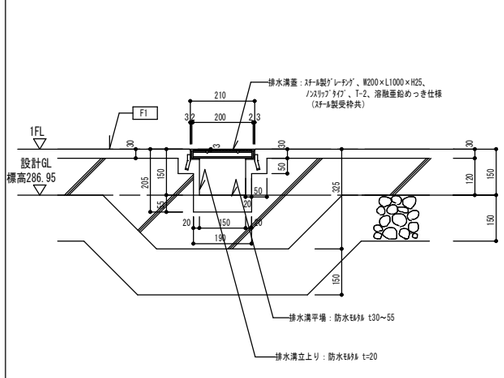

C-C'　ポンプ室　集水桝詳細図　S=1:10

【A3版 S=1/20】

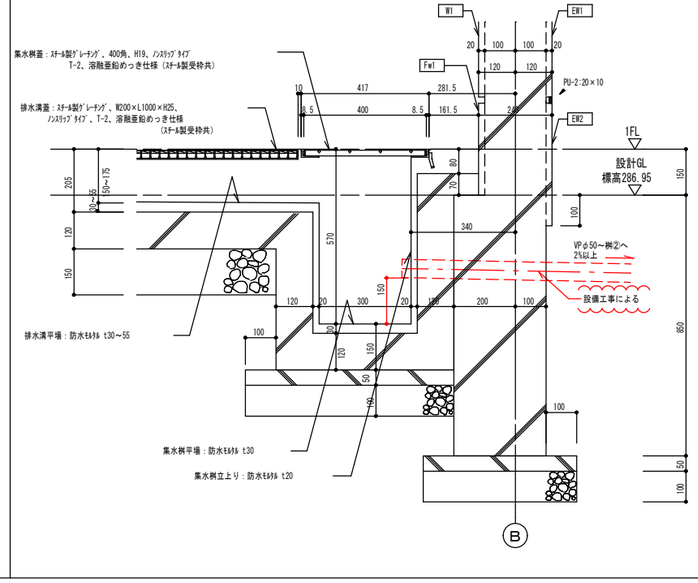

D-D'　電気室　配線ピット詳細図　S=1:10

【A3版 S=1/20】

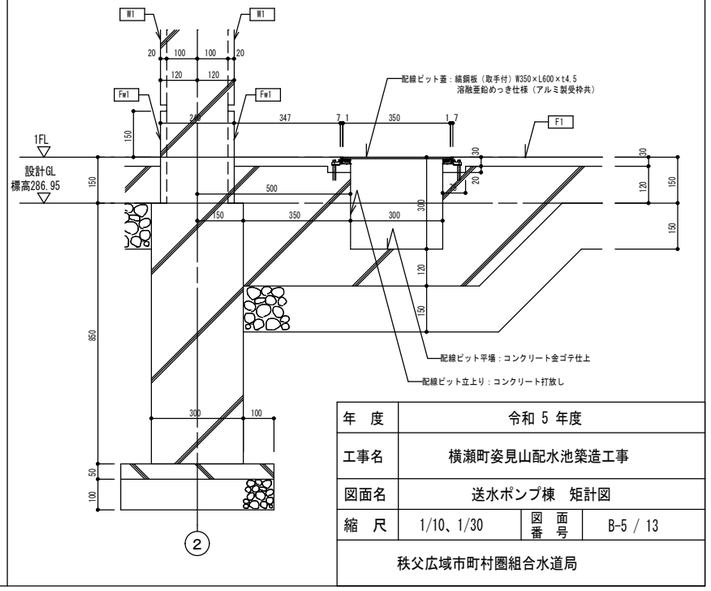

年度	令和 5 年度		
工事名	横瀬町姿見山配水池築造工事		
図面名	送水ポンプ棟　矩計図		
縮尺	1/10、1/30	図面番号	B-5 / 13
秩父広域市町村圏組合水道局			

ポンプ室

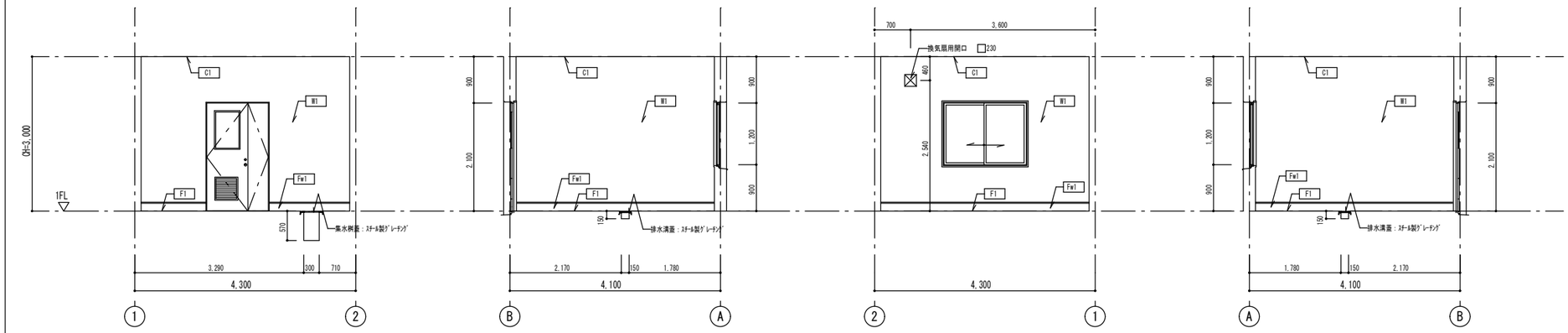

ポンプ室

符号	場所	内部仕上
F1	床	モルタル金ゴテ仕上 t=30
Fw1	幅木	コンクリート打放し補修　目地見切り H=150
W1	壁	EP塗装 コンクリート打放し補修下地
C1	天井	EP塗装 コンクリート打放し補修下地
備考	排水溝蓋：ｽﾁｰﾙ製ｸﾞﾚｰﾁﾝｸﾞ 集水桝蓋：ｽﾁｰﾙ製ｸﾞﾚｰﾁﾝｸﾞ	

電気室

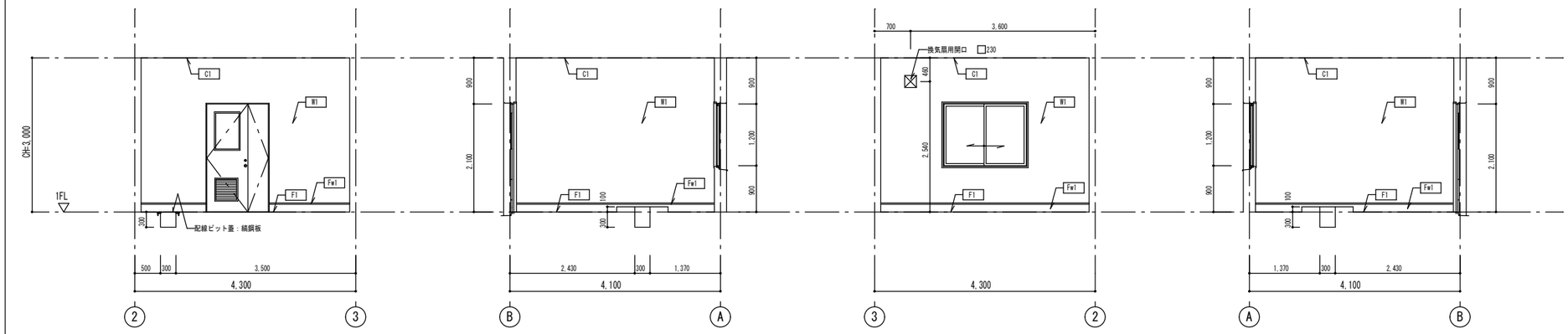

電気室

符号	場所	内部仕上
F1	床	モルタル金ゴテ仕上 t=30
Fw1	幅木	コンクリート打放し補修　目地見切り H=150
W1	壁	EP塗装 コンクリート打放し補修下地
C1	天井	EP塗装 コンクリート打放し補修下地
備考	配線ピット蓋：縞鋼板	

水質計器室

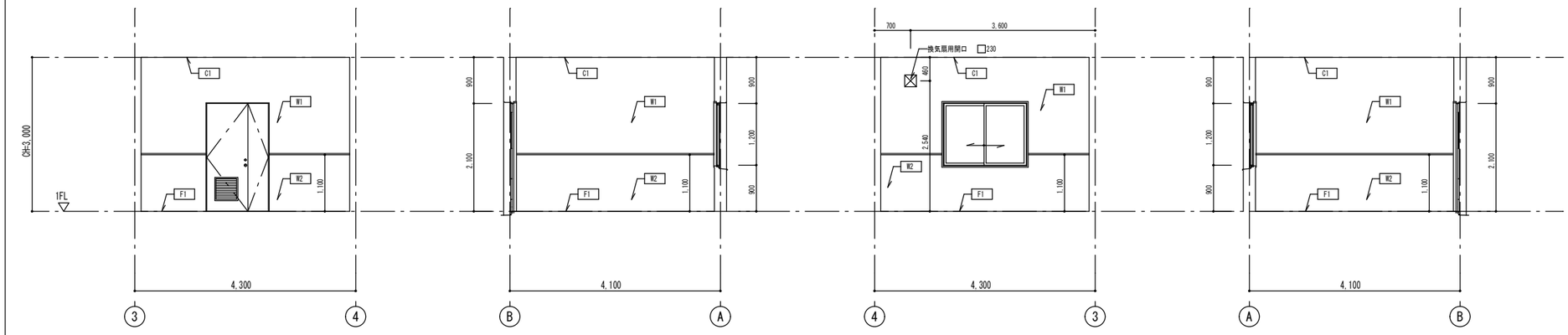

水質計器室

符号	場所	内部仕上
F1	床	モルタル金ゴテ仕上 t=30
W1	壁	EP塗装 コンクリート打放し補修下地
W2	腰壁	コンクリート打放し補修 H=1,100
C1	天井	EP塗装 コンクリート打放し補修下地
備考		

A1版 1/50
A3版 1/100

送水ポンプ棟　展開図

A1版 1/50
A3版 1/100

年度	令和 5 年度		
工事名	横瀬町姿見山配水池築造工事		
図面名	送水ポンプ棟　展開図		
縮尺	1/50	図面番号	B-6 / 13
秩父広域市町村圏組合水道局			

送水ポンプ棟　建具表、建具配置図

A1版 1/50
A3版 1/100

建具表　S=1:50

名称	AW 1	AW 2	AD 1	AD 2
	アルミ製引違い窓	アルミ製引違い窓	アルミ製親子開きフラッシュドア	アルミ製親子開きフラッシュドア
使用場所	ポンプ室、電気室	水質計器室	ポンプ室、電気室	水質計器室
数量	2	1	2	1
枠種等	RC枠／一般	RC枠／一般	RC枠／一般	RC枠／一般
寸法	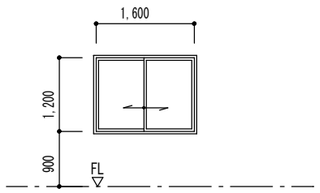	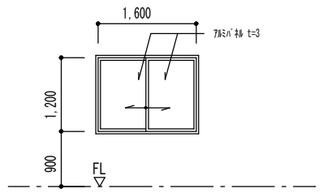	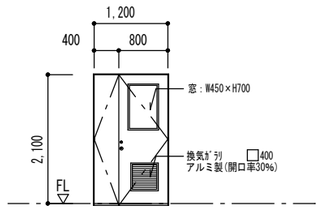	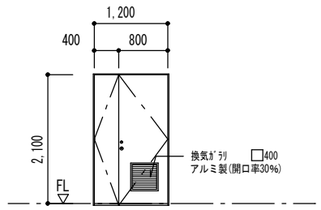
見込 額縁等	70　アルミ製額縁:50×25（四方）	70　アルミ製額縁:50×25（四方）	70　アルミ製額縁:50×25（三方）	70　アルミ製額縁:50×25（三方）
付属金物	ｱﾙﾐ水切 D=147 , ｸﾚｾﾝﾄ, 他一式	ｱﾙﾐ水切 D=147, ｸﾚｾﾝﾄ, 他一式	丁番, SUS下枠, DC, 握り玉ﾊﾝﾄﾞﾙ, ｼﾘﾝﾀﾞｰ錠+ｻﾑﾀｰﾝ, 他一式	丁番, SUS下枠, DC, 握り玉ﾊﾝﾄﾞﾙ, ｼﾘﾝﾀﾞｰ錠+ｻﾑﾀｰﾝ, 他一式
硝子	6.8mm網入型板ガラス	アルミパネル	6.8mm網入型板ガラス	—
仕上	ｼﾙﾊﾞｰ	ｼﾙﾊﾞｰ	ｼﾙﾊﾞｰ	ｼﾙﾊﾞｰ

※ｻﾑﾀｰﾝの位置は、建具標準、
　ｸﾚｾﾝﾄの位置は、床面+1,200程度とする。

※ﾏｽﾀｰｷｰ仕様とする建具等は、発注者と
　協議の上決定とする。

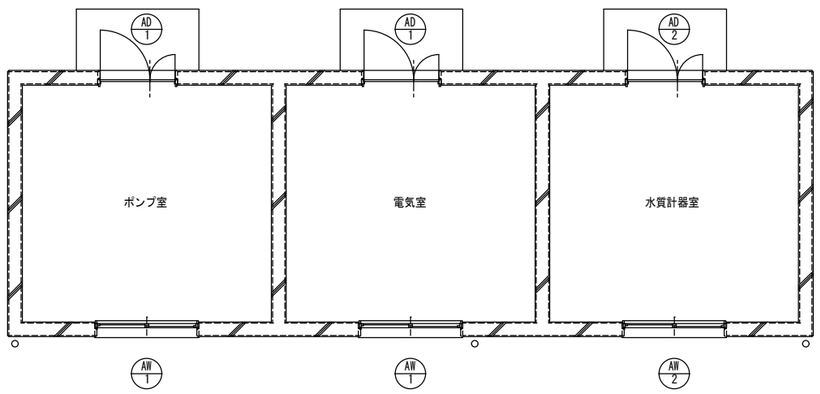

建具配置図　S=1:50
【A3版 S=1/100】

A1版 1/50
A3版 1/100

年度	令和 5 年度		
工事名	横瀬町姿見山配水池築造工事		
図面名	送水ポンプ棟　建具表、建具配置図		
縮尺	1/50	図面番号	B-7 / 13
秩父広域市町村圏組合水道局			

構造概要、特記事項（構造関係）

1．建築物の構造内容

適用は ■ 印を記入する。

（1） 工事名称

建築場所　横瀬町姿見山配水池築造工事　［送水ポンプ室］

（2） 工事種別　■ 新築　□ 増築　□ 増改築　□ 改築　□ 改修

（3） 構造種別

□ 木造（W）　□ 補強コンクリートブロック造（CB）　□ 鉄骨造（S）

□ 鉄筋コンクリート造（RC）　■ 壁式鉄筋コンクリート造（WRC）

□ 鉄骨鉄筋コンクリート造（SRC）　□ 壁式プレキャスト鉄筋コンクリート造（WPRC）

□ プレキャスト鉄筋コンクリート造（PRC）　□

（4） 階　数

地下　一階　地上　1階　塔屋　一階

（5） 主要用途

ポンプ室、電気室、水質計器室

（6） 屋上付属物

□ 広告塔　□ 高架水槽　kN　□　□

□ 煙　突　□ キュービクル　kN　□　□

（7） 増築計画　□ 有（　　）　■ 無

（8） 付帯工事

□ 門塀　□ 擁壁　□　□　□

（9） 設計荷重

1．床荷重　（N/m2）

用　途	種　別	床　用	小梁用	架構用	地震用	備　考
屋根	D.L.	5,000	5,000	5,000	5,000	
	L.L.	980	980	600	400	
	T.L.	5,980	5,980	5,600	5,400	
庇（水下）	D.L.	4,760	4,760	4,760	4,760	
	L.L.	980	980	600	400	
	T.L.	5,740	5,740	5,360	5,160	
庇（水上）	D.L.	6,000	6,000	6,000	6,000	
	L.L.	980	980	600	400	
	T.L.	6,980	6,980	6,600	6,400	
庇（中間）	D.L.	5,400	5,400	5,400	5,400	
	L.L.	980	980	600	400	
	T.L.	6,380	6,380	6,000	5,800	
	D.L.					
	L.L.					
	T.L.					

2．積雪荷重

1）垂直積雪量　43cm（短期）、標高 = 287.28 m

2）単位荷重　30.0 N/m2･cm

3）低　減　$\mu b = \sqrt{S(1.5\beta)} = 1.00$（陸屋根）

$\mu b = \sqrt{S(1.5\beta)} =$

(10) 特別な荷重

□ エレベーター　人乗（ロープ式　油圧式）　□ リフト　kN　□ ホイスト　kN

□ 女木壁　kN　□

(11) 用途補正係数又は重要度係数

□ 1.00(Ⅱ類)　■ 1.25(Ⅰ類)　□ 1.50(Ⅰ類)

(12) 品確法の構造性能 → 本工事に該当しない。

耐震等級：□ 等級1(1.00)　□ 等級2(1.25)　□ 等級3(1.50)

耐風等級：□ 等級1(1.00)　□ 等級2(1.20)

耐雪等級：□ 等級1(1.00)　□ 等級2(1.20)　但し、耐雪等級は多雪区域のみとする。

(13) 建物の層間変位（地震時：弾性解析 C0 = 0.20 x 1.25 = 0.25 ）

・層間変形角　X方向：γ = 1/　Y方向：γ = 1/

・最大水平変位（柱頂部）　X方向：Σδ = mm　Y方向：Σδ = mm

(14) 耐久設計

□ コンクリート系：ＪＡＳＳ５の総合耐久設計（計画供用期間）を適用

・（□ 短期：Fd=18、□ 標準期：Fd=24、□ 長期：Fd=30、□ 超長期：Fd=36）を目標とする。

□ 金 属 系　：

(15) 構造計算ルート

・ＸＹ各方向共：ルート１

2．使用構造材料

（1） コンクリート

適用箇所	種　類	設計基準強度 Fc（N／mm2）	耐久設計基準強度 Fd（N／mm2）	品質基準強度 (N／mm2)	スランプ (mm)	備　考
捨てコンクリート	普通	18		18	150	
土間コンクリート	普通	21		21	150	
基礎、基礎梁	普通	21		21	180	
1階壁、R階床版	普通	21		21	180	
						比重
						比重
						比重
						比重
						比重
						比重

※ コンクリートの調合管理強度（Fm）は、コンクリートの品質基準強度（Fq）へ構造体強度補正値（mSn）を加えた値である。但し、mSnは施工時に決める。

（2） コンクリートブロック（CB）

□ A種（8）　□ B種（12）　□ C種（16）　□ C種･防水（16-W）（厚　□ 100　□ 120　□ 150　□ 190）

□ A種（8）　□ B種（12）　□ C種（16）　□ C種･防水（16-W）（厚　□ 100　□ 120　□ 150　□ 190）

（3） 鉄　筋

	種　類	径	使用箇所	継手工法
異形鉄筋	■ SD295A	D10～D16		■ 重ね継手
	□ SD295B			
	■ SD345	D19		■ ガス圧接継手（D19以上）
	□ SD390			
	□			□ 特殊継手
	□			（　　）
丸　鋼	□ SR235			
溶接金網	□			（　　）

（4） 鉄　骨

種　類	使用箇所	現場溶接	種　類	使用箇所	現場溶接
□ SS400		□ 有 □ 無	□ SN400A		□ 有 □ 無
□ SS490		□ 有 □ 無	□ SN400B		□ 有 □ 無
□ SM400A		□ 有 □ 無	□ SN400C		□ 有 □ 無
□ SM400B		□ 有 □ 無	□ SN490B		□ 有 □ 無
□ SM490A		□ 有 □ 無	□ SN490C		□ 有 □ 無
□ SM490B		□ 有 □ 無	□ BCR295		□ 有 □ 無
□ STKR400		□ 有 □ 無	□ BCP235		□ 有 □ 無
□ STKR490		□ 有 □ 無	□ BCP325		□ 有 □ 無
□ STK400		□ 有 □ 無	□ SDP1T		□ 有 □ 無
□ STK490		□ 有 □ 無	□ SDP2		□ 有 □ 無
□ SSC400		□ 有 □ 無			

（5） ボルト

□ 高力ボルト（□ F10T　□ F10TW　□ F8T　□ S8T　□ S10T）

認定品（□ M12、□ M16、□ M20、□ M22、□ M24、□ M27、□ M30）

高力ボルトすべり係数試験　□ 要　□ 否

※ 塗装等でF10Tが使用出来ない場合は、現場管理者及び監督員と協議の上使用材を決定する。

□ 中ボルト　M　L=　、M　L=

□ アンカーボルト　SS400　M　L=　mm セット（シングル、ダブル）　J型

M　L=　mm ナット（シングル、ダブル）　L型

M　L=　mm ナット（シングル、ダブル）　L型

M　L=　mm ナット（シングル、ダブル）　L型

□ スタッドボルト　φ　L=　mm

（6） 屋根、床、壁、柱脚　使用箇所

□ ＡＬＣ版　厚

□ 折　板　形式　H=　厚

□ 合成スラブデッキプレート（□ EZ50、□ EZ75、□ EV50、□ EU$_h$）厚

□ 露出型弾性固定材脚　形式　厚

3．地　盤

（1） 地盤調査資料

■ 有（■ 敷地内　□ 近隣）　■ ボーリング調査　□ 平板載荷試験　□ 水平地盤反力係数の測定

□ 無（調査予定　□ 有　□ 無）　□

□ その他（　　）

（2） 地盤調査計画

□ ボーリング調査　□ 静的貫入試験　□ 標準貫入試験　□ 水平地盤反力係数の測定

□ 土質試験　□ 物理探査　□ 水平載荷試験　□

（3） 地盤調査及び試験杭の結果により、杭長、杭種、直接基礎の深さ、形状を変更する場合もある

（4） ボーリング標準貫入値、土質構成　（基礎・杭の位置を明記すること）

深度	土質	N値	10	20	30	40	60
1.0							
2.0							
3.0							
4.0							
			地質調査報告書参照				

○ 調査地番

○ 位置図

○ 支持地盤、地層及び深さについてのコメント

○ 孔内水位 GL － m

○ 近隣データの調査地番と設計地番とは約 1.50 mの距離がある

○ 備考

4．地業工事

（1） 直接基礎　□ ベタ基礎　□ 布基礎　□ 独立基礎　□ 試験杭　□ 有　□ 無

深さGL－ m、支持層－　長期許容支持力　kN/㎡　載荷試験　□ 有　□ 無

（2） 杭基礎　支持層－砂礫層

杭 種	材 料	施 工 法	備 考
□ RC　□ PC □ PHC　□ H鋼 □ 摩擦杭　■ 鋼管 □	PC（□ A種　□ B種　□ C種） PHC（□ A種　□ B種　□ C種） 鋼材　□ SS400　□ STK400 ■ STK490　■ SM490A	□ 打ち込み □ 埋込み（セメントミルク工法） □ ■ G-ECSパイル工法	大臣認定TACP-0585
□ 場所打ちコンクリート杭	コンクリートFc= スランプ　cm セメント量　N/㎥ 鉄筋主筋 SD HOOP SD	□ オールケーシング　□ 拡底杭 □ リバースサーキュレーション □ アースドリル　□ ミニアース □ BH　□ 深礎　□ 手掘 □ 機械掘	拡底杭 日本建築センター認定 第　号 年　月　日

杭仕様　■ 施工計画書承認　■ 杭施工結果報告書

試験杭　（□ 有・■ 無）　（□ 打ち込み・□ 載荷）　本

杭径 (mm)	設計支持力 (kN)	杭の先端の深さ (m)	本数	特記事項
φ216.3×t 2	452.27	GL-4.45m(L=5.50m)	8	

（3） 地盤改良基礎　□ ベタ基礎　□ 布基礎　□ 独立基礎　□ 試験杭　□ 有　□ 無

深さGL－ m、支持層－ 層　長期許容支持力　kN/㎡　載荷試験　□ 有　□ 無

・地盤改良深さ（ソイルセメントコラム地業）：GL－ m ～ GL－ m

・地盤改良径（ソイルセメントコラム径）：φ 改良長 m を ヶ所。

・地盤改良部（ソイルセメントコラム）の設計基準強度：Fc= kN/m²

・六価クロム溶出試験　□ 有り　□ 無し

※ 六価クロム試験用土は、既存建物解体時に既存地盤改良下の土を採取する。採取量は、土嚢袋２以上とする。

5．鉄筋コンクリート工事

（1） コンクリート

■ コンクリートはＪＩＳ認定工場の製品とし、施工に関しては原則としてＪＡＳＳ５による。

■ セメントは、ＪＩＳ Ｒ５２１０の普通ポルトランドセメントを標準とする。

■ 調合計画は、工事開始前に工事監理者の承認を得ること。

■ 寒中、暑中、その他特殊コンクリートの適用を受ける期間に当たる場合は、調合、打ち込み、養生、管理方法など必要事項について、工事監理の承認を得ること。

■ フレッシュコンクリートの塩化物測定は、原則として工事現場で（財）国土開発技術研究センターの技術評価をうけた測定器を用いて行い、試験結果の記録及び測定器の表示部を一回の測定ごとに撮影した写真（カラー）を保管し承認を得ること。

測定検査の回数は、通常の場合、１日１回以上とし、１回の検査における測定試験は、同一試料から取り分けて３回行い、その平均値を試験値とする。

■ 構造体コンクリート現場の圧縮強度試験供試体（ＪＡＳＳ５Ｔ－６０３）は、現場水中養生、または現場封かん養生とし採取は打ち込み工区ごと、打ち込み日ごとによる。

また、打ち込み量が１５０m3を超える場合は１５０m3ごとまたは、その端数ごとに一回を標準とする。一回に採取する供試体は、適当な間隔をおいた３台の運搬車からその必要本数を採取する。

なお、供試体の数量は、特別指示なき場合は、１回当たり６本以上とし、そのうち４週用に３本を用いる。

■ ポンプ打ちコンクリートは、打ち込む位置にできるだけ近づけて垂直に打ちコンクリートの自由落下高さは、コンクリートが分離しない範囲とする。

ポンプ圧送に際しては、コンクリート圧送技師または同等以上の技能を有する者が従事すること。

なお、打ち込み継続中における打継ぎ時間間隔の限度は、外気温が２５℃未満の場合は１５０分、２５℃以上の場合は１２０分以内とする。

（2） 鉄　筋

■ 鉄筋は、ＪＩＳ Ｇ３１１２の規格品を標準とする。

■ 鉄筋の加工寸法、形状、かぶり厚さ、鉄筋の継手位置、継手の重ね長さ、定着長さは特記による他、ＪＡＳＳ５及び大臣官房建築工事共通仕様書による。

□ Ｄ１９未満は、原則、重ね継手とする。継手（Ｄ１９以上）をガス圧接とする場合は、日本圧接協会「鉄筋のガス圧接工事標準仕様書」による。

■ ガス圧接部の抜き取り検査は、超音波探傷試験による。

□ ガス圧接部の抜き取り検査は、引張試験による。

■ ガス圧接部の抜き取り検査は、同一作業班が同一日に施工した圧接箇所ごと（200箇所を超えるときは、200箇所ごと）に１回行い、１回の試験は超音波探傷試験の場合は３０箇所以上、引張試験の場合は、５本以上とする。

■ 柱の帯筋（ＨＯＯＰ）の加工寸法は、■ Ｈ型（タガ型）　□ W型（溶接型）　□ S型（スパイラル型）とする。

設計かぶり厚さ

部位 / 採用			直接土に接しない部分 柱、梁、耐力壁 屋内	屋外	耐力壁以外の壁、床 屋内	屋外	直接土に接する部分 基礎・擁壁・耐圧ｽﾗﾌﾞ（立上部分、均しｺﾝｸﾘｰﾄ部分を除く）	基礎（立上部分）、柱・壁、床・壁
●	最小かぶり厚さ	イ	3 cm	4 cm	2 cm	3 cm	6 cm	4 cm
		ロ	4 cm	5 cm	3 cm	4 cm	7 cm	5 cm
		ハ						
設計かぶり厚さ ＝ 最小かぶり厚さ＋（施工許容誤差）：施工許容誤差 = (+10) mm								

・屋外の外壁にタイル貼り、モルタル塗り、外断熱工法による仕上げ、その他これと同等以上の性能を有する処理が施されている場合には、屋外側のかぶり厚さに限り、最小かぶり厚さを１cm減じることができる。

・柱及び梁の主筋にD29以上を使用する場合は、主筋のかぶり厚さを、径の1.5倍以上とし最小かぶり厚さとする。

・杭基礎の場合のかぶり厚さは、杭天端からとする。

・塩害を受ける恐れのある部分等、耐久性上不利な箇所には上表を適用しない。

（3） 型　枠

■ 材料　合板厚　12ｍ／ｍを標準とする。　□

■ 型枠存置期間

種類 / 部位		せき板 基礎、はり側、柱、壁	スラブ下、梁下		支柱 スラブ下		梁下
存置期間の平均気温 / セメントの種類		早強ポルトランドセメント	普通ポルトランドセメント	早強ポルトランドセメント	早強ポルトランドセメント	普通ポルトランドセメント	左記のすべてのセメント
			シリカセメントA種			シリカセメントA種	
						高炉セメントA種	
コンクリートの材令(日)	15℃以上	2	3	4	6	8	17	28
	5℃～15℃	3	5	6	10	12	25	28
	5℃未満	5	8	10	16	15	28	28
コンクリートの圧縮強度		5 N／mm2以上		設計基準強度の50%		設計基準強度の 100%		100%

注） 1 片持ばり、庇、スパン９．０m以上のはり下は、工事監理者の指示による。

注） 2 スラブ下、梁下のせき板は原則として、支柱を取り外した後に取り外す。なお、支柱の盛り替えは行わない。

注） 3 支柱の取り外しは、上記による他、構造計算により安全性を確かめられたもののみ行うことが出来る。但し、最上階を除く。

注） 4 せき板及び支柱の取り外しは、施工計画書を提出し工事監理者の承認を受けること。

注） 5 上表以外のセメントを使用する場合は工事監理者の指示による。

6．鉄骨工事

（1） 鉄骨工事は指示のない限り下記による

□ 日本建築学会「ＪＡＳＳ６」「鉄骨精度検査基準」

「鉄骨工事技術指針：工場製作編」「鉄骨工事技術指針：工事現場施工編」

□ 建築工事共通仕様書

□ 日本建築学会「鋼構造建築溶接部の超音波探傷検査規準・同解説」

□ 鋼材倶楽部「建築鉄骨工事施工指針」

□ 日本建築センター「冷間成形角形鋼管設計･施工マニュアル」

（2） 工事監理者の承認を必要とするもの

□ 製作工場　□ 製作要領書　□ 工作図　□ 施工計画書

□ デッキ割付け図　□

□ 材料規格証明書または試験成書

□ 鋼材　□ 高力ボルト　□ 特殊ボルト　□ スタッドボルト

□ 社内検査表

□ 使用鋼材確認のため分光解析を行う。（　　ピース）

（3） 工事監理者が行う検査項目

（□ 印以外の項目の検査結果については、工事監理者に報告すること）

□ 現寸検査　□ 組立・開先検査　□ 製品検査

□ 建方検査　□　□

（4） 接合部の溶接は下記によること

□ 日本建築学会「溶接工作規準、同解説 Ⅰ、Ⅱ、Ⅲ、Ⅳ、Ⅴ、Ⅵ、Ⅶ、Ⅷ、Ⅸ」

（5） 接合部の検査

□ 溶接部の検査（第三者検査は工事監理者立会いにて行うこと）

検 査 箇 所	検 査 方 法	検査率又は検査数 自 内	第三者	工事監理者	備　考
□ 突合せ溶接部	超音波探傷試験	% 個	% 個	% 個	
	外観（目視）検査	%	%	%	
	マクロ試験・その他	個	個	個	
□ 隅肉溶接部	外観（目視）検査	%	%	%	
第三者検査機関名	ＣＩＷ認定者				
第三者検査期間とは、建築主、工事監理者又は工事施工者が、受入れ検査を代行させるために自ら契約した検査会社をいう。					

注） 現場溶接部については原則として第三者による全数検査を行うこと。

□ 高力ボルトは「ＪＩＳ Ｂ１１８６の高力ボルト」を標準とする。 摩擦面の処理は黒皮などを除金外径２倍以上の範囲でショットブラスト、グラインダー掛け等を用いて除去した後、屋外に放熱放置して発生した、赤さび状態であること。 ただし、ショットブラスト、グリットブラストによる処理で表面あらさが５０S以上である場合は、赤さびは発生しないままでよい。

□ 高力ボルトの締付けに使用する機器はよく調整されたものを使用し、締付けの順序は部材が十分密着するよう注意して行う。 また、締付けは原則として２度締めとする。

締付け後の検査は、各締付け工法別に適切な締付けが行なわれているか検査する。

（6） 防錆塗装

□ 防錆塗装の範囲は、高力ボルト接合の摩擦面及びコンクリートで被覆される以外の部分とする。

錆止めペイントは、ＪＩＳ Ｋ５６２１ 、２回塗りを標準とする。

□ 現場における高力ボルト接合部及び接合部の素地調整は入念に行い、塗装は工場塗装と同じ錆止めペイントを使用し２回塗りとする。

□ 上塗り塗料の種類で上記の防錆塗装と相性が悪い場合は、下塗り塗料及び素地調整の変更を行う。

□ 上記以外の塗装は、意匠図による。

（7） 耐火被覆の材料

□ 意匠図参照。

□

7．設備関係

■ 特記以外の梁貫通孔は原則として設けない、設ける場合は設計者の承認を得ること。

■ 設備機器の架台及び基礎については工事監理者の承認を得ること。

□ 床スラブ内に設備配管等を埋込む場合はスラブ厚さの１／３以下とし管の間隔を５cm以上とする。

□

8．その他

■ 諸官庁への届出書類は延滞なく提出すること。

■ 各試験の依試体は公的試験機関にて試験を行い工事監理者に報告すること。

■ 必要に応じて記録写真を撮り保管すること。

□

年　度	令和 5 年度		
工事名	横瀬町姿見山配水池築造工事		
図面名	送水ポンプ棟　構造関係特記仕様書		
縮　尺	S=FREE	図面番号	B-8 / 13
秩父広域市町村圏組合水道局			

壁式鉄筋コンクリート構造配筋標準図 (1/2)

1．一　般　事　項

（1）一般事項

1．構造図面に記載された事項は、本標準図に優先して適用する。

2．設計図書に記載無き場合は本標準図に従うものとする。また、本標準図に明記無き場合は構造特記仕様書に指定した共通仕様書による。

3．使用材料、工法等は構造設計特記仕様書による。

4．本標準図に示す単位は特記無き限りすべてmmとする。

（2）記　号

1．一般記号

d：異形棒鋼の呼び名に用いる数値。丸鋼では径。

D：部材の成。　R：直径。　φ：間隔。　r：半径。

℄：中心線。　　l o：部材間の内法距離。

h o：部材間の内法高さ。　S T：あばら筋。

HOOP：帯筋。　S.HOOP：補強帯筋。　φ：直径又は丸鋼。

2．鉄筋の表示記号

		•	×	▰	●	○	⊗						
異形	呼び径	D10	D13	D16	D19	D22	D25						
鉄筋	最外径	11	14	18	21	25	28						
丸　鋼		9	13	16	19	22	25						

3．そ　の　他

2．共　通　事　項

（1）鉄筋末端部の折曲げの形状

折曲げ角度	180°	135°	90°
図	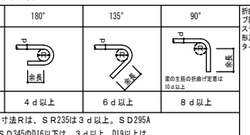		
鉄筋の余長	4ｄ以上	6ｄ以上	8ｄ以上

・折曲げ内法寸法Rは、ＳＲ235は３ｄ以上。ＳＤ295A ＳＤ295B・ＳＤ345のD16以下は、３ｄ以上。D19以上は４ｄ以上。

折曲げ角度９０°はスラブ筋・壁筋の末端部又はスラブと同時に打込む下筋及びし形梁のキャップタイにのみ用いる。

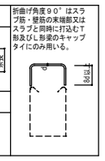

・片持スラブの上端筋の先端、壁の自由端に用いる先端及び補助筋の先端は余長４ｄ以上でもよい。

（2）鉄筋中間部の折曲げの形状

（鉄筋の折曲げ角度９０°以下）

図	鉄筋の使用箇所による呼称	鉄筋の種類	鉄筋の径による区分	鉄筋の折曲げ内法寸法（R）
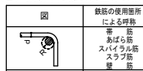	帯筋 あばら筋 スパイラル筋 スラブ筋 壁筋	SR235, SD295A	φ16 D16 以下	3ｄ以上
		SD295B, SD345	φ19 D19 以上	4ｄ以上
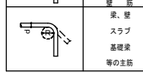	梁、壁 スラブ 基礎梁 等の主筋	SR235, SD295A	φ16 D16 以下	4ｄ以上
		SD295B, SD345	φ19～φ25 D19～D25	6ｄ以上

（3）鉄筋の定着及び重ね継手の長さ

鉄筋の種類	コンクリートの設計基準強度（N/mm²）	特別の定着及び重ね継手長さ（L1）	定着の長さ 一般（L2）	定着の長さ 下端筋（L3） 小梁	定着の長さ 下端筋（L3） スラブ
S R235	18	45dｱﾝｶｰ付き	45dｱﾝｶｰ付き	25dｱﾝｶｰ付き	150 ﾌｯｸ付き
	21、24	35dｱﾝｶｰ付き	35dｱﾝｶｰ付き		
S D295A S D295B S D345	18	45d 又は 35dｱﾝｶｰ	40d 又は 30dｱﾝｶｰ	25d 又は 15dｱﾝｶｰ付き	10d かつ 150以上
	21、24、(27)	40d 又は 30dｱﾝｶｰ	35d 又は 25dｱﾝｶｰ		
	27、30、33、36	35d 又は 25dｱﾝｶｰ	30d 又は 20dｱﾝｶｰ		

・コンクリートの割裂の恐れのある部分への定着はL1とする。

1．末端のフックは、定着及び重ねの長さには含まない。

2．直径の異なる鉄筋の重ね継手長さは、細いほうの鉄筋の継手長さによる。

3．耐圧スラブの下端筋の定着長さは一般定着（L2）、上端筋は25dとする。

4．（　）内は軽量コンクリートの場合を示す。

5．軽微な箇所については、工事監理者の承認を得て定着長さを20d程度とすることができる。

6．継手位置は、応力の小さい位置に設けることを原則とする。

7．溶接継手を行う場合は原則として同一鋼種とし、鉄筋径の差はガス圧接の場合は２サイズ、突合せ溶接の場合は１サイズまでとする。

8．鉄筋径の差が7mmを超える場合は、圧接としてはならない。

9．溶接継手及び機械式継手の場合はメーカー仕様による。

10．ガス圧接形状

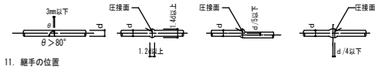

11．継手の位置

（溶接継手）

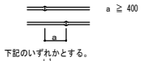

（重ね継手）　下記のいずれかとする。

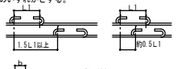

（機械式継手）

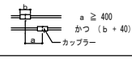

（4）かぶり厚さ

1．かぶり厚さ（設計かぶり厚さ）は、構造設計特記仕様の「コンクリート工事」による。

2．ひびわれ誘発目地部など鉄筋のかぶり、厚さが部分的に減少する箇所についても「設計かぶり厚さ」を確保する。

（5）鉄筋のあき

1．丸鋼では径、異形鉄筋では呼び名に用いた数値の（1.5d）以上、粗骨材の最大寸法の（1.25）倍以上かつ（25）以上のあきとする。

2．溶接継手、機械式継手の場合はＤはスリーブ又はカップラーの径とする。

3．鉄筋径が異なる場合は大きい方による。

（6）鉄筋のフック

1．丸鋼・あばら筋・帯筋及び煙突の鉄筋末端部には、フックを付ける。

2．梁（基礎梁は除く）の出隅部分の鉄筋末端部にはフックを付ける。

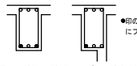

3．単純梁の下端筋、片持ちスラブの上端筋先端には、フックを設ける。

4．壁長が１ｍ以下の壁横筋の端部にはフックを付ける。

5．杭基礎の基礎筋（偏心基礎及び杭2本打ち以上の場合）には、フックを設ける。

6．その他、本配筋標準図に記載する箇所。

（7）使用可能な鉄筋の最大径（標準）

部　位	耐力壁	壁梁、臥梁小梁	基礎基礎梁	床版	非耐力壁	塀
鉄筋の最大径	D22	D22	D25	D16	D16	D16

・上表は、壁式鉄筋コンクリート構造に限る。

3．杭

（1）ＰＨＣ杭等

1．杭頭補強筋は設計図による。

2．原則として、杭頭を切断しない。切断しなければならない場合は、設計者の指示により、補強を行う。

3．中詰コンクリートは、基礎のコンクリートと同じ調合のコンクリートを使用する。

（2）現場打ちコンクリート杭

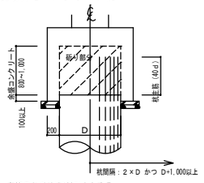

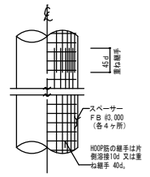

1．主筋のかぶりは100以上とする。

4．基　礎

（1）独立フーチング

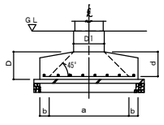

（ベース筋）
a = D1-2d の範囲
主筋間隔：200以下

b の範囲
主筋間隔の1.5倍かつ300以下

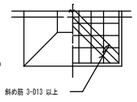

（2）布　基　礎

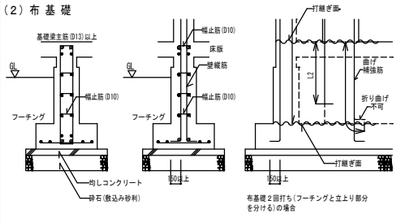

布基礎２回打ち（フーチングと立上り部分を分ける）の場合

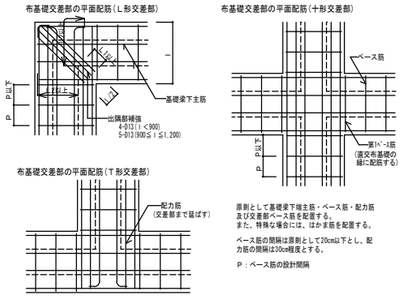

原則として基礎梁下端主筋・ベース筋・配力筋及び交差部ベース筋を配置する。
また、特殊な場合には、はかま筋を配置する。

ベース筋の間隔は原則として20cm以下とし、配力筋の間隔は30cm程度とする。

Ｐ：ベース筋の設計間隔

（3）べ た 基 礎

1．耐圧版鉄筋の継手位置は床スラブにならう。但し上筋と下筋を読み替える。

2．埋戻し土がある場合は、上筋かぶりは40を70とする。

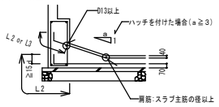

（4）杭 基 礎

1．１本杭で偏心していない場合は、立上り筋不要。

2．立上り部が40ｄ以上の場合は、フック不要。

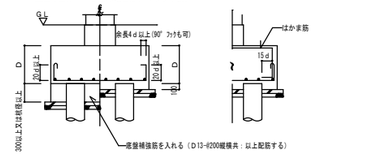

（5）基礎接合部の補強

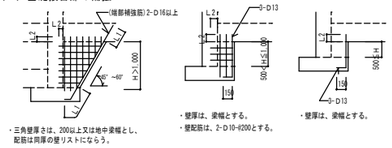

・三角壁厚さは、200以上又は地中梁幅とし、配筋は同厚の壁リストにならう。

・壁厚は、梁幅とする。
・壁配筋は、2-D10-@200とする。

・壁厚は、梁幅とする。

5．耐　力　壁

（1）縦筋・曲げ補強筋・縦補強筋の定着

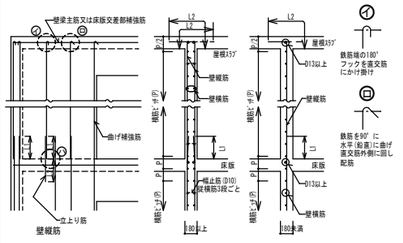
壁梁主筋又は床版交差部補強筋
L2
L2
屋根435°
壁縦筋
壁横筋
曲げ補強筋
立上り筋
壁縦筋
L1
L1
L2
L2
屋根435°
D13以上
壁縦筋
L1
床版
D13以上
壁横筋
L2
L2
L1
L1
L2
L2
L1
L1
L2
L2
L1
L1

壁式鉄筋コンクリート構造配筋標準図（2/2）

（2）片持床版の定着

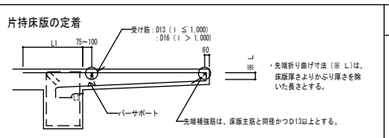

・先端折り曲げ寸法（※ L）は、床版厚さよりかぶり厚さを除いた長さとする。

・先端に壁が付く場合。

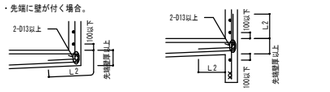

（3）床版等の補強

1. 屋上床版の隅角補強

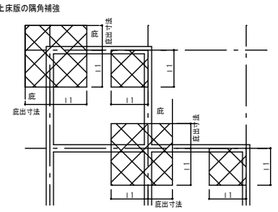

（鉄筋による補強の場合）　（溶接金網による補強の場合）

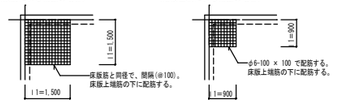

2. 片持床版の出隅補強

（出隅部分の補強配筋）

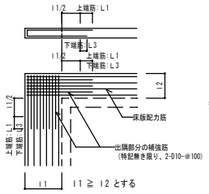

（出隅受け部補強配筋）

・出隅受け部の補強筋は設計図による。特記無き場合は、(2-D13-@100) とする。
・補強筋は、柱又は梁に（L1）定着する。

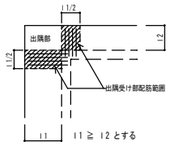

3. 床版に段差がある場合の補強

・150以下の段差のある床版の補強は下図による。段差が150を超える場合は設計図による。

（段差が70以下の場合）　（段差が70超える150以下場合）

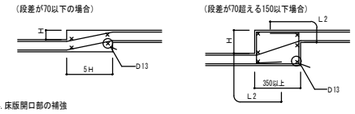

4. 床版開口部の補強

・床版開口部の補強は、設計図による。

・但し、特記が無くかつ床版開口の最大径が700以下の場合は、下図による。

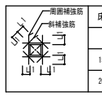

床版厚さ(D)	周囲補強筋	斜補強筋
D ≦ 150	各 2-D13	各 1-D13
150 ＜ D ≦ 200	各 2-D13	各 2-D13
200 ＜ D ≦ 300	各 2-D19	各 2-D16

・設備の小開口が連続してあく場合は、周辺(縦横)補強筋及び斜補強筋で補強する。又、開口によって切られる床版配筋と同じ鉄筋を、開口をさけ配筋する。その場合の定着は（L1）とする。

・床版開口部の最大径が両方向の配筋間隔以下で、鉄筋を緩やかに曲げることにより、開口部を避けて配筋できる場合は、補強筋を省略することができる。

9．階　段

（1）一般事項

1. 階段の配筋は、設計図による。

（2）片持ち床版形階段

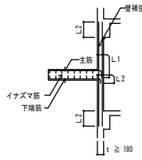

・壁配筋が片持ち荷重を受ける配筋がされている場合は、壁補強筋は不要。
・壁厚は（180）以上とする。
・イナズマ筋等の配力筋の継手及び定着は、（L3）とする。
・階段主筋は、壁の中心線を越えてから縦に降ろす。

（3）二辺固定床版形階段

・床版厚さ（t）は、150以上とする。

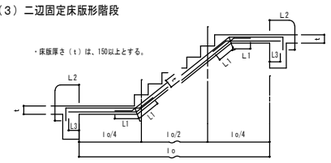

10. 土間コンクリート

（1）土間スラブの打継ぎ補強

・土間コンクリートを載せる地盤は転圧し締め固める。転圧は、30ｋN/mm2 以上とする。

・基礎梁等と土間スラブを一体打ちしないで、打継ぎを設ける場合の補強は設計図による。特記が無ければ下図による。

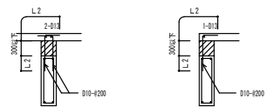

（2）土間スラブと間仕切り壁との交差部補強

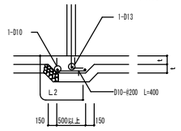

（3）重い荷重を受ける土間スラブ

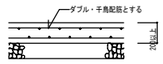

11. 梁 貫 通 孔 補 強

（1）既製品　（使用するときは、設計者又は工事監理者と打合せのこと）

☐ リング型　、☐ パイプ型、　☐ 金網型、☐ プレート型、　☐

（2）一般事項

1. 梁貫通孔の補強は、設計図による。特記無き場合は下記による。
2. 梁貫通孔補強の名称等は、下図による。

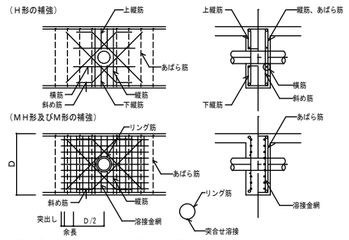

3. 孔の径は、梁せいの1/3以下とし、孔が円形でない場合はこれの外接円とする。
4. 孔の上下方向の位置は、下図による。

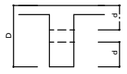

500 ≦ D ＜ 700	d ≧ 175
700 ≦ D ＜ 900	d ≧ 200
900 ≦ D	d ≧ 250

5. 孔の中心位置の限度は、柱及び直交する梁(小梁)の面から原則として1.2D以上離す。Dは、梁せい。
6. 孔が並列する場合は、その中心間隔は、孔の径の平均値の３倍以上とする。
7. 縦筋及び上下縦筋は、あばら筋の形に配筋する。
8. 補強筋は、主筋の内側に配筋する。やむを得ない場合は、工事監理者の承認を受けて外側に配筋することができる。
9. 鉄筋の定着長さは下図による。

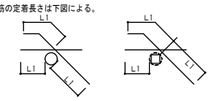

10. 孔の径が梁せいの1/10以下、かつ、150未満のものは、補強を省略することができる。
11. 溶接金網の余長は１格子以上とし、突出しは10以上とする。
12. 溶接金網に付けるリング筋は、溶接金網に４箇所以上溶接する。
13. 溶接金網の割り付け始点は、横筋ではあばら筋の下側とし、縦筋では貫通孔の中心とする。

（3）Ｈ形の配筋

採用	配筋記号	斜め筋	縦 筋	横 筋	上下縦筋	配筋図
	H1	2-2-D13	なし	なし	なし	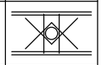
	H2		2-2-D13			
	H3	4-2-D13	2-2-D13	2-2-D13	2-2-D13	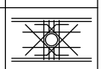
	H4	4-2-D16				
	H5	4-2-D16	4-2-D13	2-2-D13	3-2-D13	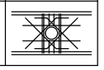
	H6	4-2-D19				
	H7	4-2-D22				

（4）Ｍ形の配筋

採用	配筋記号	斜め筋	縦 筋	溶接金網	ﾘﾝｸﾞ筋	配筋図
	M1	なし	2-2-D13	なし	なし	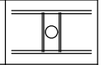
	M2		4-2-D13			
	M3	なし	4-2-D13	2-φ6 -@100	φ13	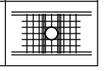
	M4		6-2-D13			

（5）ＭＨ形の配筋

採用	配筋記号	斜め筋	縦 筋	溶接金網	ﾘﾝｸﾞ筋	配筋図
	MH1	2-2-D13	なし	なし	なし	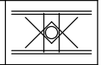
	MH2		2-2-D13			
	MH3	2-2-D13	2-2-D13	2-φ6 -@100	φ13	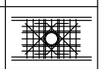
	MH4	4-2-D13				
	MH5	4-2-D16				
	MH6	4-2-D16	4-2-D13	2-φ6 -@100	φ13	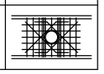
	MH7	4-2-D19				

（6）既製品

・既製品を使用するときは、設計者及び工事監理者と打ち合わせ承認を得る。

☐ リング型、　☐ パイプ型、　☐ 金網型、　☐ プレート型

12. そ の 他

（1）パラペット

1. 防水押えコンクリート等が日射温度により膨張するので、それらの影響等を考慮し、パラペット部分をダブル配筋とする。また、コンクリート打継ぎ部を押さえコンクリートより上に持っていく。
2. パラペット高さが800を超える場合は、設計図による。800以下の場合は下図による。

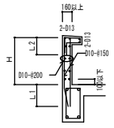

年　度	令和 5 年度		
工事名	横瀬町姿見山配水池築造工事		
図面名	送水ポンプ棟 WRC造配筋標準図(2/2)		
縮　尺	S=FREE	図 面 番 号	B-10 / 13
秩父広域市町村圏組合水道局			

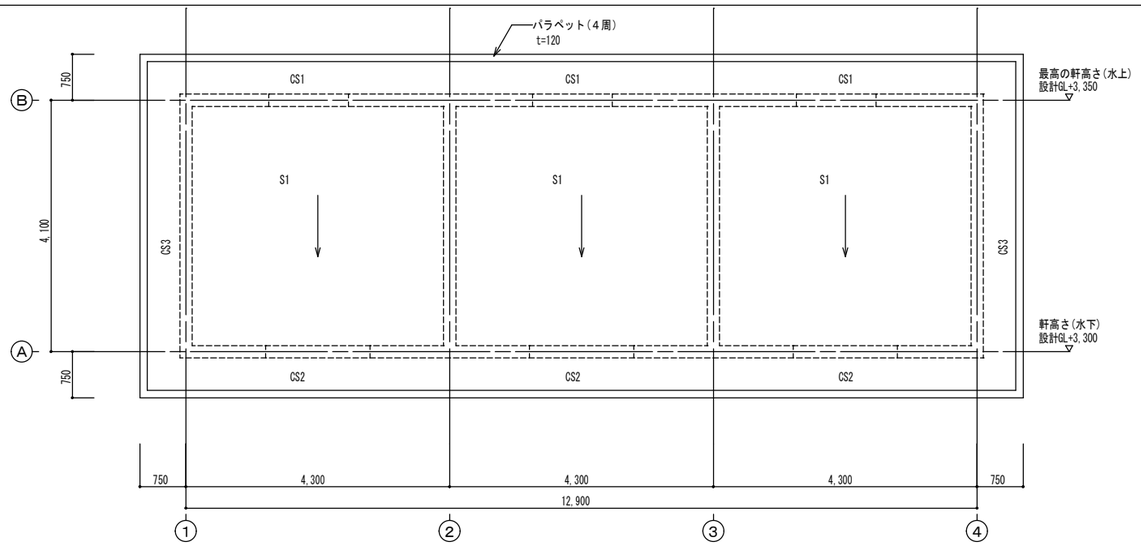

R階 梁伏図　S = 1:50

【A3版 S=1/100】

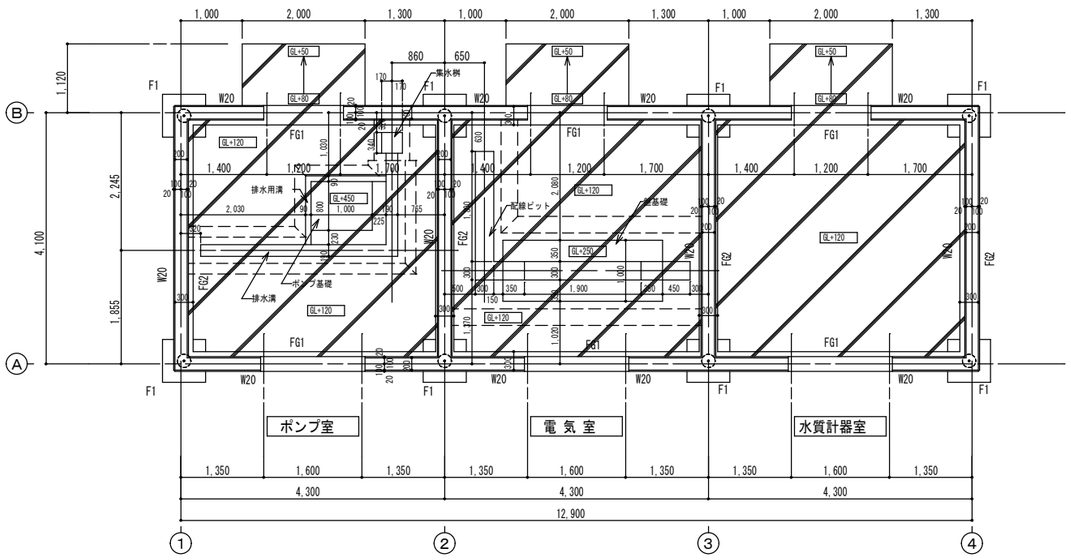

基礎伏図　S = 1:50

【A3版 S=1/100】

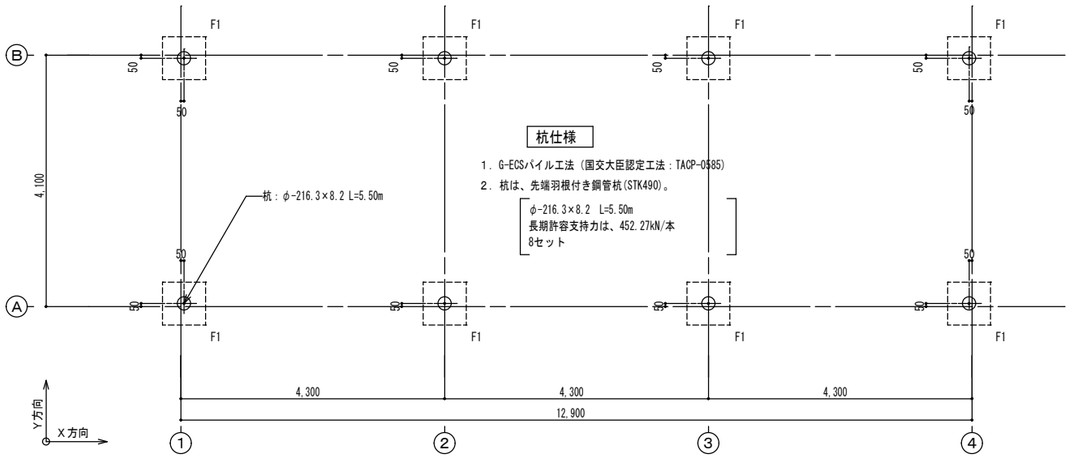

杭仕様

1．G-ECSパイル工法（国交大臣認定工法：TACP-0585）

2．杭は、先端羽根付き鋼管杭(STK490)。

φ-216.3×8.2　L=5.50m
長期許容支持力は、452.27kN/本
8セット

杭 伏 図　S = 1:50

【A3版 S=1/100】

共通事項

1．GL+120 は、土間コン床等の天端レベルを示す。

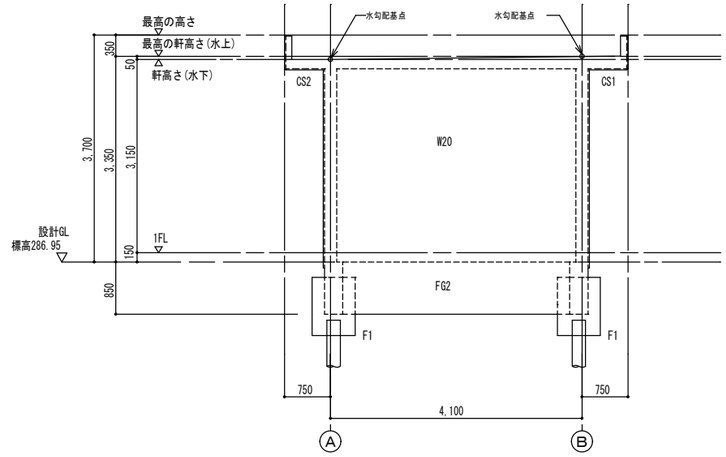

1～4通り 軸組図　S = 1:50

【A3版 S=1/100】

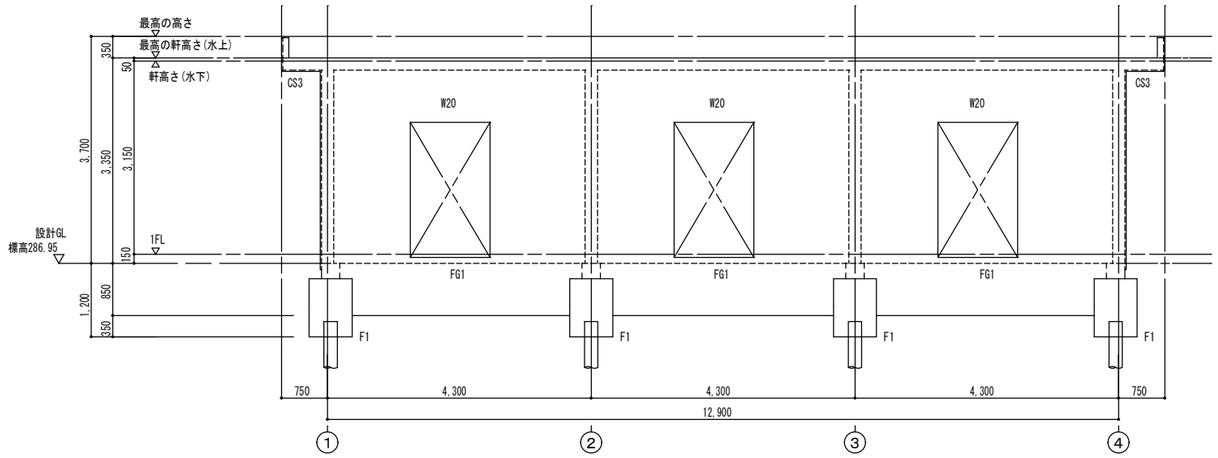

B通り 軸組図　S = 1:50

【A3版 S=1/100】

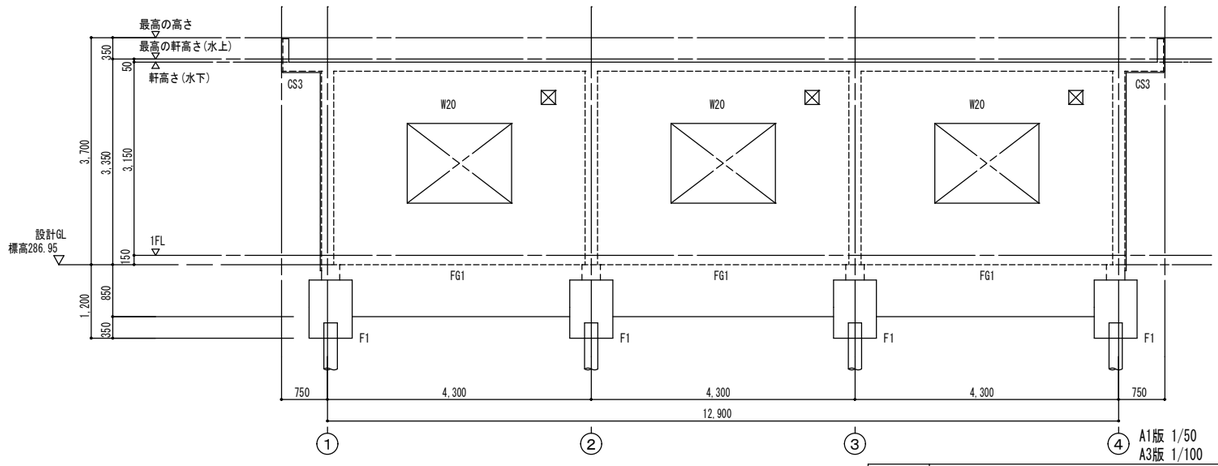

A通り 軸組図　S = 1:50

【A3版 S=1/100】

A1版 1/50
A3版 1/100

年　度	令和 5 年度		
工事名	横瀬町姿見山配水池築造工事		
図面名	送水ポンプ棟　伏図・軸組図		
縮　尺	1/50	図面番号	B-11 / 13
秩父広域市町村圏組合水道局			

【A3版 S=1/60】

基礎リスト　S=1:30

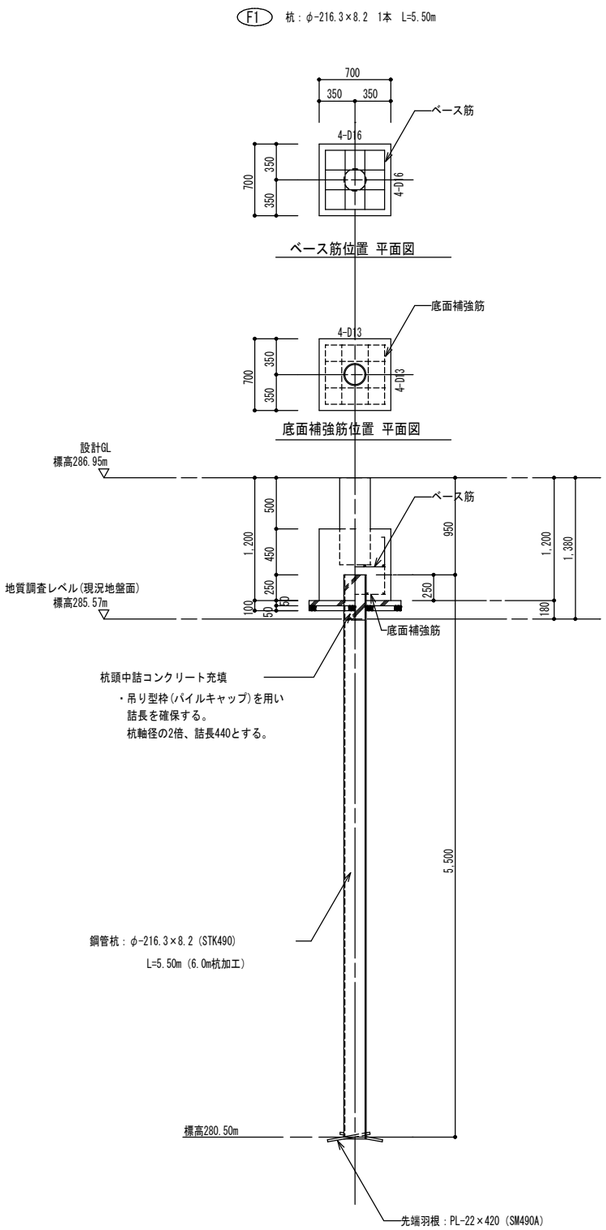

杭仕様

1. 杭工法　　G-ECSパイル工法(回転圧入工法)
　　国土交通大臣認定工法：TACP-0585
　　杭先端平均N値：N=37 (砂礫層)

2. 杭 (鋼管杭)　　φ-216.3×8.2 (STK490) ＋ 先端羽根：PL-22×420 (SM490A)　→　8セット
　　杭長：L=5.50m
　　長期許容支持力：452.27kN/本

3. ECPパイル(先端羽根付き鋼管杭) の製品長さは原則として、定尺6.0m。
4. 杭頭はフーチング内に杭軸径の1倍程度埋め込ませる。設計では、250mmとする。
5. 杭軸径の2倍程度の杭中詰コンクリートを充填する。
　杭中詰めコンクリートの打設用に、パイルメーカーの『パイルキャップ』を用いる。

【A3版 S=1/60】

基礎梁リスト　S=1:30

符号	FG1	FG2
位置	全断	全断
断面	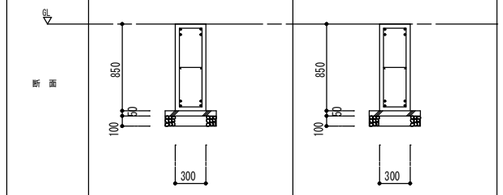	
上端筋	4-D19	4-D19
下端筋	4-D19	4-D19
S.T.	□-D10-@200	□-D10-@200
腹筋	2-D13	2-D13
幅止筋	D10-@800	D10-@800

特記事項

・主筋のかぶり寸法
　(下記の値とする)
　(X方向)
　　上端筋：51mm
　　下端筋：81mm
　(Y方向)
　　上端筋：75mm
　　下端筋：106mm

【A3版 S=1/60】

壁リスト　S=1:30

符号		W20
断面		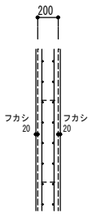
縦筋		D10-@200(ﾀﾃﾞﾙ)
横筋		D10-@200(ﾖｺﾃﾞﾙ)
開口補強	縦筋	2-D13
	横筋	2-D13
	斜筋	1-D13

開口補強配筋詳細図

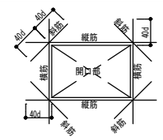

・備考

1. 壁面にフカシが有る場合は、フカシ厚さ20とする。
2. 誘発目地は 3.00m以内に設ける。

壁開口周辺には必ず誘発目地を設ける。
目地で囲まれた壁の面積は 20m2 以内とする。
誘発目地は、幅20・深さ20とする。
外部面の誘発目地には、3面接着のシーリング処理を行う。

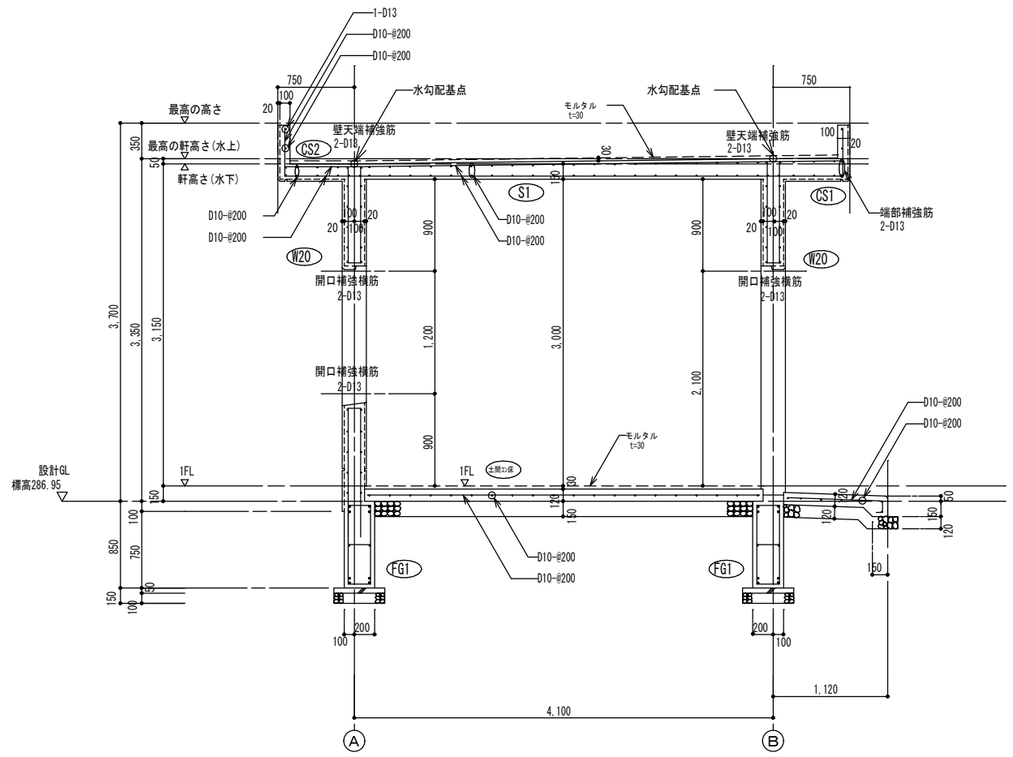

【A3版 S=1/60】

断面配筋詳細図　S = 1:30

床版の厚さ

S1　：　150～200 (水勾配)

CS1　：　元端200～パラペット208 (水勾配)

CS2　：　150

CS3　：　全断(水下150～水上208、水勾配) 配筋は、CS2と同じ

※ CS1 及び CS3の配筋は、CS2と同じ。

A1版 1/30
A3版 1/60

年度	令和 5 年度		
工事名	横瀬町姿見山配水池築造工事		
図面名	送水ポンプ棟　部材リスト		
縮尺	1/30	図面番号	B-12 / 13
秩父広域市町村圏組合水道局			

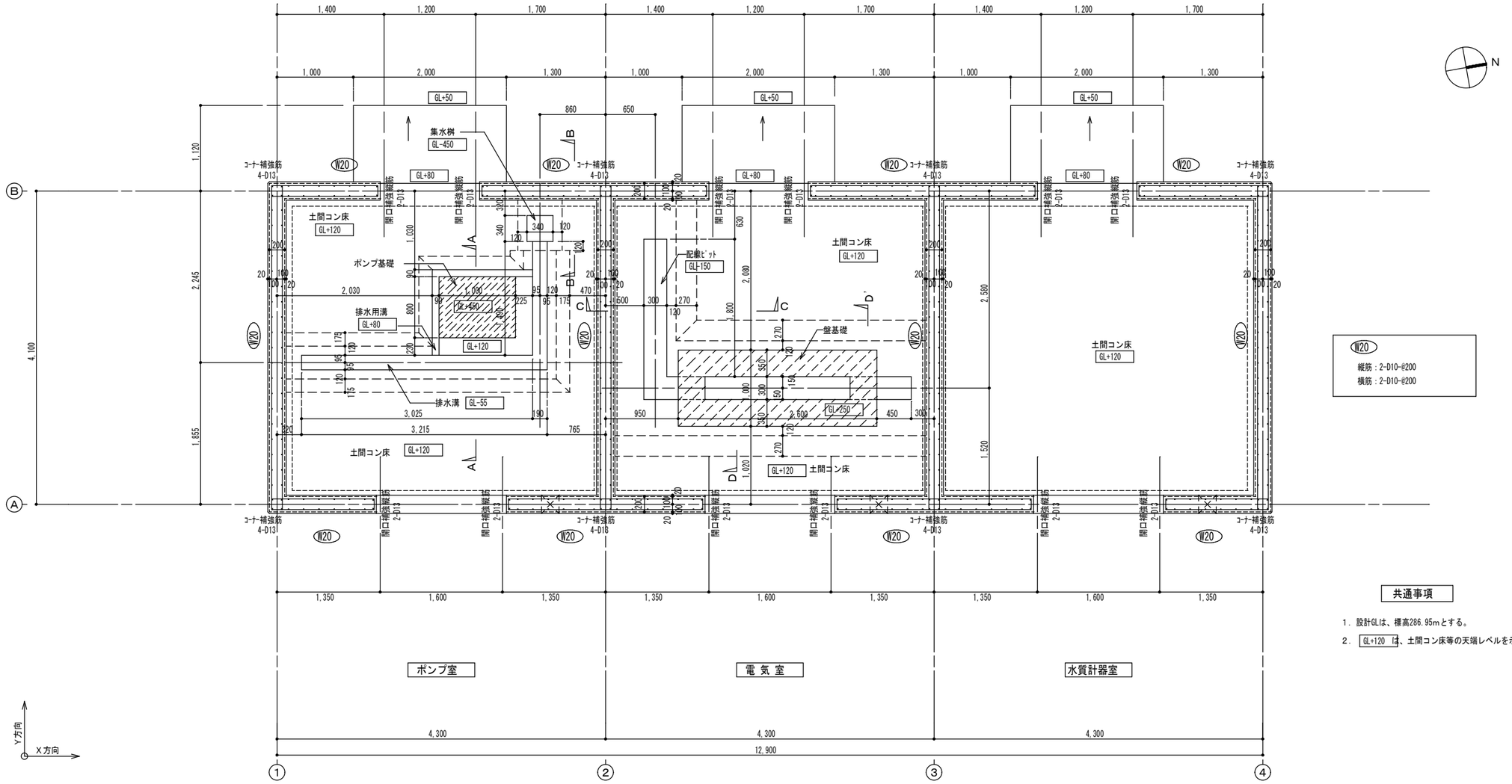

共通事項

1．設計GLは、標高286.95mとする。

2．GL+120 は、土間コン床等の天端レベルを示す。

平面配筋詳細図　S = 1:30

【A3版 S=1/60】

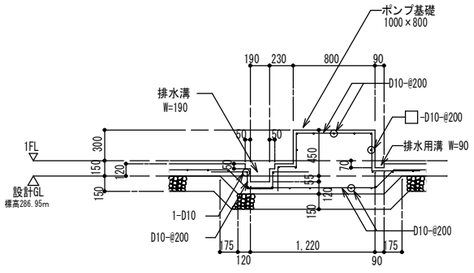

A－A 断面詳細図　S=1:30

【A3版 S=1/60】

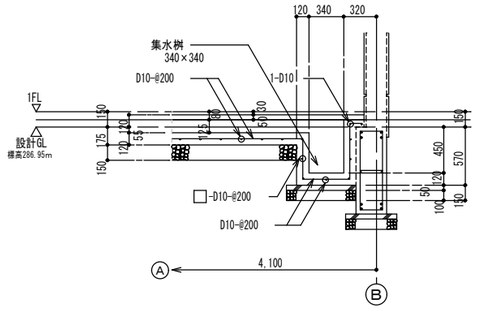

B－B 断面詳細図　S=1:30

【A3版 S=1/60】

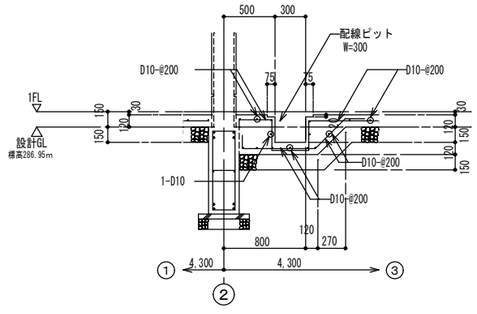

C－C 断面詳細図　S=1:30

【A3版 S=1/60】

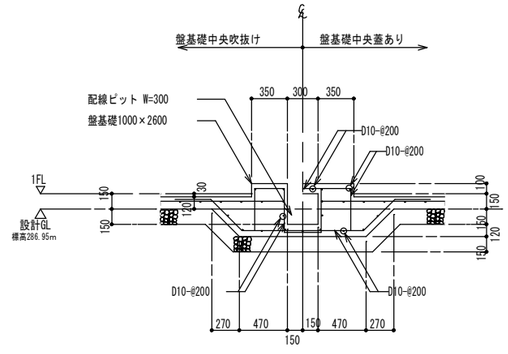

D－D' 断面詳細図　S=1:30

【A3版 S=1/60】

土間コン床(設備用)配筋詳細図　S = 1:30

A1版 1/30
A3版 1/60

年　度	令和 5 年度		
工事名	横瀬町姿見山配水池築造工事		
図面名	送水ポンプ棟　平面配筋詳細図		
縮　尺	1/30	図面番号	B-13 / 13
秩父広域市町村圏組合水道局			

場内配管平面図

A1版 1/200
A3版 1/400

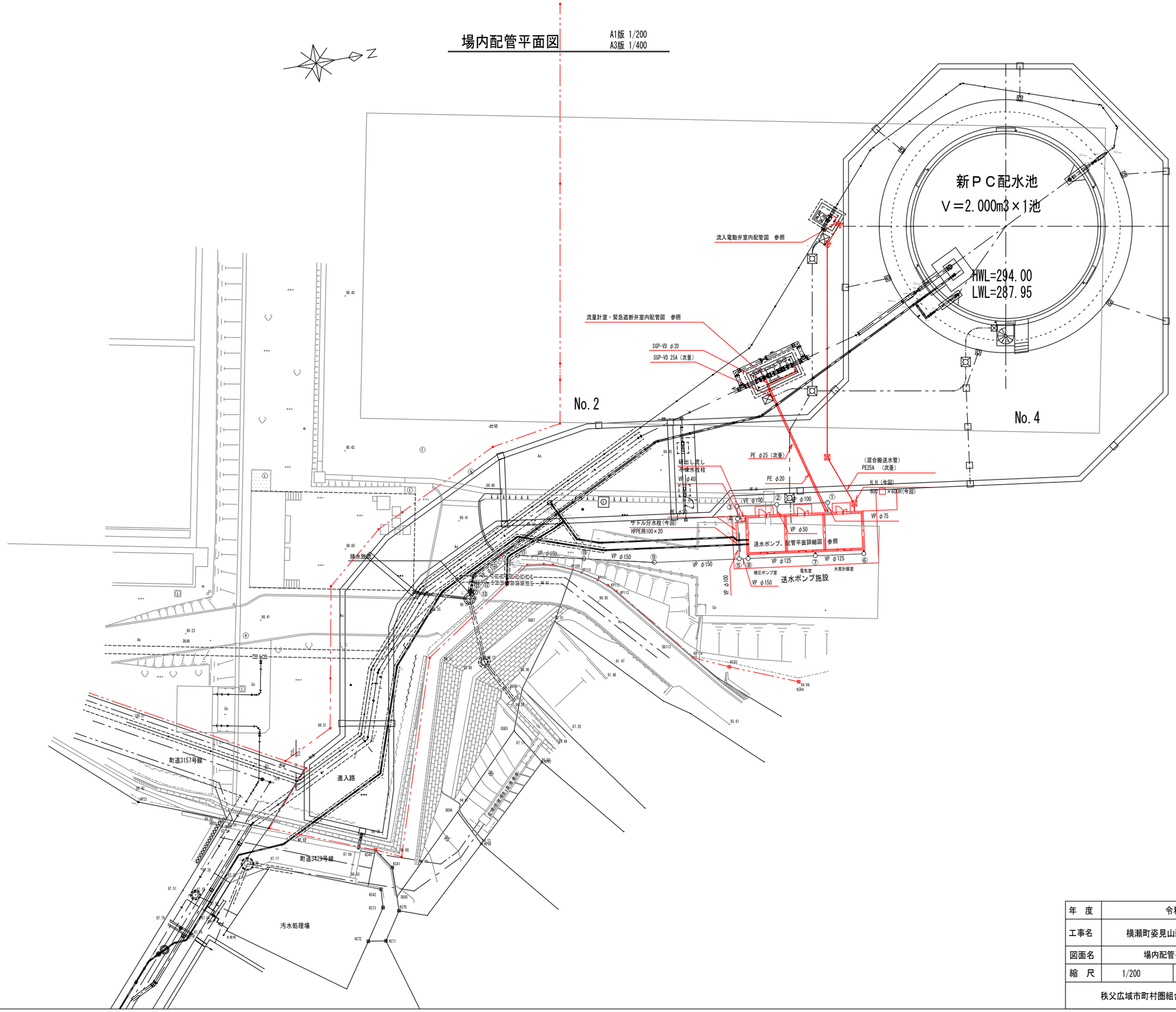

A1版 1/200
A3版 1/400

年　度	令和 5 年度		
工事名	横瀬町姿見山配水池築造工事		
図面名	場内配管平面図		
縮　尺	1/200	図面番号	E-1 / 16
秩父広域市町村圏組合水道局			

送水ポンプ、配管平断面詳細図

A1版 1/30
A3版 1/60

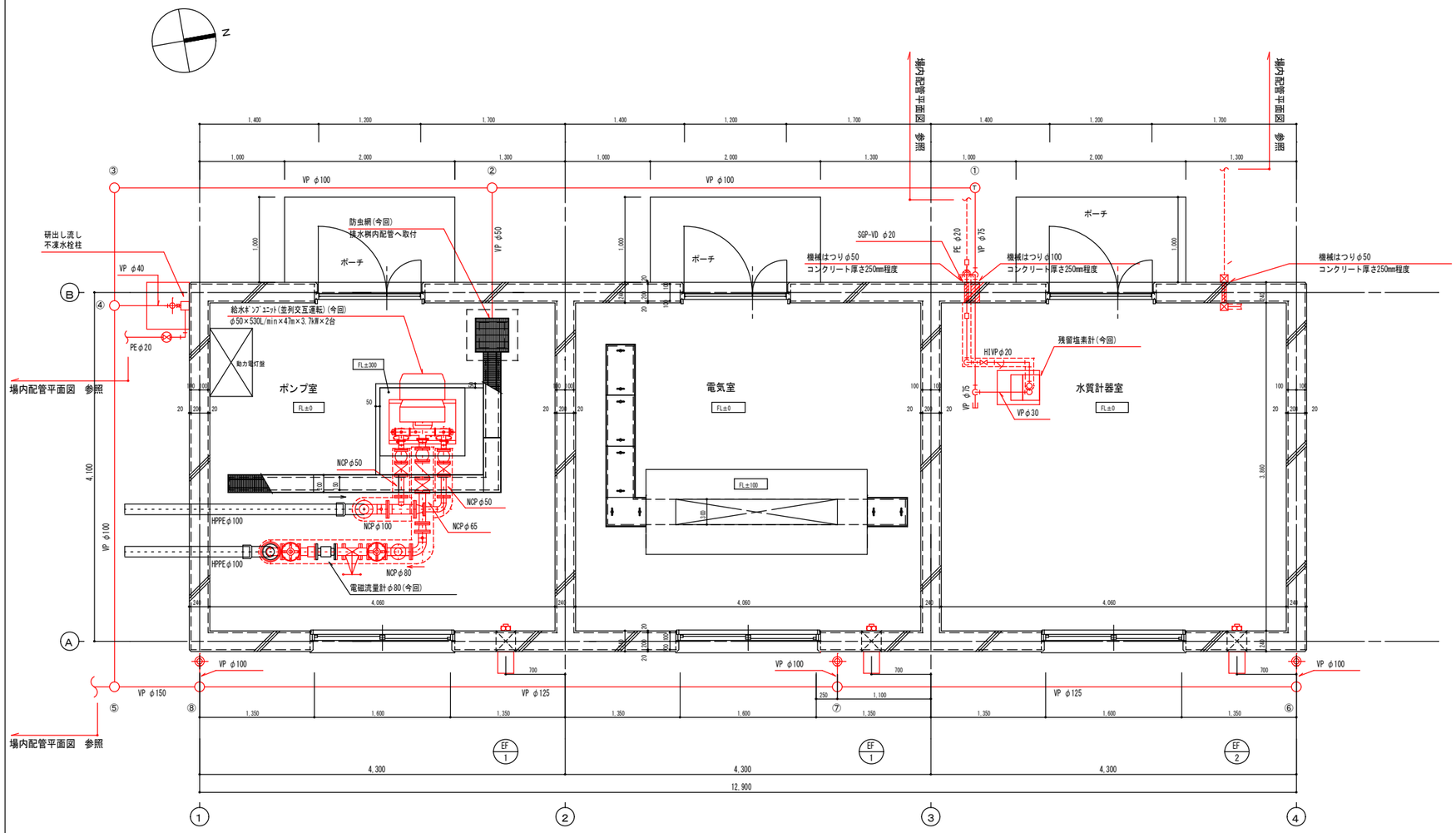

平面詳細図 S=1:30

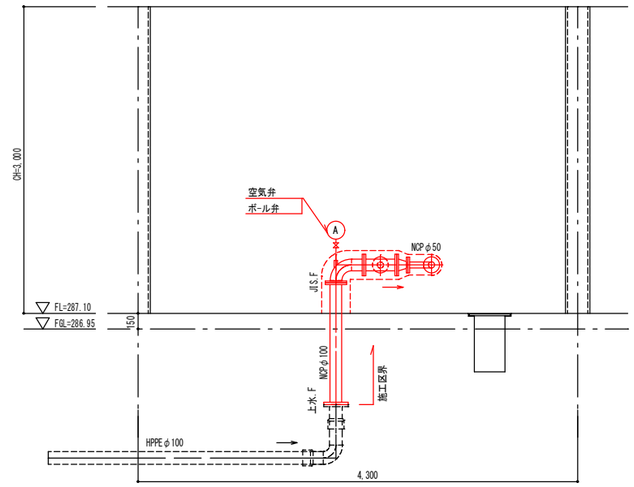

流入配管断面詳細図

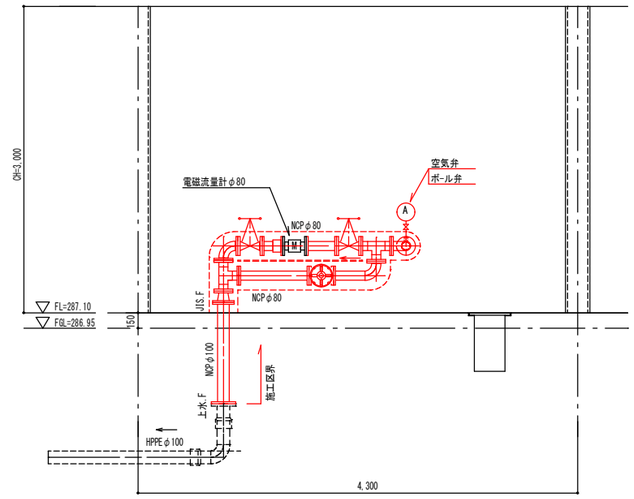

流出配管断面詳細図

・屋内・屋外配管における破線はｽﾃﾝﾚｽﾌｫｰﾑ+SUSﾗｯｷﾝｸﾞの保温を施す。

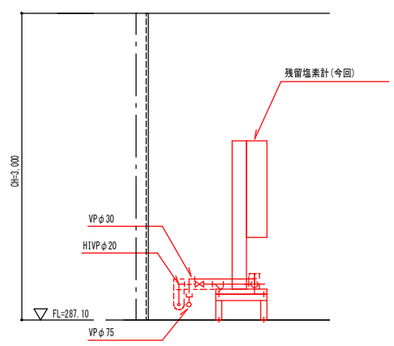

残留塩素計配管断面詳細図

換気設備機器表

記号	名 称	仕 様		設置場所	台数	備 考(参考品番)
EF-1	壁付有圧扇(低騒音形)	風量660CMH	電源1φ100V 27W	ポンプ室、電気室	2台	EWF-20YSA(三菱)
EF-2	壁付有圧扇(低騒音形ｽﾃﾝﾚｽｽﾀｲﾌﾟ)	風量660CMH	電源1φ100V 28W	水質計器室	1台	EF-20YSXC(三菱)

A1版 1/30
A3版 1/60

年 度	令和 5 年度		
工事名	横瀬町姿見山配水池築造工事		
図面名	送水ポンプ、配管平断面詳細図		
縮 尺	1/30	図 面 番 号	E-2 / 16
秩父広域市町村圏組合水道局			

流入電動弁室内配管平面図

A1版 1/30
A3版 1/60

平 面 図

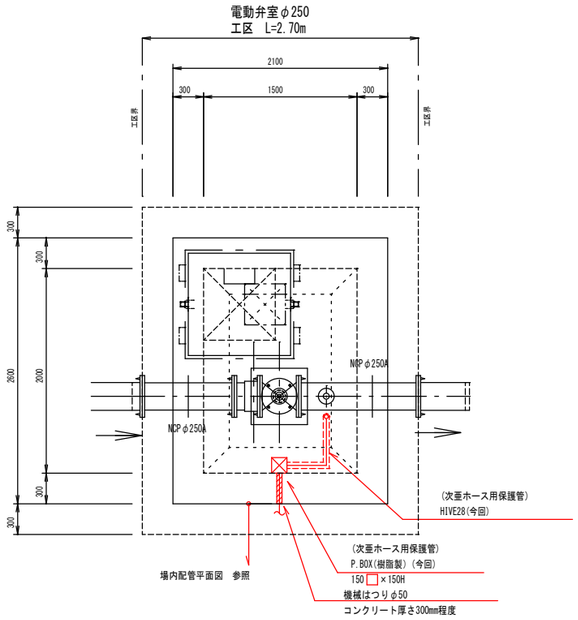

側 面 図

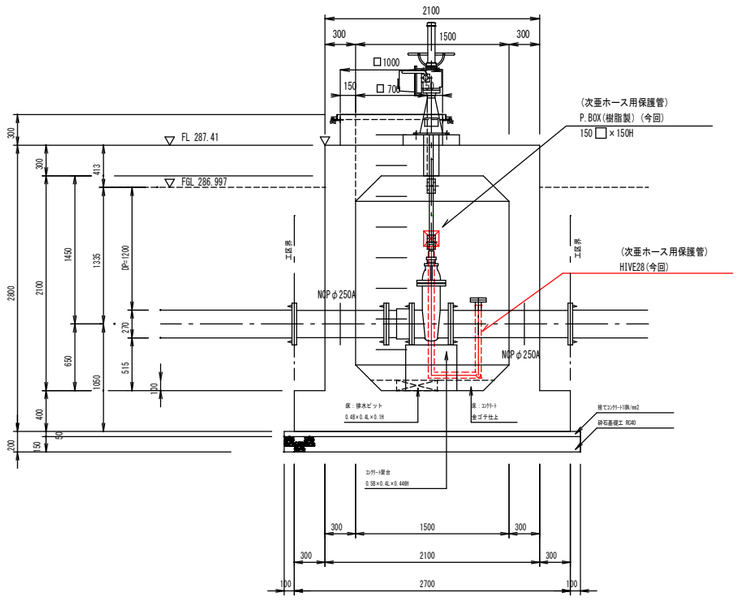

断 面 図

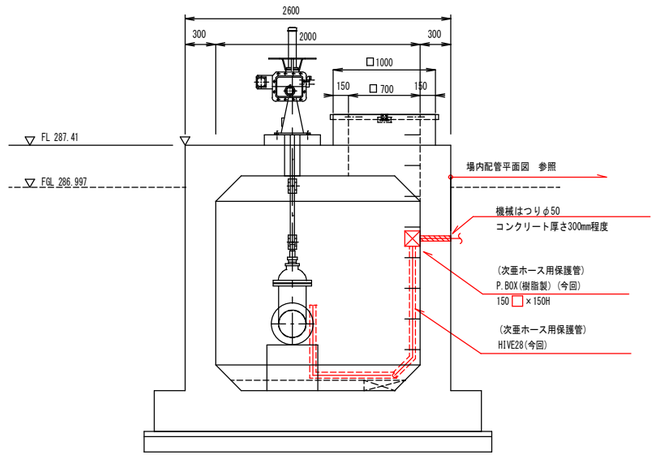

・屋内次亜ホース用保護管における破線はｽﾎﾟﾘｽﾁﾚﾝﾌｫｰﾑ+SUSﾗｯｷﾝｸﾞの保温を施す。

A1版 1/30
A3版 1/60

年 度	令和 5 年度		
工事名	横瀬町姿見山配水池築造工事		
図面名	流入電動弁室内配管図		
縮 尺	1/30	図 面 番 号	E-3 / 16
秩父広域市町村圏組合水道局			

配水流量計･緊急遮断弁室内配管図

A1版 1/30
A3版 1/60

平 面 図

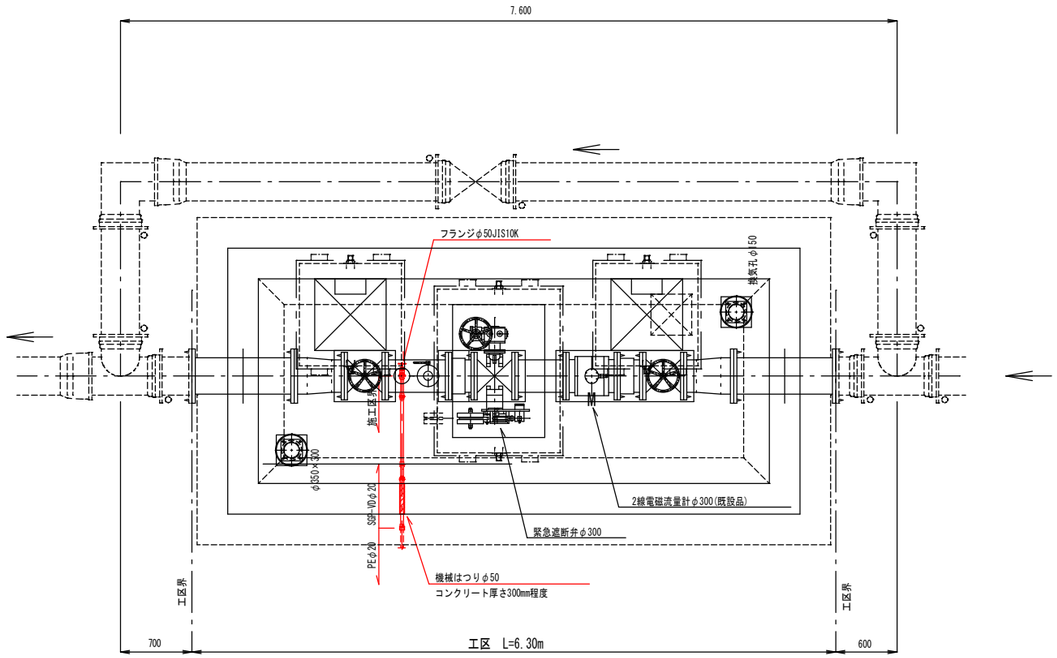

側 面 図

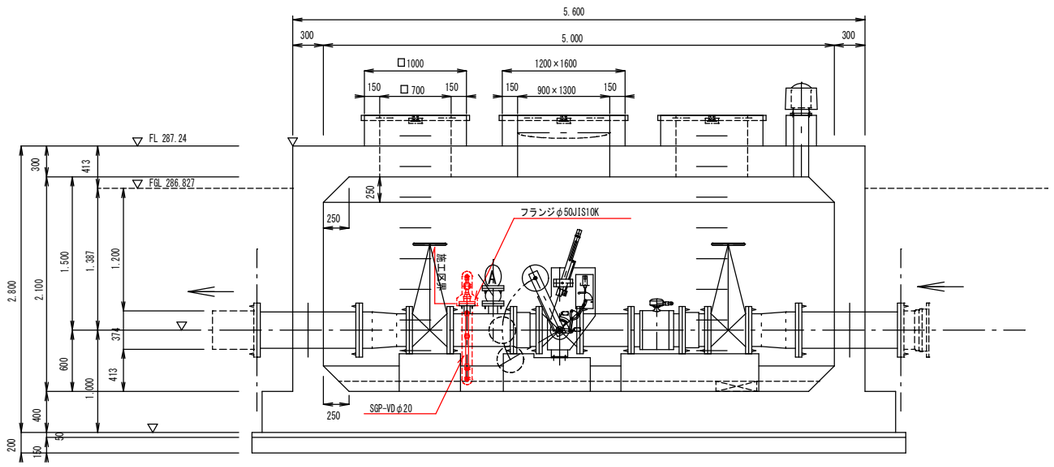

断 面 図

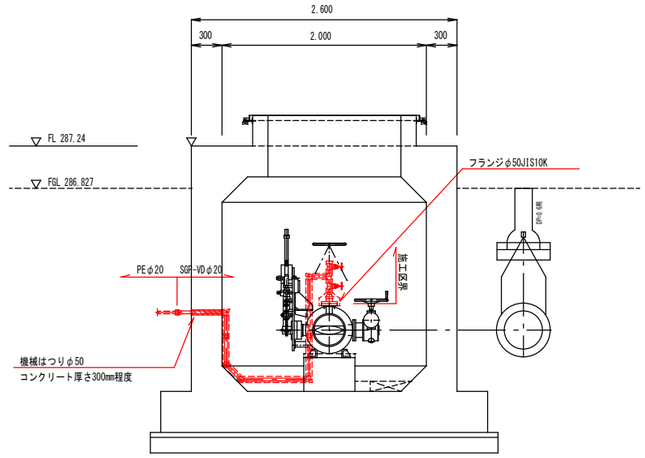

・屋内サンプリング配管における破線はｽﾞﾘｽﾀｲﾚﾝﾌｫｰﾑ+SUSﾗｯｷﾝｸﾞの保温を施す。

A1版 1/30
A3版 1/60

年 度	令和 5 年度		
工事名	横瀬町姿見山配水池築造工事		
図面名	流量計室・緊急遮断弁室内配管図		
縮 尺	1/30	図 面 番 号	E-4 / 16
秩父広域市町村圏組合水道局			

計測項目		配水池水位	配水流量	配水残塩	送水流量
中央親局装置（既設）	測定範囲	0~7	0~400	0~2	0~40
	単位	m	m³/h	mg/L	m³/h
	CRT	○	○	○	○
	日報	○	○	○	○
	月報		○		○
	年報		○		○

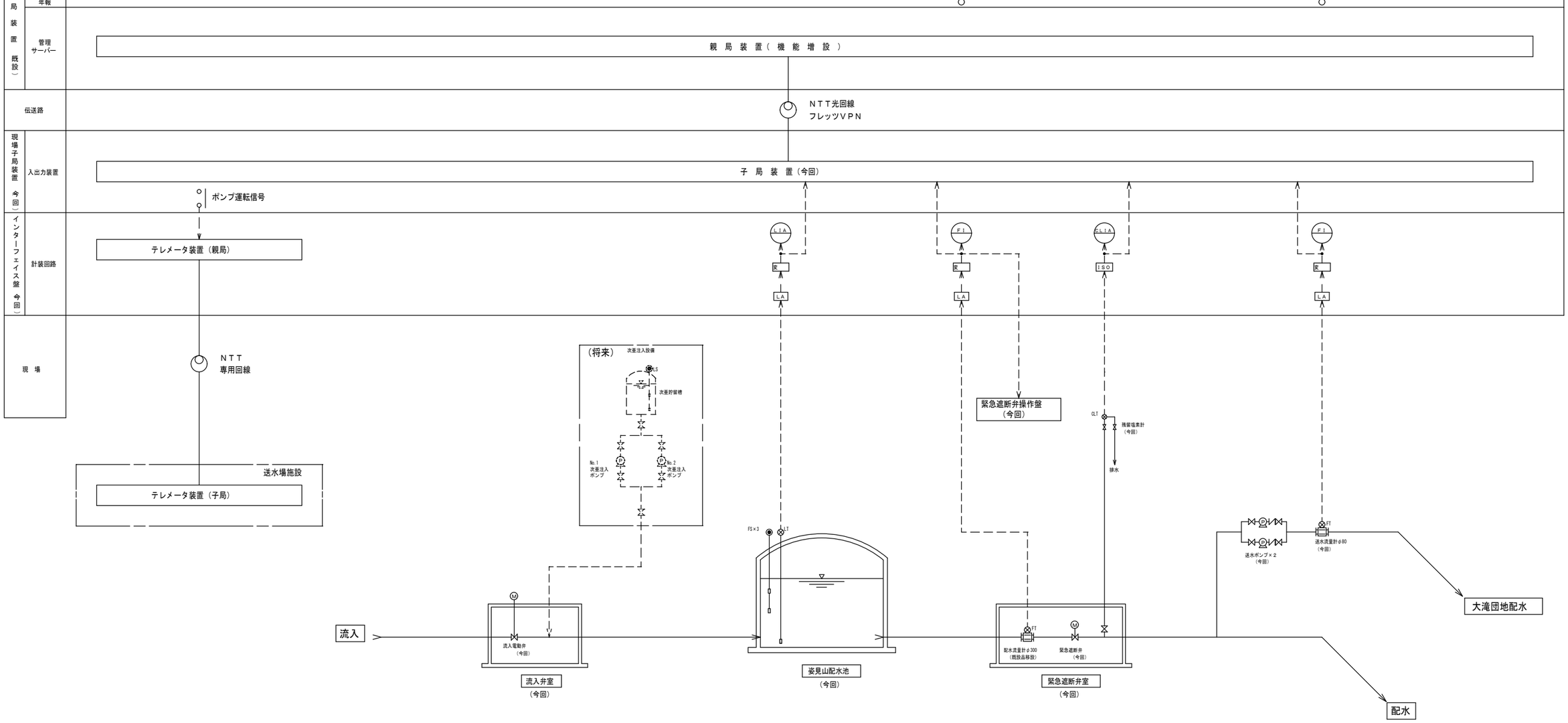

凡例

記号	名称	備考	記号	名称	備考
L	水位		LA	アレスタ	
F	流量		変	変換器	
I	指示		ISO	アイソレータ	
A	警報			流量計	
R	記録計				
Q	積算計				
T	検出器				

姿見山配水池計装フローシート図

年　度	令和 5 年度		
工事名	横瀬町姿見山配水池築造工事		
図面名	計装フローシート図		
縮　尺	S=FREE	図面番号	E-5 / 16
秩父広域市町村圏組合水道局			

LED街路灯　水銀灯300・250形相当	6基

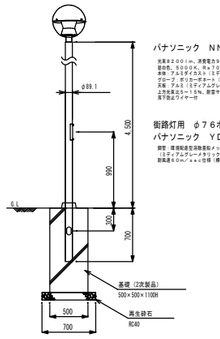

パナソニック　NNY22690LE9相当品

光源ﾅﾄﾘｳﾑ200W、消費電力234W、電圧100～242V
固有色、3000K、Ra70、光源寿命45万時間（光束維持率70%）
本体：アルミダイカスト（ミディアムグレーメタリック）
グローブ：ポリカーボネート（透明）
天板：アルミ（ミディアムグレーメタリック）
上方光束比率：1～5%、耐雷サージ：6kV、耐風速45m
落下防止ワイヤーﾎﾙ

街路灯用　φ76ポール
パナソニック　YD4509HN相当品

鋼管：環境配慮型溶融亜鉛メッキ後ポリエステル樹脂熱硬化塗装
（ミディアムグレーメタリック）
取付高さ9m/ｱｰﾑ仕様（標準灯具の場合）

場内配線図

A1版 1/300
A3版 1/600

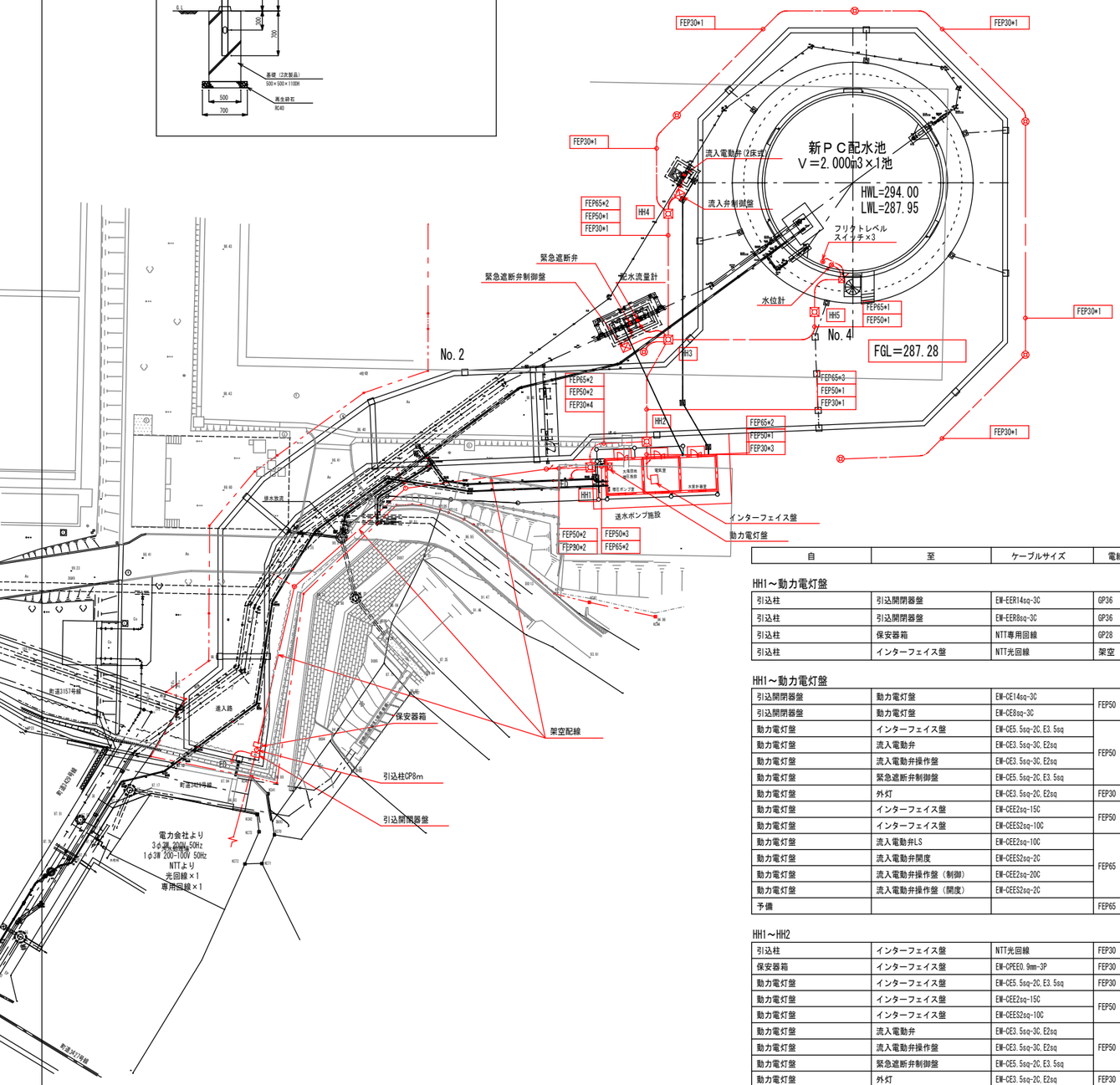

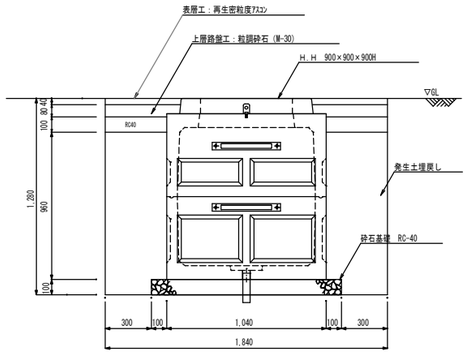

ハンドホール据付図（AS内）　S=1/20

A1版 1/20
A3版 1/40

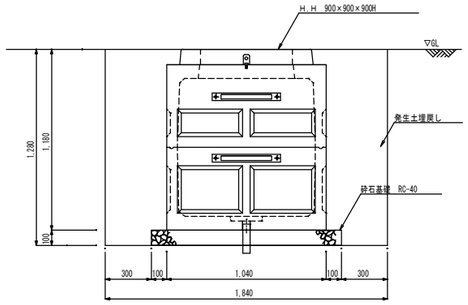

ハンドホール据付図　S=1/20

A1版 1/20
A3版 1/40

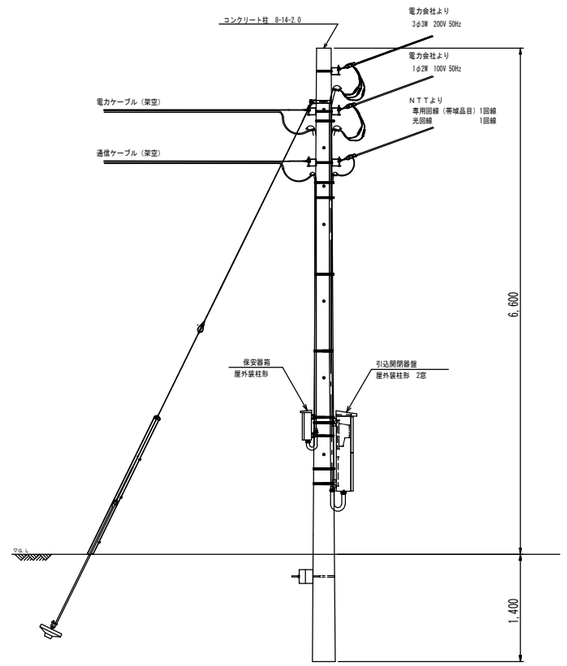

引込柱装柱図（参考）　S=1/40

A1版 1/40
A3版 1/80

自	至	ケーブルサイズ	電線管	備　考
HH1～動力電灯盤				
引込柱	引込開閉器盤	EM-EER14sq-3C	GP36	
引込柱	引込開閉器盤	EM-EER8sq-3C	GP36	
引込柱	保安器箱	NTT専用回線	GP28	
引込柱	インターフェイス盤	NTT光回線	架空	GP28
HH1～動力電灯盤				
引込開閉器盤	動力電灯盤	EM-CE14sq-3C	FEP50	GP36
引込開閉器盤	動力電灯盤	EM-CE8sq-3C		GP36
動力電灯盤	インターフェイス盤	EM-CE5.5sq-2C,E3.5sq	FEP50	
動力電灯盤	流入電動弁	EM-CE3.5sq-3C,E2sq		
動力電灯盤	流入電動弁操作盤	EM-CE3.5sq-3C,E2sq		
動力電灯盤	緊急遮断弁制御盤	EM-CE5.5sq-2C,E3.5sq		
動力電灯盤	外灯	EM-CE3.5sq-2C,E2sq	FEP30	
動力電灯盤	インターフェイス盤	EM-CEE2sq-15C	FEP50	
動力電灯盤	インターフェイス盤	EM-CEES2sq-10C		
動力電灯盤	流入電動弁LS	EM-CEE2sq-10C	FEP65	
動力電灯盤	流入電動弁開度	EM-CEES2sq-2C		
動力電灯盤	流入電動弁操作盤（制御）	EM-CEE2sq-20C		
動力電灯盤	流入電動弁操作盤（開度）	EM-CEES2sq-2C		
予備			FEP65	
HH1～HH2				
引込柱	インターフェイス盤	NTT光回線	FEP30	GP28
保安器箱	インターフェイス盤	EM-CPEE0.9mm-3P	FEP30	GP28
動力電灯盤	インターフェイス盤	EM-CE5.5sq-2C,E3.5sq	FEP30	
動力電灯盤	インターフェイス盤	EM-CEE2sq-15C	FEP50	
動力電灯盤	インターフェイス盤	EM-CEES2sq-10C		
動力電灯盤	流入電動弁	EM-CE3.5sq-3C,E2sq	FEP50	
動力電灯盤	流入電動弁操作盤	EM-CE3.5sq-3C,E2sq		
動力電灯盤	緊急遮断弁制御盤	EM-CE5.5sq-2C,E3.5sq		
動力電灯盤	外灯	EM-CE3.5sq-2C,E2sq	FEP30	
動力電灯盤	流入電動弁LS	EM-CEE2sq-10C	FEP65	
動力電灯盤	流入電動弁開度	EM-CEES2sq-2C		
動力電灯盤	流入電動弁操作盤（制御）	EM-CEE2sq-20C		
動力電灯盤	流入電動弁操作盤（開度）	EM-CEES2sq-2C		
予備			FEP65	
HH2～インターフェイス盤				
動力電灯盤	インターフェイス盤	EM-CE5.5sq-2C,E3.5sq	FEP30	
引込柱	インターフェイス盤	NTT光回線	FEP30	
保安器箱	インターフェイス盤	EM-CPEE0.9mm-3P	FEP30	
動力電灯盤	インターフェイス盤	EM-CEE2sq-15C	FEP65	
動力電灯盤	インターフェイス盤	EM-CEES2sq-10C		
インターフェイス盤	緊急遮断弁制御盤（警報）	EM-CEE2sq-20C		
インターフェイス盤	緊急遮断弁制御盤（配水流量）	EM-CEES2sq-2C		
インターフェイス盤	配水池水位計	EM-CEES2sq-2C,E2sq		
インターフェイス盤	配水流量計（2線式）	EM-CEES2sq-2C,E2sq	FEP50	
インターフェイス盤	フリクトレベルスイッチ×3	EM-CEE2sq-10C		
予備			FEP65	
HH2～HH3				
動力電灯盤	流入電動弁	EM-CE3.5sq-3C,E2sq	FEP50	
動力電灯盤	流入電動弁操作盤	EM-CE3.5sq-3C,E2sq		
動力電灯盤	緊急遮断弁制御盤	EM-CE5.5sq-2C,E3.5sq		
動力電灯盤	外灯	EM-CE3.5sq-2C,E2sq	FEP30	
動力電灯盤	流入電動弁LS	EM-CEE2sq-10C	FEP65	
動力電灯盤	流入電動弁開度	EM-CEES2sq-2C		
動力電灯盤	流入電動弁操作盤（制御）	EM-CEE2sq-20C		
動力電灯盤	流入電動弁操作盤（開度）	EM-CEES2sq-2C		
インターフェイス盤	緊急遮断弁制御盤（警報）	EM-CEE2sq-20C	FEP65	
インターフェイス盤	緊急遮断弁制御盤（配水流量）	EM-CEES2sq-2C		
インターフェイス盤	配水池水位計	EM-CEES2sq-2C,E2sq		
インターフェイス盤	配水流量計（2線式）	EM-CEES2sq-2C,E2sq		
インターフェイス盤	フリクトレベルスイッチ×3	EM-CEE2sq-10C		
予備			FEP65	
HH3～HH4				
動力電灯盤	流入電動弁	EM-CE3.5sq-3C,E2sq	FEP50	
動力電灯盤	流入電動弁操作盤	EM-CE3.5sq-3C,E2sq		
動力電灯盤	外灯	EM-CE3.5sq-2C,E2sq	FEP30	
動力電灯盤	流入電動弁LS	EM-CEE2sq-10C	FEP65	
動力電灯盤	流入電動弁開度	EM-CEES2sq-2C		
動力電灯盤	流入電動弁操作盤（制御）	EM-CEE2sq-20C		
動力電灯盤	流入電動弁操作盤（開度）	EM-CEES2sq-2C		
予備			FEP65	
HH3～HH5				
インターフェイス盤	配水池水位計	EM-CEES2sq-2C,E2sq	FEP50	
インターフェイス盤	フリクトレベルスイッチ×3	EM-CEE2sq-10C		
予備			FEP65	

A1版 1/300
A3版 1/600

年　度	令和 5 年度		
工事名	横瀬町姿見山配水池築造工事		
図面名	場 内 配 線 図		
縮　尺	1/300	図 面 番 号	E-6 / 16
秩父広域市町村圏組合水道局			

引込開閉器盤・動力電灯盤単線結線図・外形図

A1版 1/10
A3版 1/20

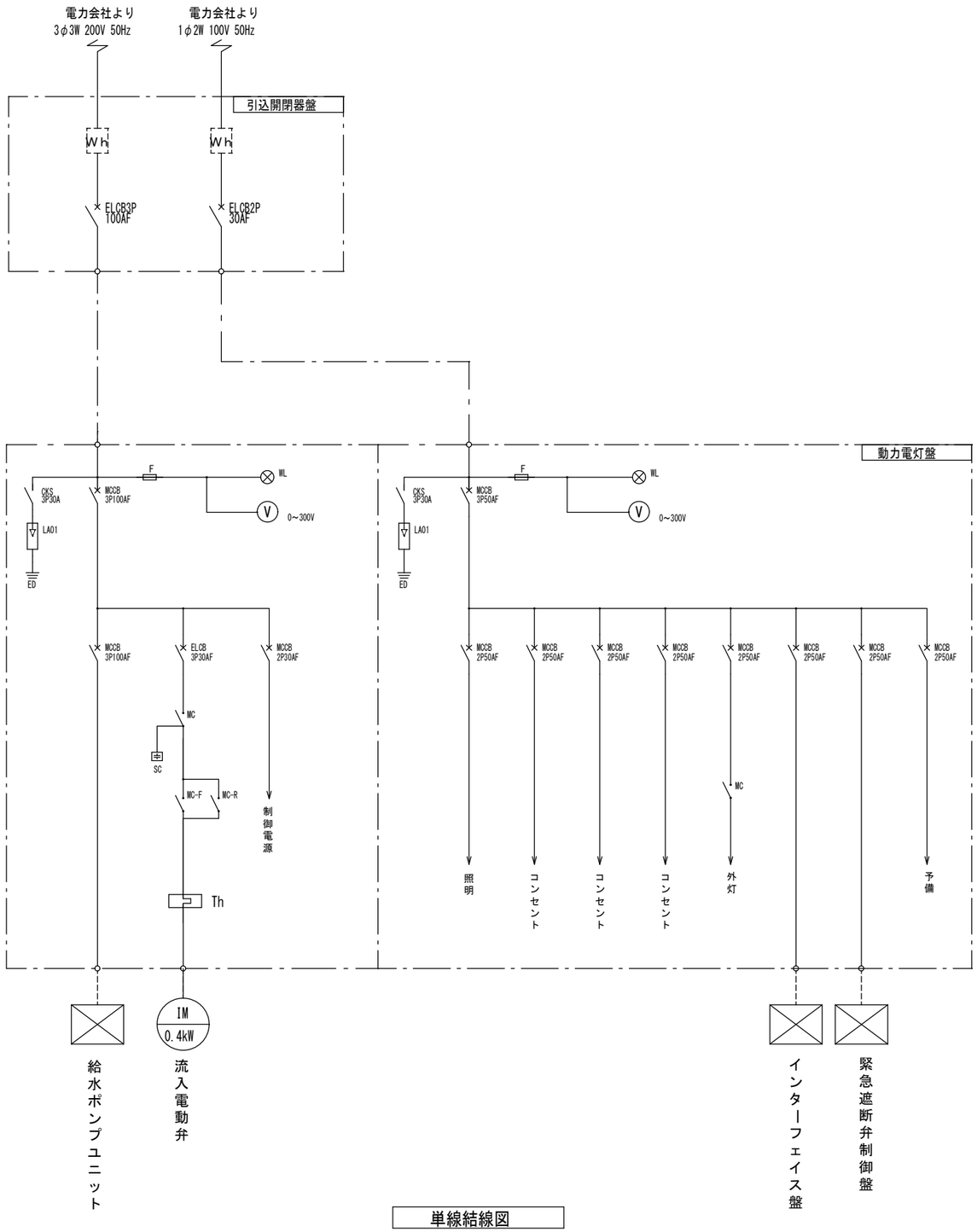

単線結線図

正 面 図　　側 面 図

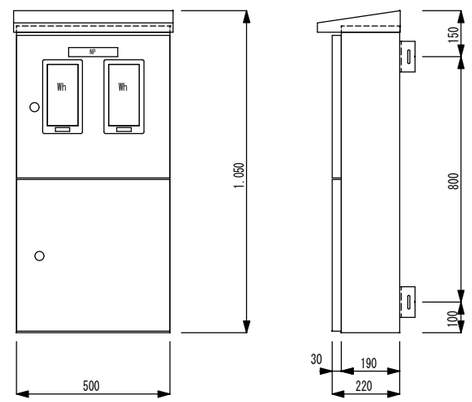

引込開閉器盤参考外形図　S＝1／10

銘板一覧表

番 号	名 称	備 考
NP	引込開閉器盤	

正 面 図　　側 面 図

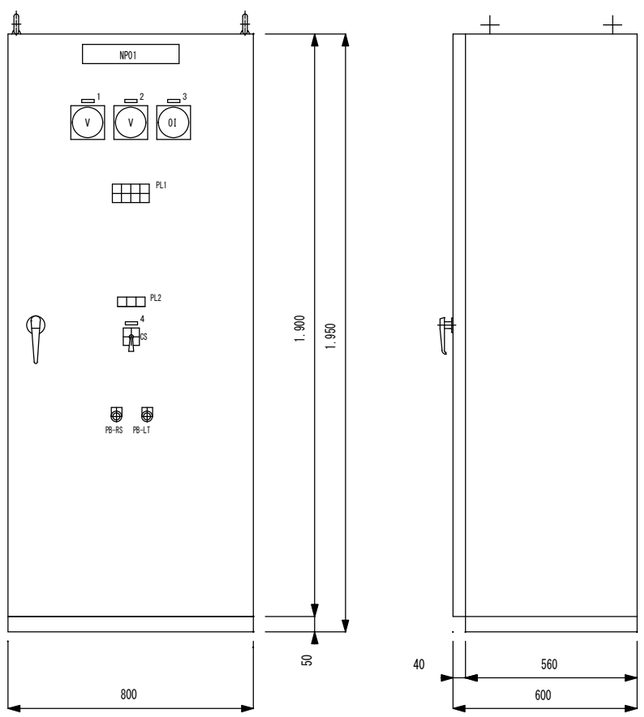

動力電灯盤参考外形図　S＝1／10

銘板一覧表

番 号	名 称	備 考
NP 01	動力電灯盤	
1	動力電圧	
2	電灯電圧	
3	流入弁開度	
4	流入弁	φ250
CS	閉ー停止ー開	
PB-RS	故障復帰	
PB-LT	ランプテスト	

PL1

200V受電 W	100V受電 W	ポンプユニット故障 O	予備 O
流入弁遠方 G	流入弁手元 O	予備 O	予備 O

PL2

全閉 G	故障 O	全開 R

A1版 1/10
A3版 1/20

年 度	令和 5 年度		
工事名	横瀬町姿見山配水池築造工事		
図面名	引込開閉器盤・動力電灯盤単線結線図・外形図		
縮 尺	1/10	図 面 番 号	E-7 / 16
秩父広域市町村圏組合水道局			

インターフェイス盤単線結線図･外形図

A1版 1/10
A3版 1/20

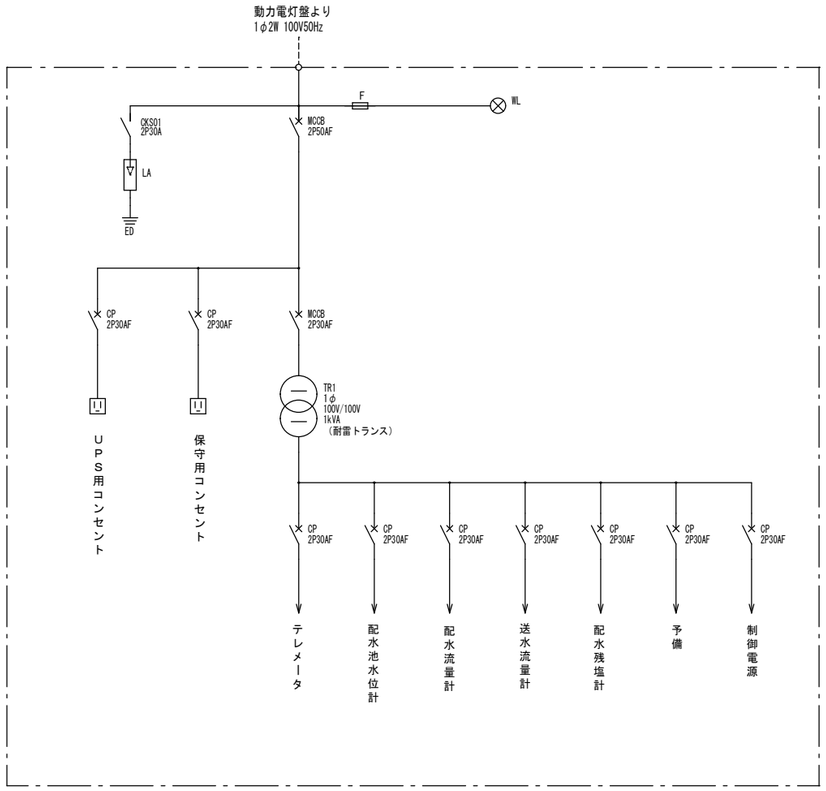

インターフェイス盤 単線結線図

正 面 図

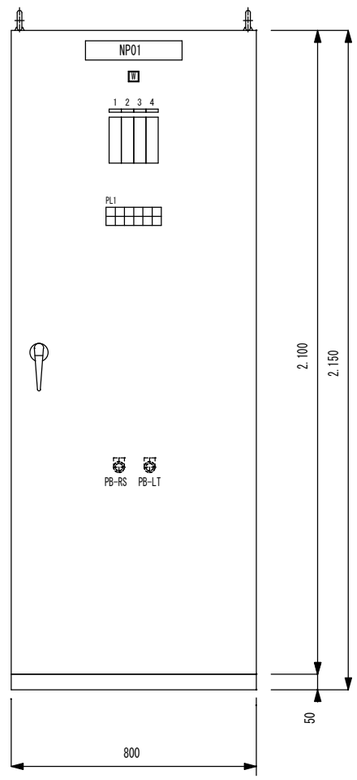

側 面 図

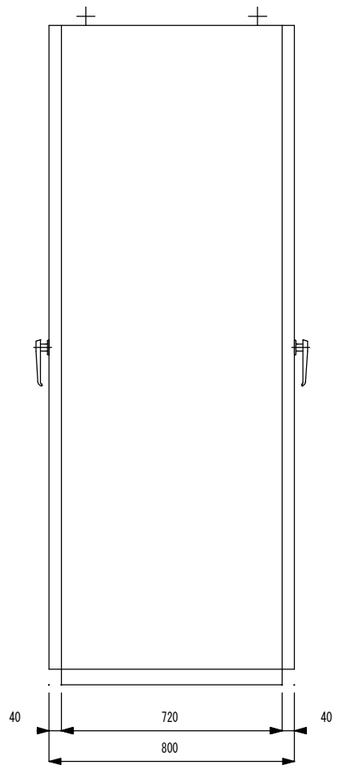

インターフェイス盤 参考外形図 S＝1／10

銘板一覧表

番 号	名 称	備 考
NP 01	インターフェイス盤	
1	配水池水位	
2	配水流量	φ300
3	配水残塩	
4	送水流量	φ80
PB-RS	故障復帰	
PB-LT	ランプテスト	

PL1

ポンプユニット故障 / 0	テレメータ故障 / 0	配水池水位異常高 / 0	残留塩素濃度異常高 / 0	監視装置異常 / 0	予備 / 0
緊急遮断弁故障 / 0	流入弁故障 / 0	配水池水位異常低 / R	残留塩素濃度異常低 / 0	予備 / 0	予備 / 0

A1版 1/10
A3版 1/20

年 度	令和 3 年度		
工事名	横瀬町姿見山配水池築造工事		
図面名	インターフェイス盤単線結線図･外形図		
縮 尺	1/10	図 面 番 号	E-8 / 16
秩父広域市町村圏組合水道局			

送水ポンプ棟配線平面図

A1版 1/30
A3版 1/60

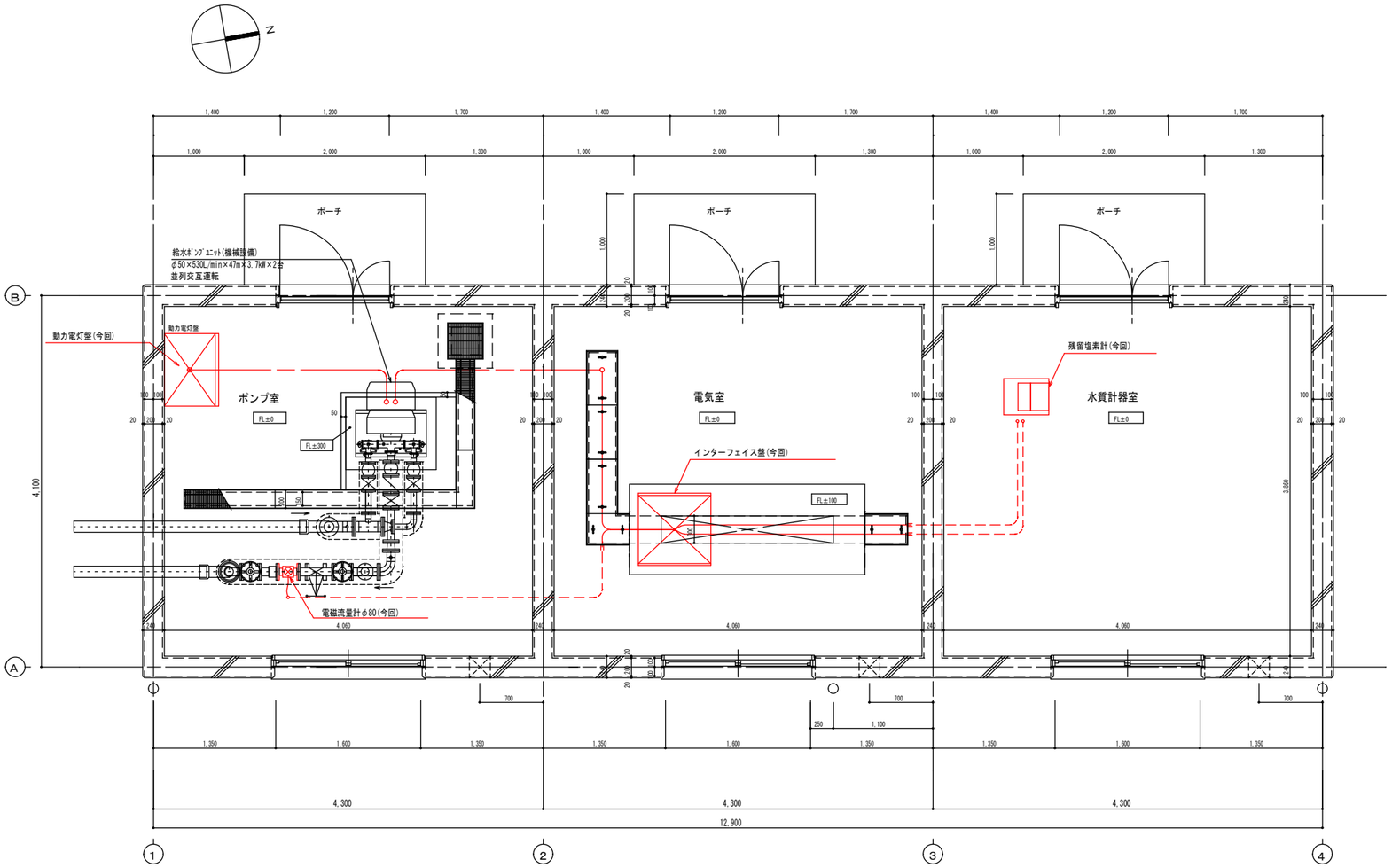

平面詳細図　S=1:30

配線表

自	至	ケーブルサイズ	電線管	備　考
動力電灯盤	給水ポンプユニット	EM-CE8sq-3C,E5.5sq	GP36	
インターフェイス盤	給水ポンプユニット	EM-CEE2sq-10C	GP36	
インターフェイス盤	送水流量計	EM-CEES2sq-2C,E2sq	PF28	
インターフェイス盤	配水残塩計	EM-CE3.5sq-2C,E2sq	PF28	
インターフェイス盤	配水残塩計	EM-CEES2sq-2C	PF28	

A1版 1/30
A3版 1/60

年　度	令和 5 年度		
工事名	横瀬町姿見山配水池築造工事		
図面名	送水ポンプ棟配線平面図		
縮　尺	1/30	図 面 番 号	E-9 / 16
秩父広域市町村圏組合水道局			

流入電動弁配線図･現場操作盤外形図

A1版 1/30 1/10
A3版 1/60 1/20

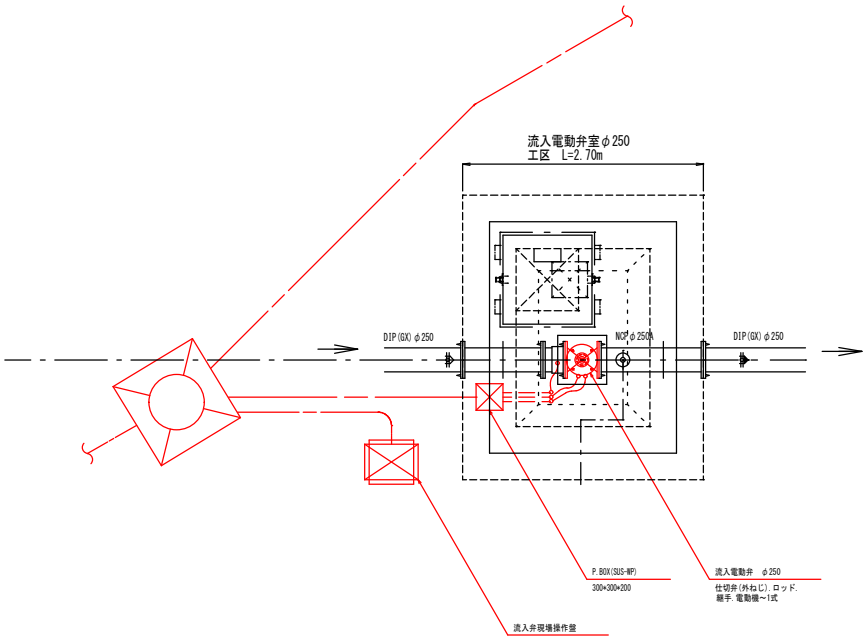

流入弁配線平面図　S＝1／30

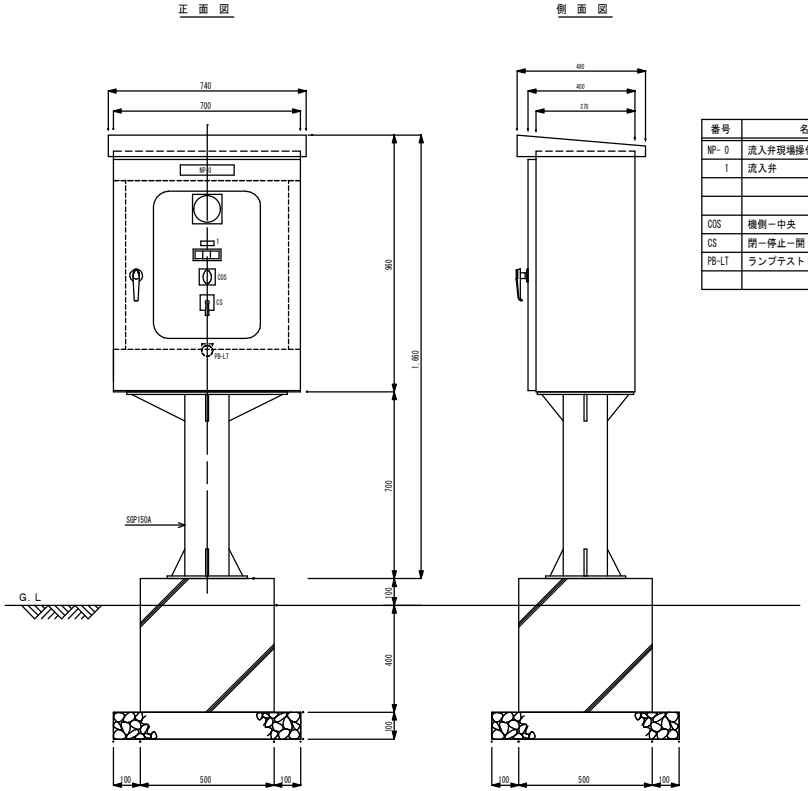

番号	名　称	備　考
NP-0	流入弁現場操作盤	
1	流入弁	
COS	機側ー中央	
CS	閉ー停止ー開	
PB-LT	ランプテスト	

流入弁現場操作盤参考外形図　S＝１／１０

自	至	ケーブルサイズ	電線管	備　考
動力電灯盤	流入弁現場操作盤	EM-CE3.5sq-2C,E2sq	FEP30	
動力電灯盤	流入弁現場操作盤	EM-CEE2sq-20C	FEP50	
動力電灯盤	流入弁現場操作盤	EM-CEES2sq-2C		
動力電灯盤	流入電動弁	EM-CE3.5sq-3C,E2sq	GP30	GP28
動力電灯盤	流入電動弁LS	EM-CEE2sq-10	FEP50	GP36
動力電灯盤	流入電動弁開度	EM-CEES2sq-2C		GP28

A1版 1/30 1/10
A3版 1/60 1/20

年　度	令和 5 年度		
工事名	横瀬町姿見山配水池築造工事		
図面名	流入電動弁配線図･現場操作盤外形図		
縮　尺	1/30,1/10	図面番号	E-10 / 16
秩父広域市町村圏組合水道局			

配水池水位計据付配線図

A1版 1/100 1/20
A3版 1/200 1/40

配水池平面図 S=1:100

(A-A)

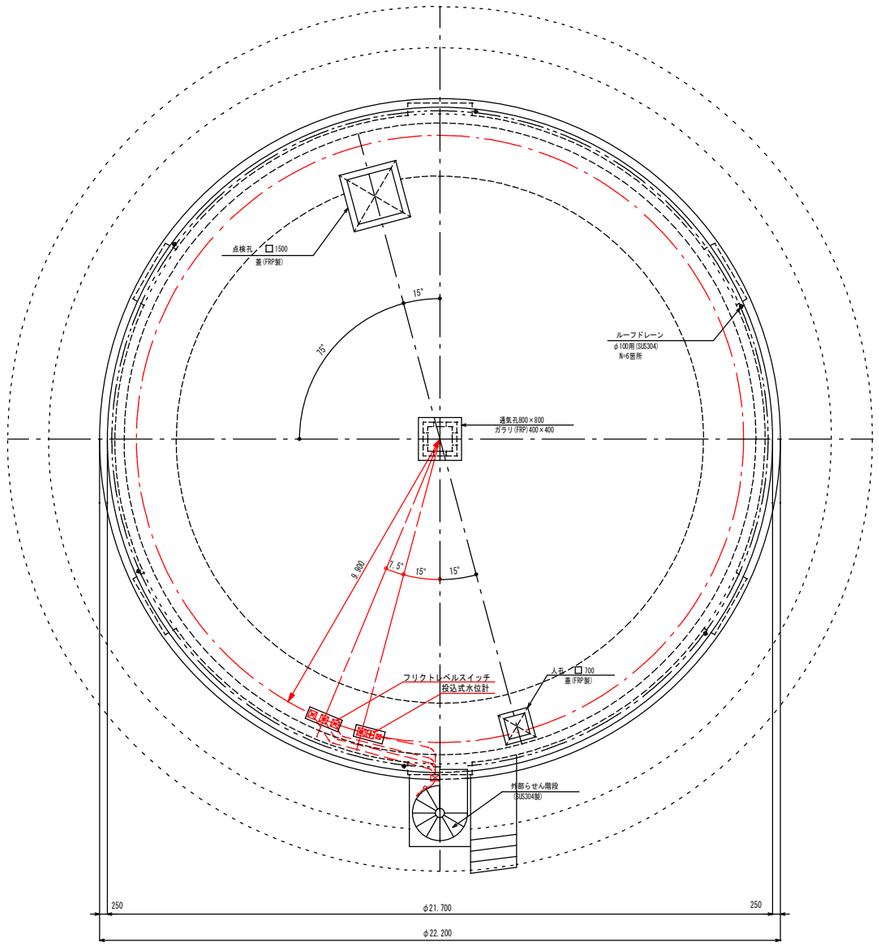

水位計配線図 S=1/100

配水池断面図 S=1:100

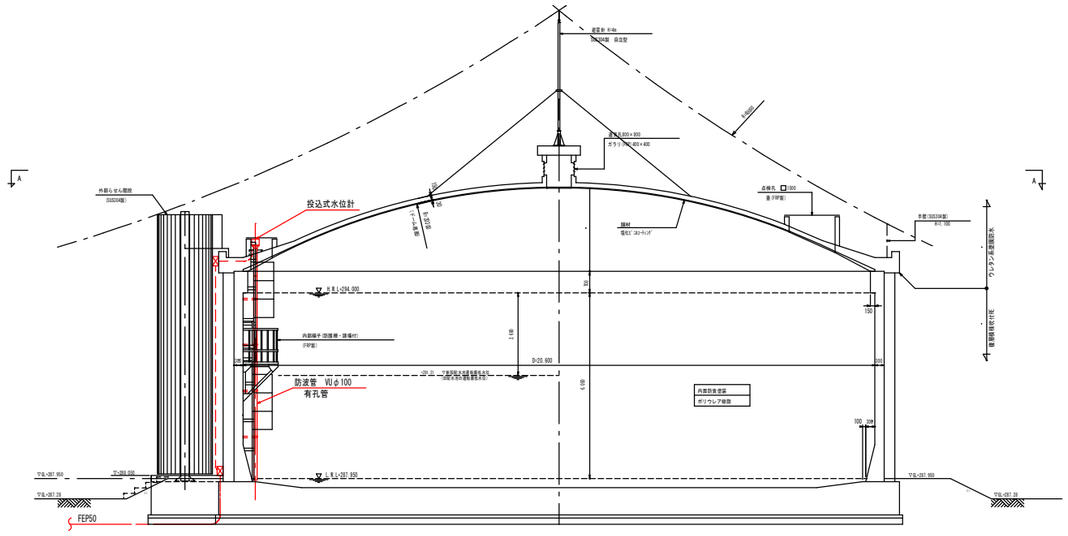

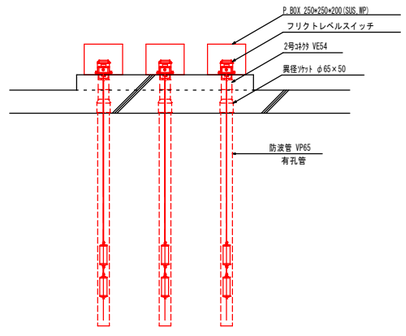

フロートスイッチ据付図 S=1/20

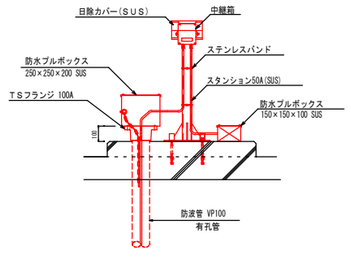

投込式水位計据付図 S=1/20

自	至	ケーブルサイズ	電線管	備　考
インターフェイス盤	配水池水位計	EM-CEES2sq-2C,E2sq	GP28	
インターフェイス盤	ブルボックス（FS用）	EM-CEE2sq-10C	GP36	
インターフェイス盤	フリクトレベルスイッチ×3	EM-CEE2sq-2C×3	GP28×3	

A1版 1/100 1/20
A3版 1/200 1/40

年　度	令和 5 年度		
工事名	横瀬町姿見山配水池築造工事		
図面名	配水池水位計据付配線図		
縮　尺	1/100.1/20	図面番号	E-11 / 16
秩父広域市町村圏組合水道局			

配水流量計･緊急遮断弁配線平面図

A1版 1/30
A3版 1/60

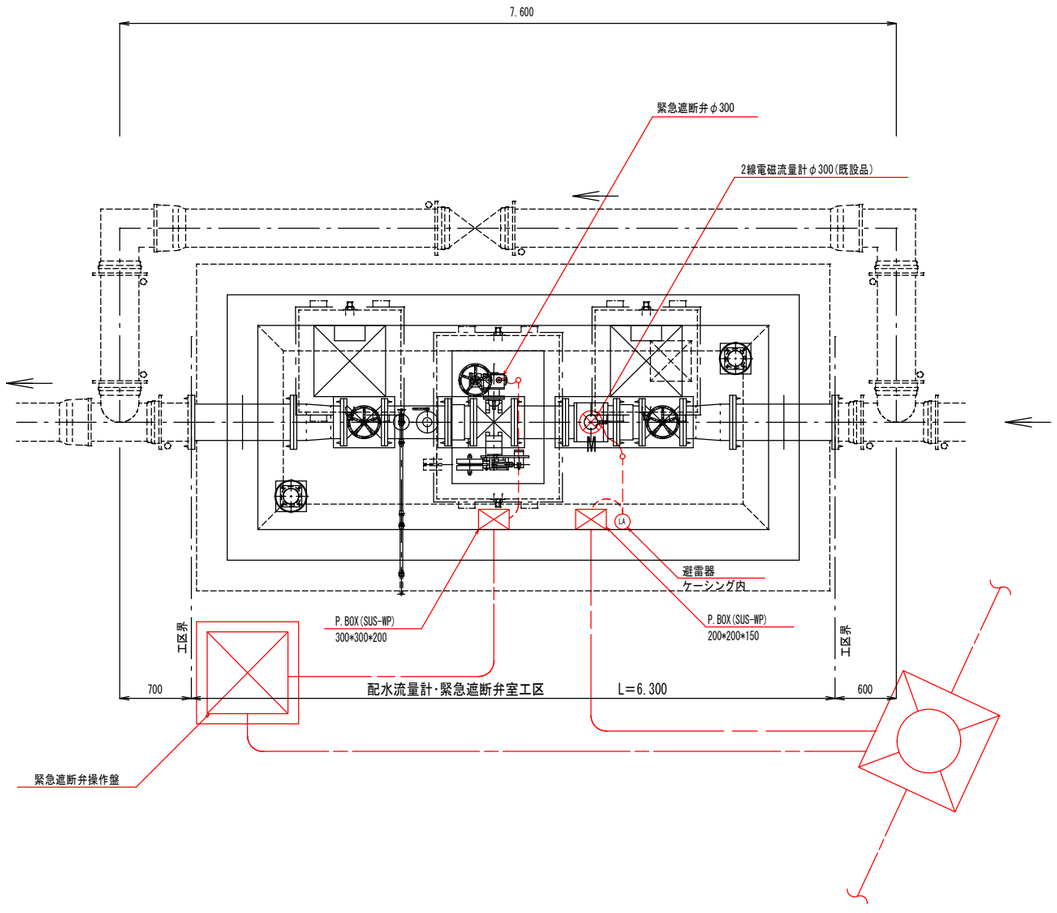

自	至	ケーブルサイズ	電線管	備　考
動力電灯盤	緊急遮断弁操作盤	EM-CE5.5sq-2C,E3.5sq	FEP30	
インターフェイス盤	緊急遮断弁操作盤	EM-CEE2sq-20C	FEP50	
インターフェイス盤	緊急遮断弁操作盤	EM-CEES2sq-2C		
インターフェイス盤	配水流量計	EM-CEE2sq-2C,E2sq	GP28	
緊急遮断弁操作盤	緊急遮断弁	EM-CEE2sq-10C	FEP50	GP36

A1版 1/30
A3版 1/60

年　度	令和 5 年度		
工事名	横瀬町姿見山配水池築造工事		
図面名	配水流量計･緊急遮断弁配線平面図		
縮　尺	1/30	図面番号	E-12 / 16
秩父広域市町村圏組合水道局			

緊急遮断弁操作盤単線結線図・外形図

A1版 1/10
A3版 1/20

盤外形図

(S=1/10)

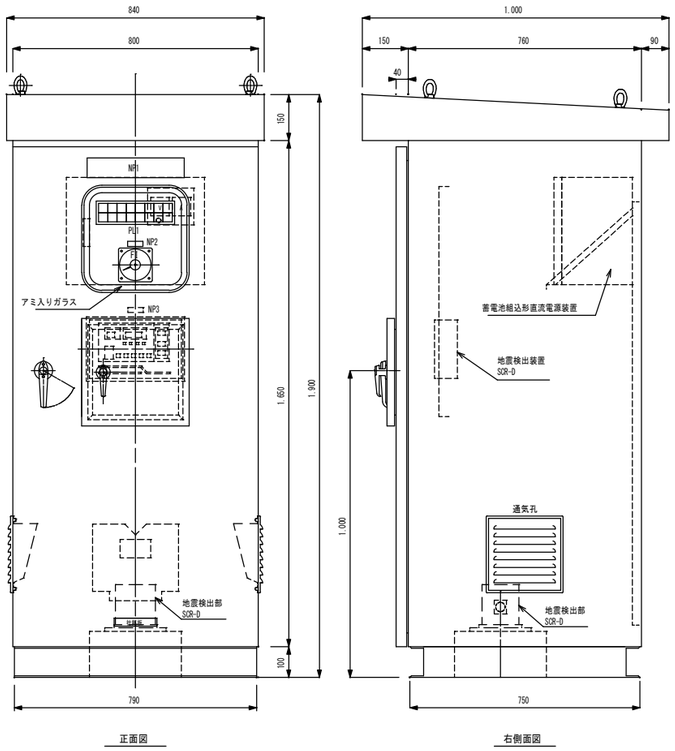

記号	記入銘板文字	備考
NP1	緊急遮断弁操作盤	
NP2	流量指示計	FI
NP3	地震検出装置	
NP4	手動-自動	43-AM
NP5	中間閉-全閉	43-CM
NP6	緊急遮断	BS3-C
NP7	地震-OR-AND-過流量	43-GF
NP8	異常リセット	BS3-U
NP9	ランプテスト	BS3-T

PL1

交流電源 (WL)	自 動 (WL)	全 開 (GL)	弁作動 (OL)	中間閉 (OL)	地震計作 動 (OL)	ブレーカートリップ (OL)	遮断動作 渋 滞 (OL)
直 流 制御電源 (WL)	手 動 (WL)	全 閉 (RL)	(OL)	遮断動作 (OL)	過流量 (OL)	(OL)	直流電源 故 障 (OL)

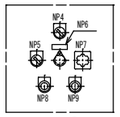

小扉内押釦
切替スイッチ配置図

製作仕様		
盤 構 造		鋼板製屋外自立形
板厚	扉	t3.2 (SPHC)
	本体、その他	t2.3 (SPHC)
塗装色	盤表面	メラミン樹脂焼付,5Y7/1,半ツヤ
	盤内面	
扉ハンドル	型式	A-1140-1-1,3-1 (キーNo.0200)
	処理	鏡面バフ研磨 (SUS316)

外部接続図

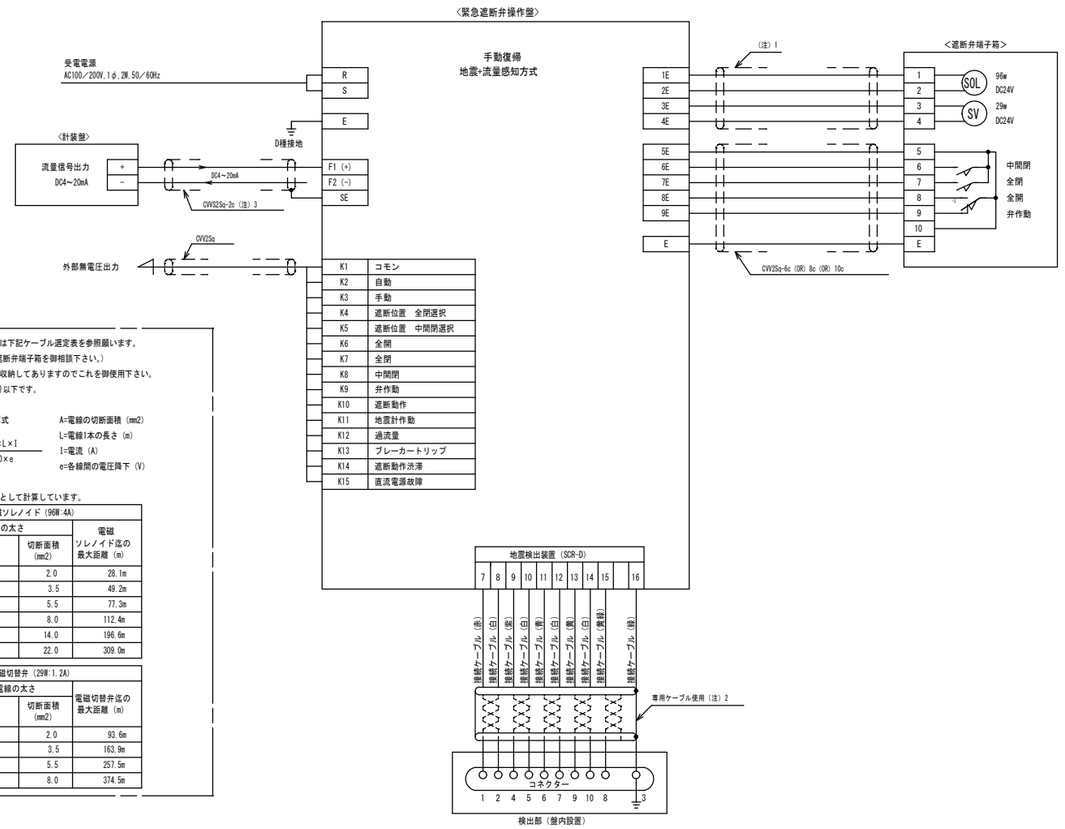

(注) 1. 電磁ソレノイド電線サイズは下記ケーブル選定表を参照願います。
(8Sq以上になる場合は遮断弁端子箱を御相談下さい。)
2. 地震計用ケーブルは盤内に収納してありますのでこれを御使用下さい。
3. DC4~20mAの入力抵抗は300Ω以下です。

電線の切断面積計算式

$$A = \frac{35.6 \times L \times I}{1000 \times e}$$

A=電線の切断面積 (mm2)
L=電線1本の長さ (m)
I=電流 (A)
e=各線間の電圧降下 (V)

＊電圧降下は2Vとして計算しています。

電磁ソレノイド (96W:4A)		
電線の太さ		電磁ソレノイド迄の最大距離 (m)
ケーブル種類	切断面積 (mm2)	
CVV 2Sq	2.0	28.1m
CV3.5Sq	3.5	49.2m
CV5.5Sq	5.5	77.3m
CV8 Sq	8.0	112.4m
CV14 Sq	14.0	196.6m
CV22 Sq	22.0	309.0m

電磁切替弁 (29W:1.2A)		
電線の太さ		電磁切替弁迄の最大距離 (m)
ケーブル種類	切断面積 (mm2)	
CVV 2Sq	2.0	93.6m
CV3.5Sq	3.5	163.9m
CV5.5Sq	5.5	257.5m
CV8 Sq	8.0	374.5m

単線結線図

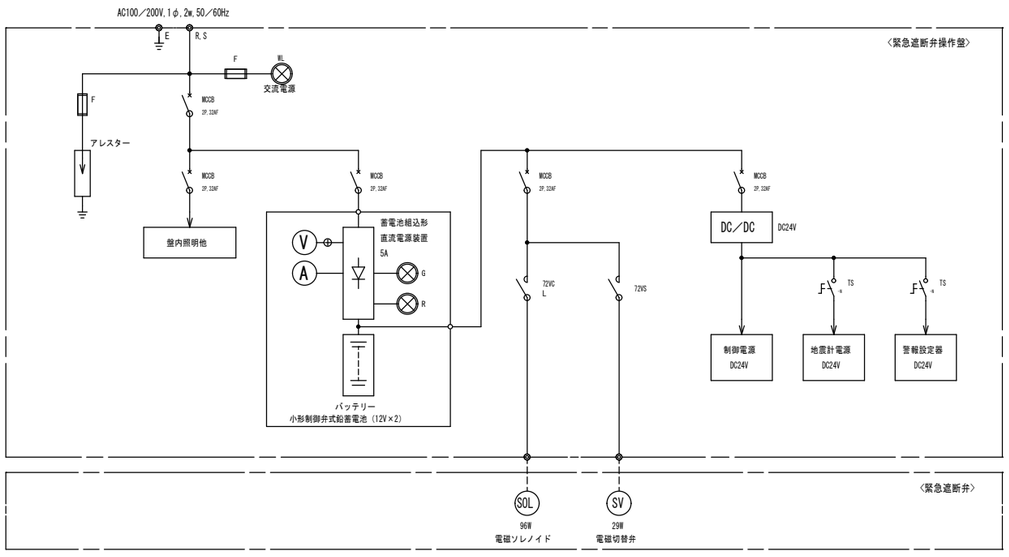

システムフロー図

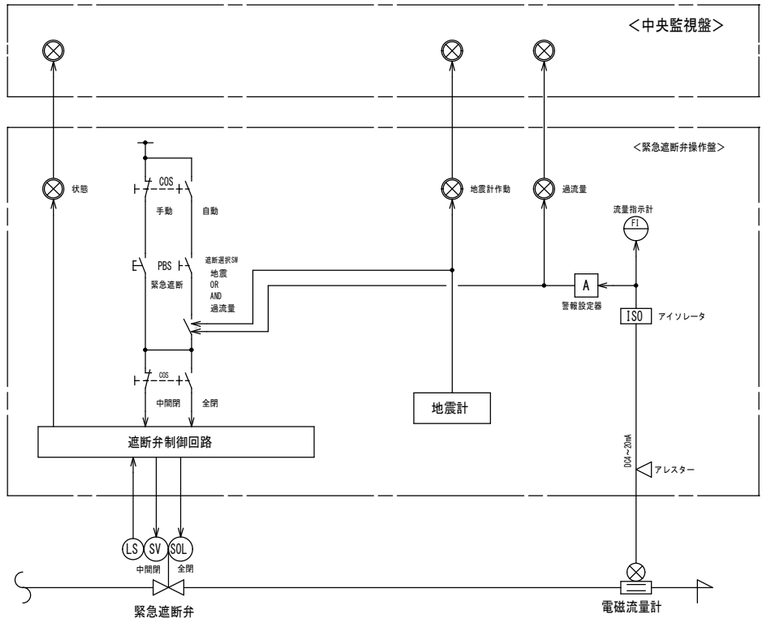

A1版 1/10
A3版 1/20

年 度	令和 5 年度		
工事名	横瀬町姿見山配水池築造工事		
図面名	緊急遮断弁操作盤単線結線図・外形図		
縮 尺	1/10	図 面 番 号	E-13 / 16
秩父広域市町村圏組合水道局			

（既設）集中監視システム系統図

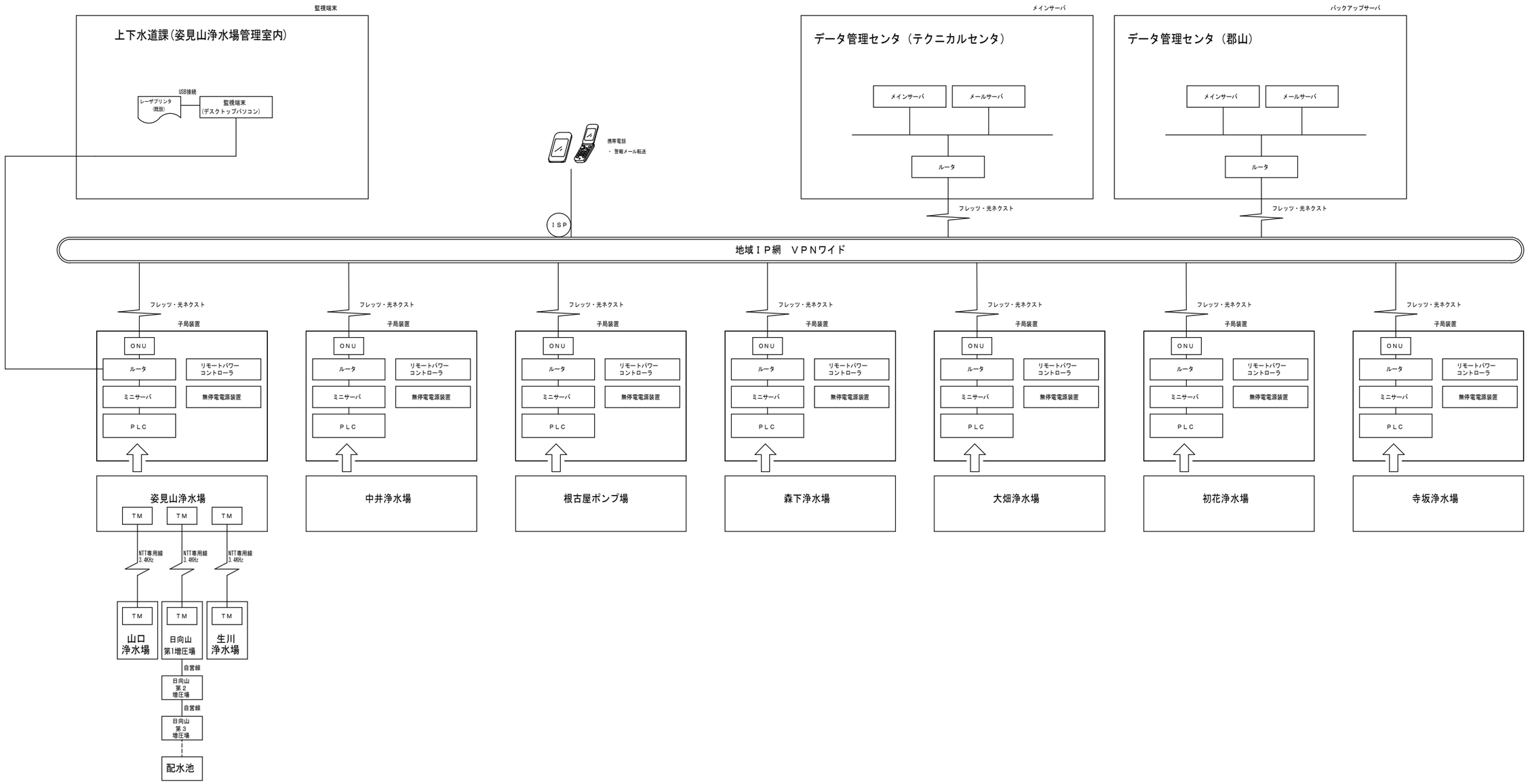

年　度	令和 5 年度		
工事名	横瀬町姿見山配水池築造工事		
図面名	（既設）集中監視システム系統図		
縮　尺	S=FREE	図面番号	E-14 / 16
秩父広域市町村圏組合水道局			

（更新）集中監視システム系統図

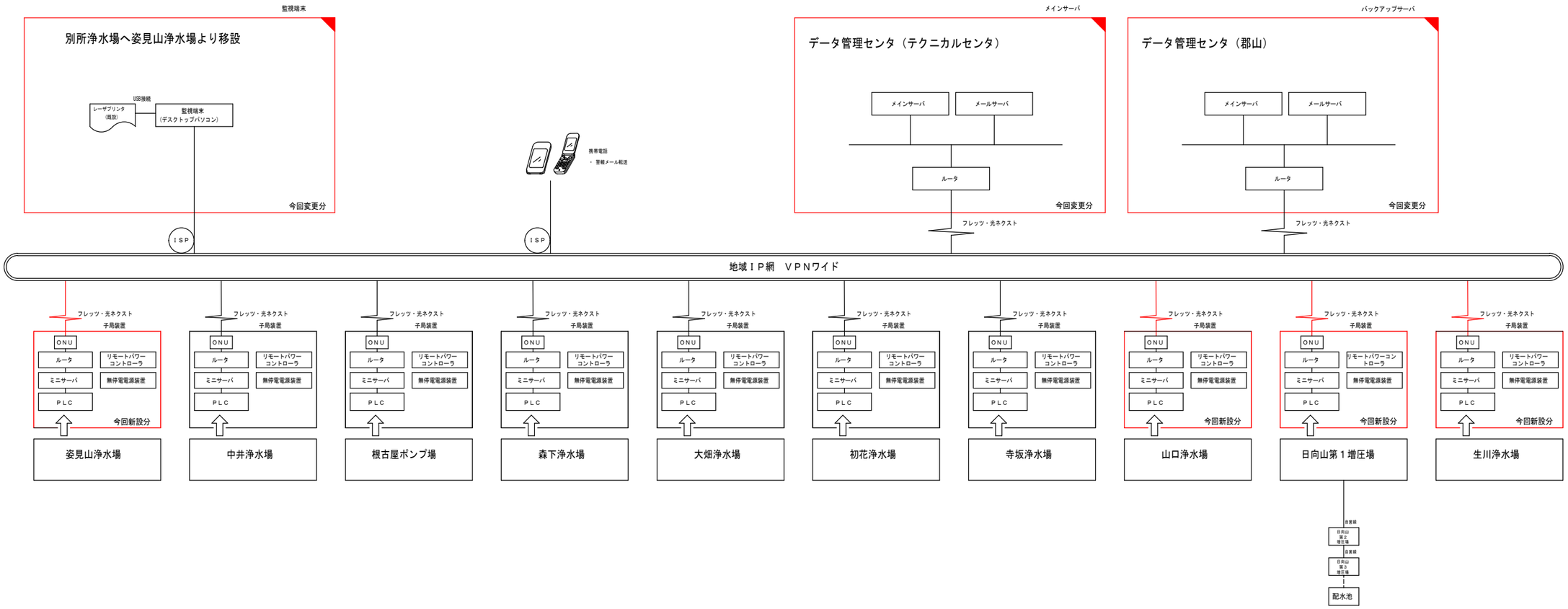

注　記

1．　は、今回変更分を示す。

2．　は、今回新設分を示す。

年　度	令和 5 年度		
工事名	横瀬町姿見山配水池築造工事		
図面名	（更新）集中監視システム系統図		
縮　尺	S=FREE	図面番号	E-15 / 16
秩父広域市町村圏組合水道局			

送水ポンプ棟電灯配線平面図

A1版 1/30
A3版 1/60

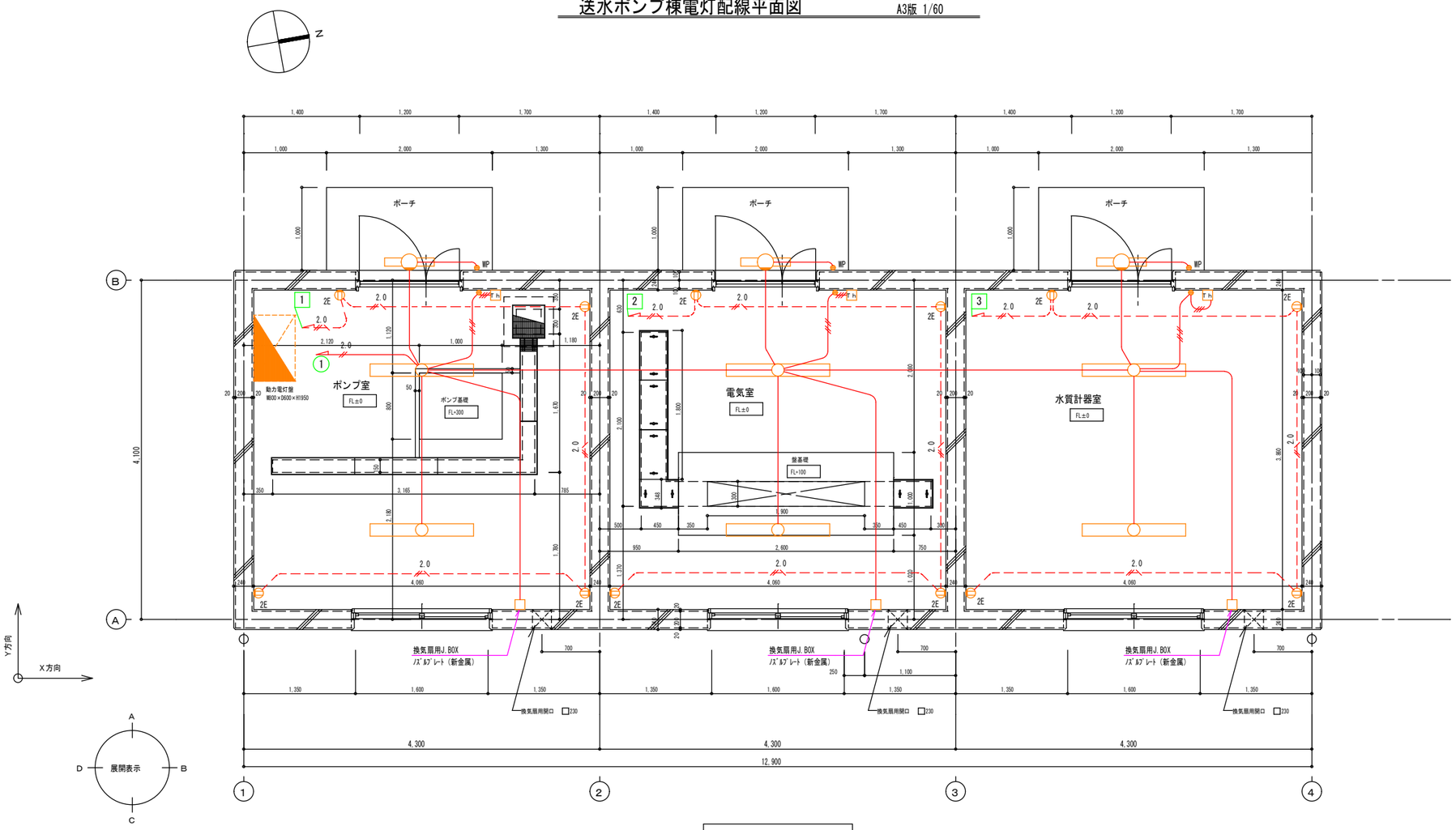

平面詳細図 S=1:30

A	iDシリーズ直付型40形 Dスタイル W150 LED 43.1W (6,900lm) 防湿型・防雨型 ﾊﾟﾅｿﾆｯｸ XLW463AENZ-LE9 相当品	B	ウォールライト 20形 LED 10.0W (990lm) 防湿型・防雨型 ﾊﾟﾅｿﾆｯｸ NNFW21800KLE9 相当品
6台		ポーチ 3台	

一般タイプ、６９００ｌｍタイプ
消費電力４３．１Ｗ、定格出力型、電圧１００～２４２Ｖ
本体：ステンレス（高反射白色粉体塗装）
防湿型・防雨型ライトバー：ポリカーボネート（乳白）
＋アクリルコーティング
光源寿命４００００時間（光束維持率８５％）
ＩＰ２３防湿型、昼白色（５０００Ｋ）、Ｒａ８３
電源装置はライトバー側に内蔵

ＬＥＤ内蔵、電源ユニット内蔵
防湿型・防雨型
５０００Ｋ、Ｒａ８３、光源寿命４００００時間（光束維持率８５％）
器具光束９９０ｌｍ、消費電力１０Ｗ、電圧１００～２４２Ｖ
本体：ステンレス、カバー：ポリカーボネート（乳白）
天井直付型・壁直付型、保護等級：ＩＰ２３

凡 例

記 号	名 称	備 考
	電灯動力盤	
	LED照明器具 天井付	SUS, WP
	LED照明器具 壁付	SUS, WP
	埋込ｽｲｯﾁ 1P15A	新金属ﾌﾟﾚｰﾄ
WP	防水埋込ｽｲｯﾁ 1P15A	
Th	換気扇用温度スイッチ	型番:P-03CTU(三菱)
2E	埋込ｺﾝｾﾝﾄ 2P15A・E付×2	新金属ﾌﾟﾚｰﾄ
	ｼﾞｮｲﾝﾄﾞﾎﾞｯｸｽ	新金属ﾌﾟﾚｰﾄ

※ 特記なき配線は下記による。

	VVF1.6-2C(PF22)
2.0	VVF2.0-2C(PF22)
2.0	VVF2.0-3C(PF22)

	配管配線 天井・壁いんぺい
	配管配線 床いんぺい
	配管配線 露出

A1版 1/30
A3版 1/60

年 度	令和 5 年度		
工事名	横瀬町姿見山配水池築造工事		
図面名	送水ポンプ棟電灯配線平面図		
縮 尺	1/30	図 面 番 号	E-16 / 16
秩父広域市町村圏組合水道局			

位置図　S=1/2,500

【A3版 S=1/5,000】

工事箇所

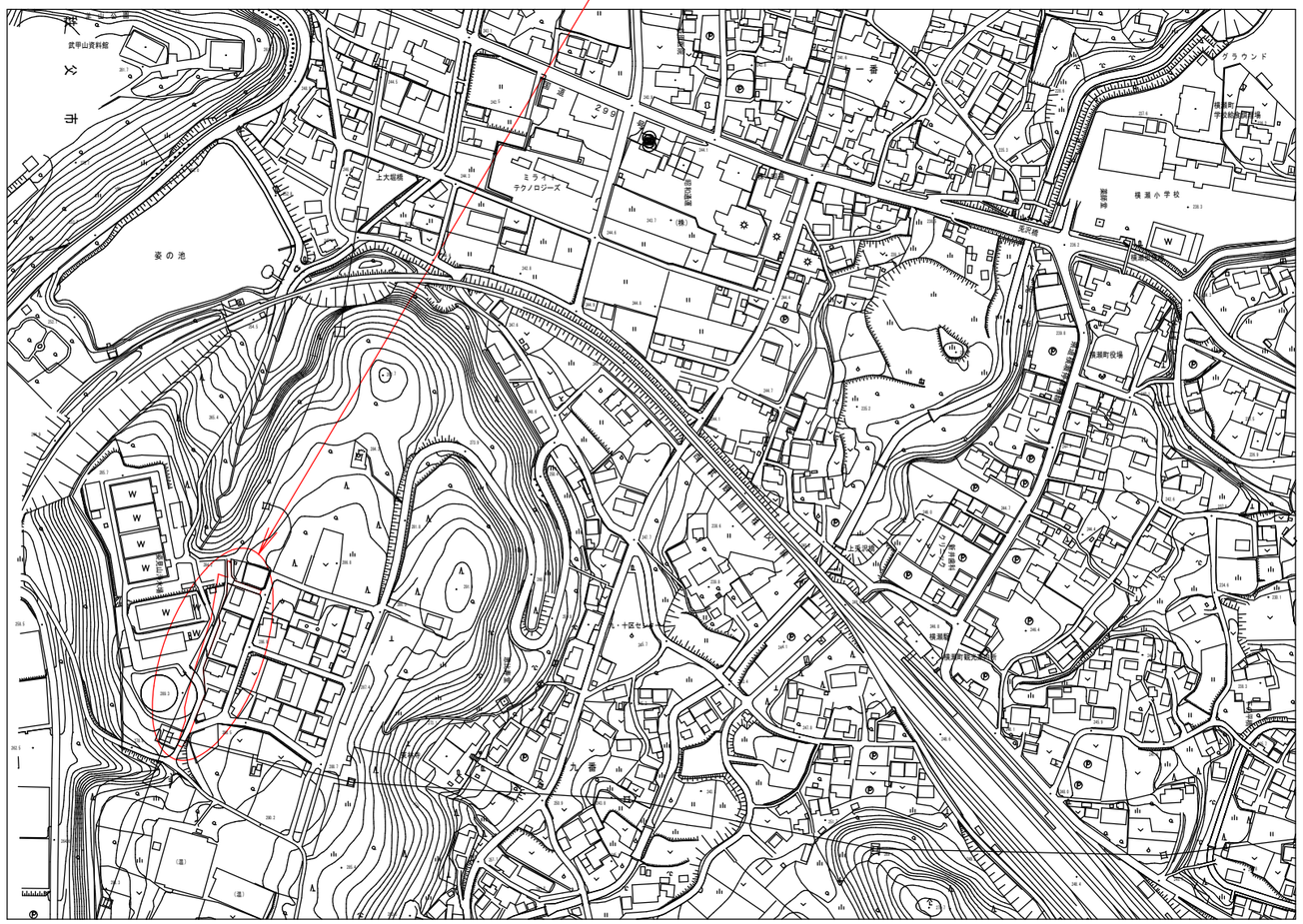

A1版 1/2500
A3版 1/5000

年　度	令和 5 年度		
工事名	横瀬町姿見山配水池築造工事		
図面名	位　置　図		
縮　尺	1/2.500	図面番号	R-1 / 9
秩父広域市町村圏組合水道局			

進入路計画平面図(No線.B線)

A1版 1/250
A3版 1/500

横瀬町大字横瀬地内

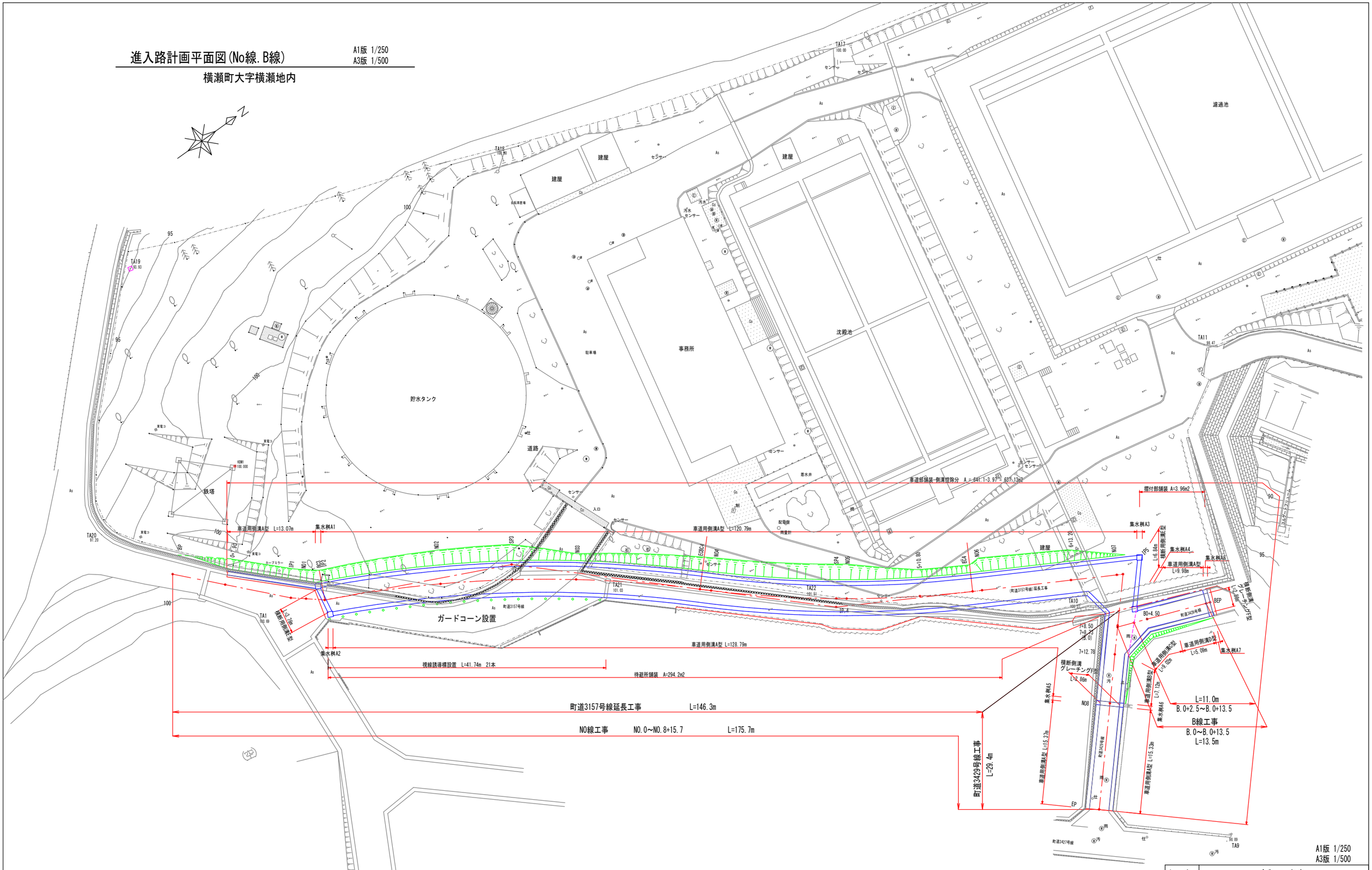

A1版 1/250
A3版 1/500

年 度	令和 5 年度		
工事名	横瀬町姿見山配水池築造工事		
図面名	進入路計画平面図(No線.B線)		
縮 尺	1/250	図 面 番 号	R-2 / 9
秩父広域市町村圏組合水道局			

No線縦断図

A1版	A3版
V=1:100	V=1:200
H=1:250	H=1:500

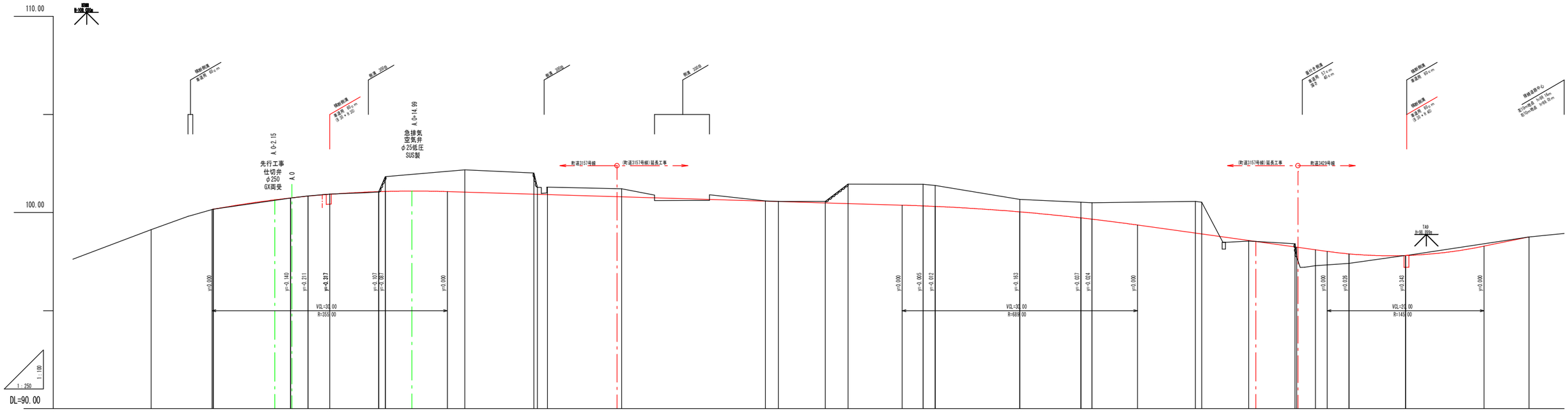

測点	勾配	盛土	切土	計画高	地盤高	追加距離	単距離	測点	曲線
BP	100.170	0.00	0.00	100.170	99.13	0.00	0.00	BP	
0+7.90	i=7.27% L=14.98m	0.01	0.01	100.746	100.17	7.90	7.90	0+7.90	
0+15.75					100.74	17.76	9.86	0+15.75	IP.1 IA=7-40-52
IP1				100.838	100.85	20.00	2.24	IP1	
NO1	101.250	0.01	0.01	100.933	100.94	22.76	2.76	NO1	IP.2 IA=14-28-04
IP2							0.00	IP2	
BC3				100.932		22.76		BC3	
1+9.01		0.02	0.75	101.068	101.05	29.01	6.25	1+9.01	
1+9.86				101.078	101.83	29.86	0.85	1+9.86	
1+13.25								1+13.25	
NO2			1.14	101.044	102.18	40.00	10.14	NO2	
2+8.80	i=-1.19% L=88.04m		1.08	100.939	102.02	48.79	8.79	2+8.80	IP.3 IA=18-11-30 R =175.00 TL= 28.02 CL= 55.56 SL= 2.23
2+9.24			0.36	100.934	101.29	49.24	0.45	2+9.24	
SP3			0.38	100.918	101.30	50.54	1.30	SP3	
NO3			0.41	100.805	101.21	60.00	9.46	NO3	
EC3C4		0.00	0.01	100.597	100.60	78.32	18.32	EC3C4	
NO4			0.00	100.567	100.57	80.00	1.68	NO4	
4+6.00			0.08	100.495	100.57	86.00	6.00	4+6.00	
4+8.90			0.99	100.461	101.45	88.90	2.90	4+8.90	
SP4			1.10	100.342	101.44	98.46	9.56	SP4	IP.4 IA=13-58-59 R =165.00 TL= 20.23 CL= 40.27 SL= 1.24
NO5			1.06	100.316	101.38	100.00	1.54	NO5	
5+10.80	i=-1.19% L=88.04m		0.63	100.037	100.67	110.80	10.80	5+10.80	
EC4			0.80	99.720	100.53	118.59	7.79	EC4	
NO6			0.84	99.665	100.50	120.00	1.41	NO6	
6+13.20	i=-5.55% L=49.20m	0.57	1.61	98.957	100.57	133.20	13.20	6+13.20	
6+14.00			1.62	98.912	100.53	134.00	0.80	6+14.00	
6+16.70				98.762	98.19	136.70	2.70	6+16.70	
NO7		0.03	0.00	98.579	98.55	140.00	3.30	NO7	
IP5		0.00		98.529	96.53	140.90	0.90	IP5	IP.5 IA=102-19-38
7+5.90		0.50	0.16	98.252	98.41	145.90	5.00	7+5.90	
7+6.10				98.241	97.74	146.10	0.20	7+6.10	
7+6.50		0.82		98.108	97.29	148.50	2.40	7+6.50	
7+12.78	i=-8.20% L=15.73m	0.49		97.896	97.41	152.78	4.28	7+12.78	
NO8		0.40		97.813	97.41	160.00	7.22	NO8	
EP	98.760	0.00	0.00	98.760	98.76	175.73	15.73	EP	

A1版 1/250
A3版 1/500

年　度	令和 5 年度		
工事名	横瀬町姿見山配水池築造工事		
図面名	No線 縦断図		
縮　尺	1/100.1/250	図 面 番 号	R-3 / 9
秩父広域市町村圏組合水道局			

No線横断図(1/2)

A1版 1/100
A3版 1/200

No2

GH=102.18
FH=101.044

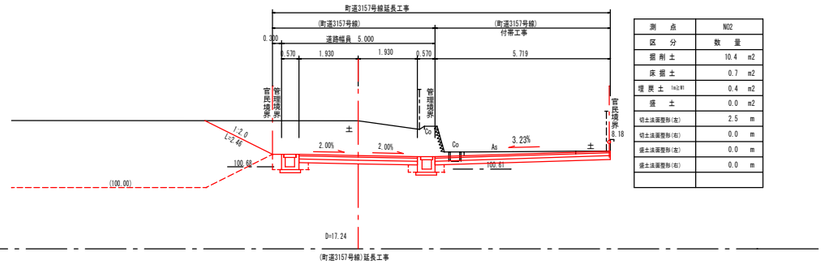

測点	No2
区分	数量
掘削土	10.4 m2
床掘土	0.7 m2
埋戻土 1m2以下	0.4 m2
盛土	0.0 m2
切土法面整形(面)	2.5 m
切土法面整形(延)	0.0 m
盛土法面整形(面)	0.0 m
盛土法面整形(延)	0.0 m

IP2

GH=100.94
FH=100.933

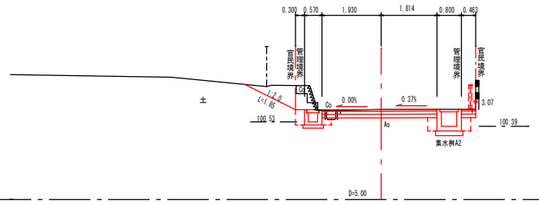

測点	IP2
区分	数量
掘削土	2.7 m2
床掘土	1.1 m2
埋戻土 1m2以下	0.5 m2
盛土	0.0 m2
切土法面整形(面)	1.9 m
切土法面整形(延)	0.0 m
盛土法面整形(面)	0.0 m
盛土法面整形(延)	0.0 m

IP1

GH=100.74
FH=100.746

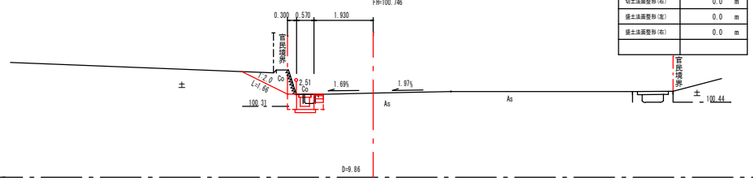

測点	IP1
区分	数量
掘削土	1.0 m2
床掘土	0.3 m2
埋戻土 1m2以下	0.2 m2
盛土	0.0 m2
切土法面整形(面)	1.7 m
切土法面整形(延)	0.0 m
盛土法面整形(面)	0.0 m
盛土法面整形(延)	0.0 m

No0+7.90

GH=100.17
FH=

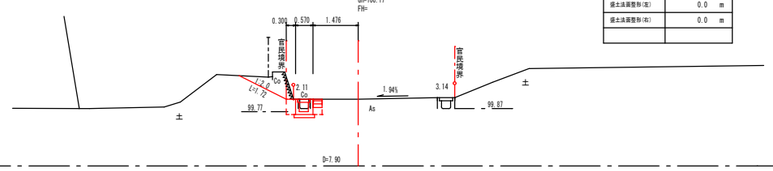

測点	D=7.90
区分	数量
掘削土	1.0 m2
床掘土	0.3 m2
埋戻土 1m2以下	0.2 m2
盛土	0.0 m2
切土法面整形(面)	1.7 m
切土法面整形(延)	0.0 m
盛土法面整形(面)	0.0 m
盛土法面整形(延)	0.0 m

BP

GH=99.13
FH=

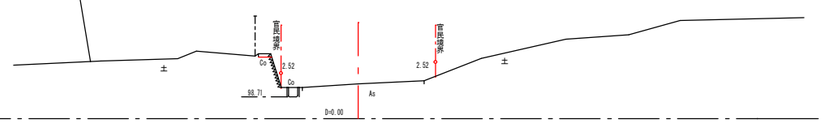

測点	BP
区分	数量
掘削土	0.0 m2
床掘土	0.0 m2
埋戻土 1m2以下	0.0 m2
盛土	0.0 m2
切土法面整形(面)	0.0 m
切土法面整形(延)	0.0 m
盛土法面整形(面)	0.0 m
盛土法面整形(延)	0.0 m

N05

GH=101.38
FH=100.316

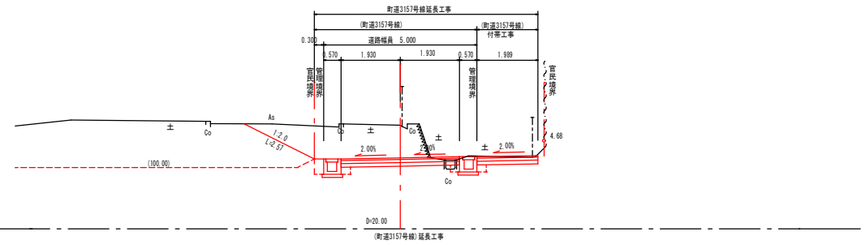

測点	N05
区分	数量
掘削土	7.0 m2
床掘土	0.7 m2
埋戻土 1m2以下	0.4 m2
盛土	0.0 m2
切土法面整形(面)	2.6 m
切土法面整形(延)	0.0 m
盛土法面整形(面)	0.0 m
盛土法面整形(延)	0.0 m

N04

GH=100.57
FH=100.567

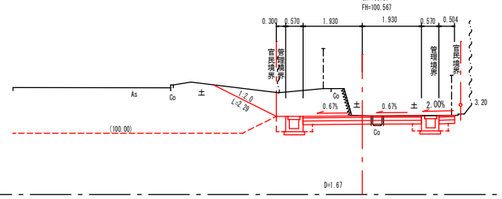

測点	N04
区分	数量
掘削土	4.3 m2
床掘土	0.7 m2
埋戻土 1m2以下	0.4 m2
盛土	0.0 m2
切土法面整形(面)	2.3 m
切土法面整形(延)	0.0 m
盛土法面整形(面)	0.0 m
盛土法面整形(延)	0.0 m

ECBC4

GH=100.60
FH=100.587

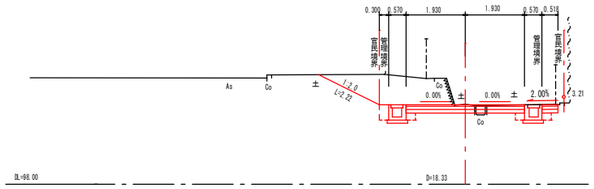

測点	ECBC4
区分	数量
掘削土	4.7 m2
床掘土	0.7 m2
埋戻土 1m2以下	0.4 m2
盛土	0.0 m2
切土法面整形(面)	2.2 m
切土法面整形(延)	0.0 m
盛土法面整形(面)	0.0 m
盛土法面整形(延)	0.0 m

N03

GH=101.21
FH=100.805

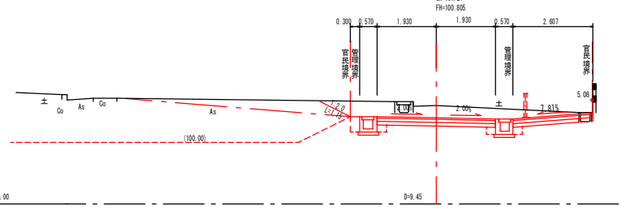

測点	N03
区分	数量
掘削土	5.0 m2
床掘土	0.7 m2
埋戻土 1m2以下	0.4 m2
盛土	0.0 m2
切土法面整形(面)	1.2 m
切土法面整形(延)	0.0 m
盛土法面整形(面)	0.0 m
盛土法面整形(延)	0.0 m

SP3

GH=101.30
FH=100.918

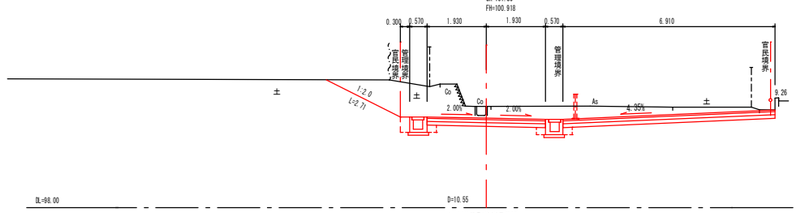

測点	NC3
区分	数量
掘削土	9.9 m2
床掘土	0.7 m2
埋戻土 1m2以下	0.4 m2
盛土	0.0 m2
切土法面整形(面)	2.7 m
切土法面整形(延)	0.0 m
盛土法面整形(面)	0.0 m
盛土法面整形(延)	0.0 m

A1版 1/100
A3版 1/200

年度	令和 5 年度		
工事名	横瀬町姿見山配水池築造工事		
図面名	No線 横断図(1/2)		
縮尺	A1版 1/100 A3版 1/200	図面番号	R-4 / 9
秩父広域市町村圏組合水道局			

No線横断図(2/2)

A1版 1/100
A3版 1/200

IP5　No.6 方向

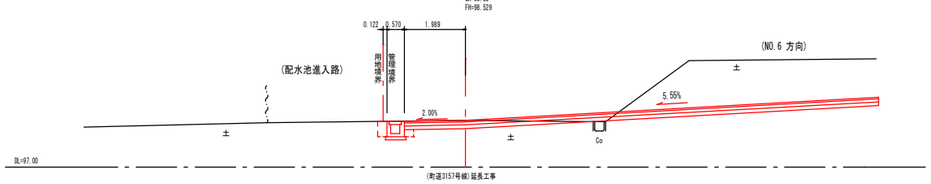

IP5　EP 方向

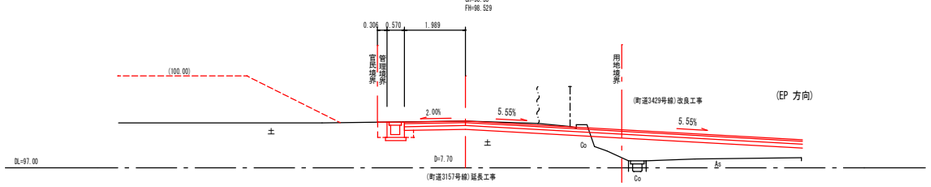

6+13.20

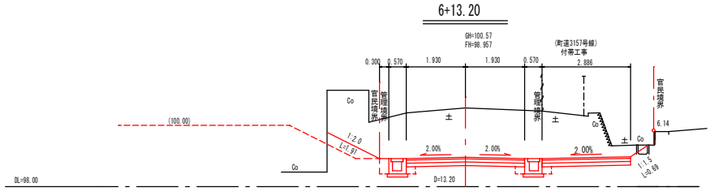

測　点	N04
区　分	数　量
掘 削 土	16.5　m2
床 掘 土	0.7　m2
埋 戻 土 (ha2層)	0.4　m2
盛　土	0.0　m2
切土法面整形(面)	1.9　m
切土法面整形(線)	0.7　m
盛土法面整形(面)	0.0　m
盛土法面整形(線)	0.0　m

N06

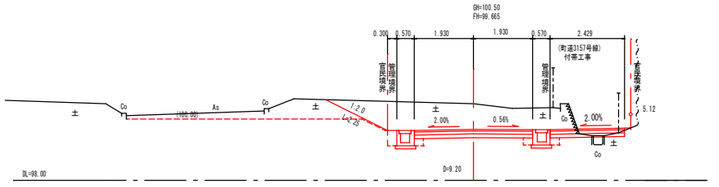

測　点	N04
区　分	数　量
掘 削 土	7.7　m2
床 掘 土	0.7　m2
埋 戻 土 (ha2層)	0.4　m2
盛　土	0.0　m2
切土法面整形(面)	2.3　m
切土法面整形(線)	0.0　m
盛土法面整形(面)	0.0　m
盛土法面整形(線)	0.0　m

5+10.80

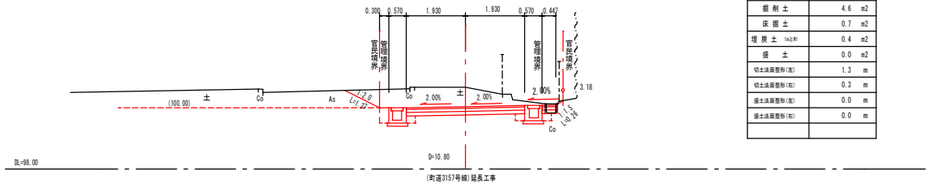

測　点	N04
区　分	数　量
掘 削 土	4.6　m2
床 掘 土	0.7　m2
埋 戻 土 (ha2層)	0.4　m2
盛　土	0.0　m2
切土法面整形(面)	1.3　m
切土法面整形(線)	0.3　m
盛土法面整形(面)	0.0　m
盛土法面整形(線)	0.0　m

EP

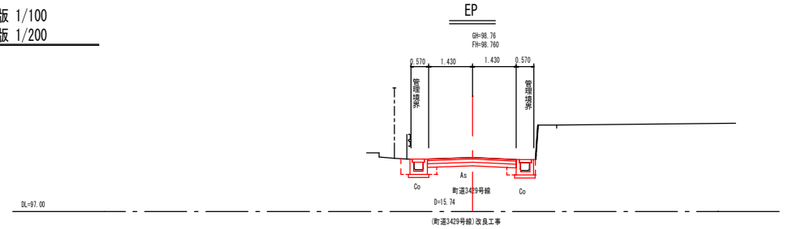

測　点	EP
区　分	数　量
掘 削 土	1.2　m2
床 掘 土	0.6　m2
埋 戻 土 (ha2層)	0.3　m2
盛　土	0.0　m2
切土法面整形(面)	0.0　m
切土法面整形(線)	0.0　m
盛土法面整形(面)	0.0　m
盛土法面整形(線)	0.0　m

N08

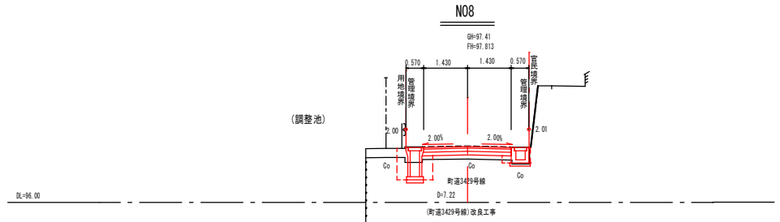

測　点	N08
区　分	数　量
掘 削 土	1.3　m2
床 掘 土	1.2　m2
埋 戻 土 (ha2層)	0.7　m2
盛　土	0.0　m2
切土法面整形(面)	0.0　m
切土法面整形(線)	0.0　m
盛土法面整形(面)	0.0　m
盛土法面整形(線)	0.0　m

7+12.78

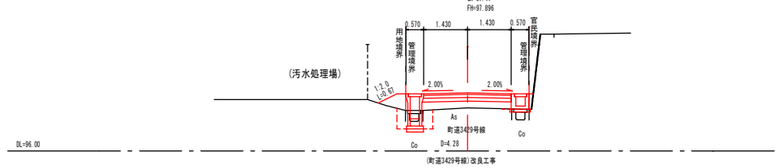

測　点	7+12.78
区　分	数　量
掘 削 土	0.0　m2
床 掘 土	0.8　m2
埋 戻 土 (ha2層)	0.4　m2
盛　土	1.0　m2
切土法面整形(面)	0.0　m
切土法面整形(線)	0.0　m
盛土法面整形(面)	0.7　m
盛土法面整形(線)	0.0　m

7+8.50

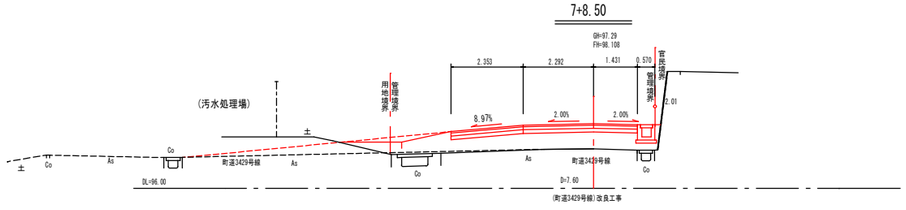

測　点	7+8.50
区　分	数　量
掘 削 土	0.0　m2
床 掘 土	0.0　m2
埋 戻 土 (ha2層)	0.0　m2
盛　土	2.2　m2
切土法面整形(面)	0.0　m
切土法面整形(線)	0.0　m
盛土法面整形(面)	0.0　m
盛土法面整形(線)	0.0　m

IP5　隅切 方向

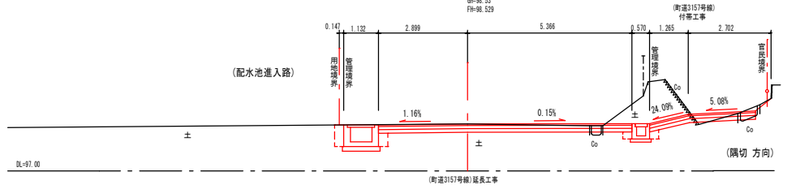

測　点	IP5
区　分	数　量
掘 削 土	5.4　m2
床 掘 土	1.3　m2
埋 戻 土 (ha2層)	0.5　m2
盛　土	0.0　m2
切土法面整形(面)	0.0　m
切土法面整形(線)	0.0　m
盛土法面整形(面)	0.0　m
盛土法面整形(線)	0.0　m

A1版 1/100
A3版 1/200

年　度	令和 5 年度		
工事名	横瀬町姿見山配水池築造工事		
図面名	No線 横断図(2/2)		
縮　尺	1/100	図面番号	R-5 / 9
秩父広域市町村圏組合水道局			

B線摺付け縦横断図

B線平面図

A1版 1/250
A3版 1/500

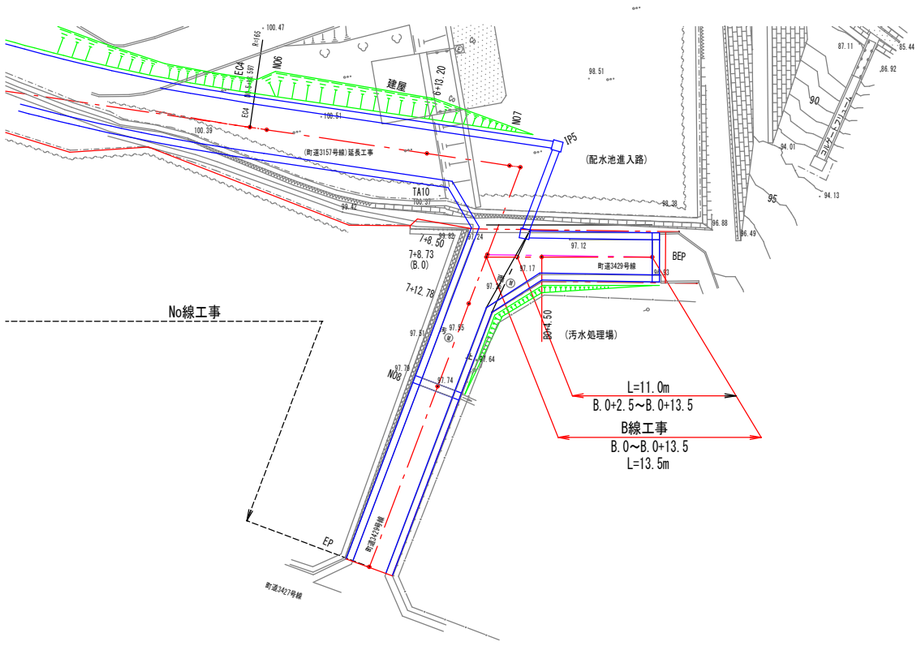

B線縦断図

A1版 V=1:100 H=1:250
A3版 V=1:200 H=1:500

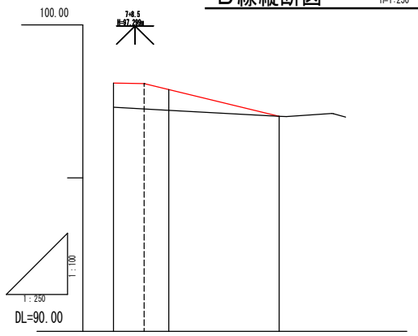

曲線	
測点	7+8.73 / B0+2.50 / B0+4.50 / BEP
単距離	0.00 / 4.50 / 9.00
追加距離	0.00 / 4.50 / 13.50
地盤高	97.30 / 97.20 / 97.01
計画高	98.09 / 97.88 / 97.01
切土	0.00
盛土	0.79 / 0.68 / 0.00
勾配	98.09 / i=-5.00% L=5.00m / 98.07 / i=-9.68% L=11.00m / 97.01

B線横断図

A1版 1/100
A3版 1/200

BEP

GH=97.01
FH=97.010
D=0.00

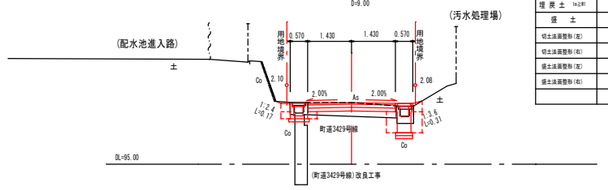

測点	BEP
区分	数量
掘削土	1.2 m2
床掘土	1.3 m2
埋戻土 (ｋ=2.0)	0.8 m2
盛土	0.0 m2
切土法面整形(面)	0.2 m
切土法面整形(転)	0.0 m
盛土法面整形(面)	0.0 m
盛土法面整形(転)	0.3 m

B0+4.50

GH=97.20
FH=97.881
D=4.50
左に0.133mｾﾝﾀｰ移動

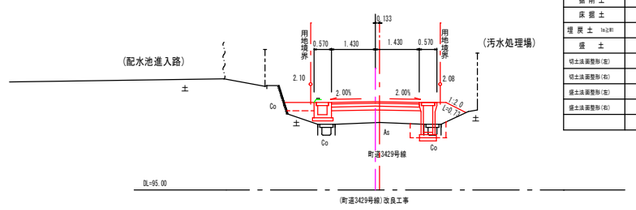

測点	B0+4.50
区分	数量
掘削土	0.0 m2
床掘土	0.6 m2
埋戻土 (ｋ=2.0)	0.3 m2
盛土	2.2 m2
切土法面整形(面)	0.0 m
切土法面整形(転)	0.0 m
盛土法面整形(面)	0.0 m
盛土法面整形(転)	0.7 m

年度	令和 5 年度		
工事名	横瀬町姿見山配水池築造工事		
図面名	B線 摺付け 縦横断図		
縮尺	A1版 1/250 A3版 1/500	図面番号	R-6 / 9
秩父広域市町村圏組合水道局			

標 準 横 断 図

A1版 1/50
A3版 1/100

第3種5級 20ｋｍ
標 準 部

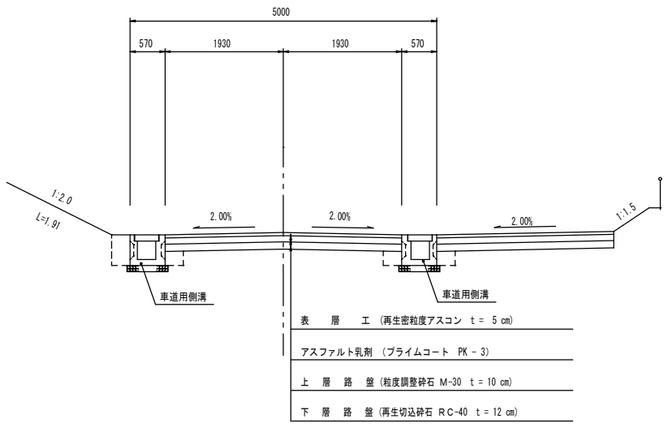

舗装組成図

A1版 1/10
A3版 1/20

交通区分： N1
舗装設計交通量： 15未満（台/日・方向）
設計ＣＢＲ： 4%

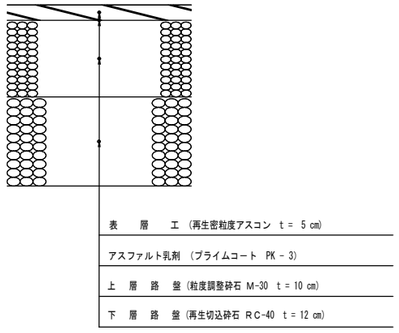

車道用側溝Ａ型
（薄壁長尺U字溝300×300）

A1版 1/20
A3版 1/40

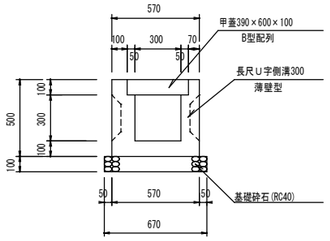

横断側溝(グレーチング部)Ｅ型
（横断用長尺U字溝300×300）

A1版 1/20
A3版 1/40

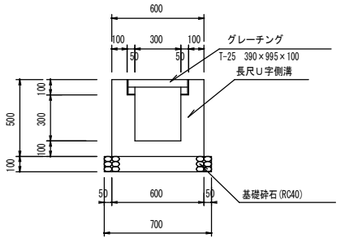

横断側溝(グレーチング部)Ｆ型
（横断用長尺U字溝300×400）

A1版 1/20
A3版 1/40

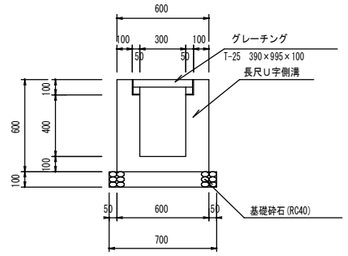

車道用側溝Ｂ型
（長尺U字型側溝300×800）

A1版 1/20
A3版 1/40

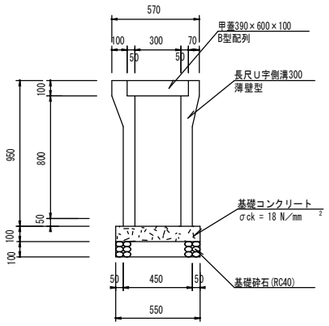

車道用側溝Ｃ型
（長尺U字型自由勾配側溝300×900）

A1版 1/20
A3版 1/40

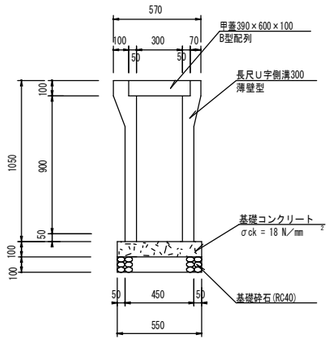

車道用側溝Ｄ型
（長尺U字型自由勾配側溝300×700）

A1版 1/20
A3版 1/40

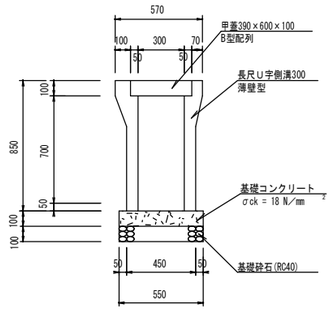

横断側溝2号箇所・3号箇所

A1版 1/20
A3版 1/40

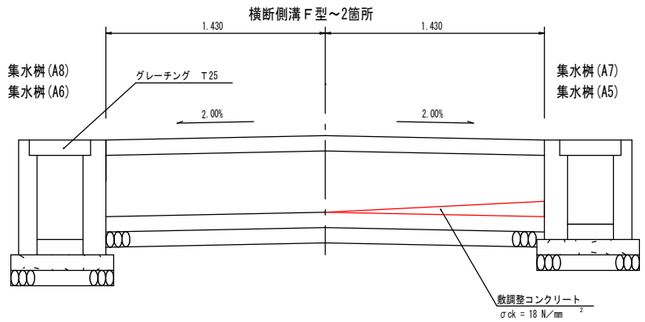

長尺U字型自由勾配側溝展開図

A1版 1/50
A3版 1/100

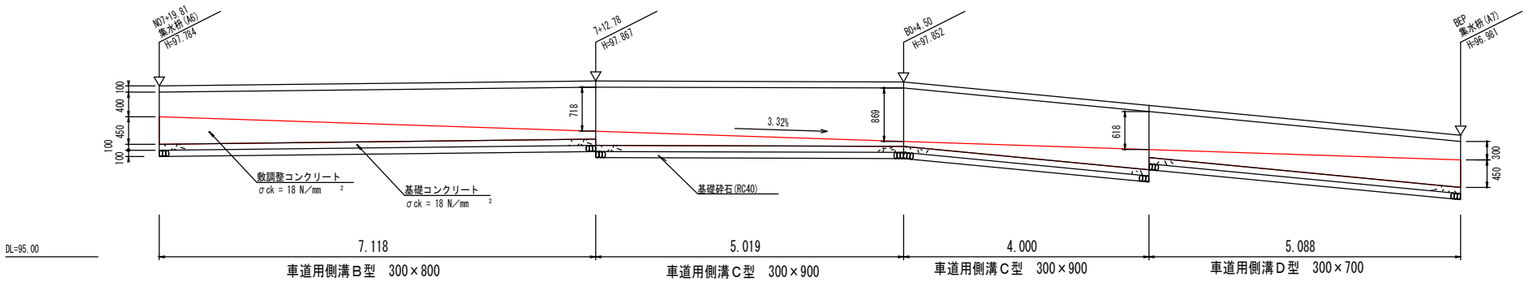

A1版 1/50.1/20.1/10
A3版 1/100.1/40.1/20

年 度	令和 5 年度		
工事名	横瀬町姿見山配水池築造工事		
図面名	標準断面図.舗装構成図.側溝構造図		
縮 尺	1/50.1/20.1/10	図 面 番 号	R-7 / 9
秩父広域市町村圏組合水道局			

集水桝(A5)構造図
(枡穴300×360)

A1版 1/20
A3版 1/40

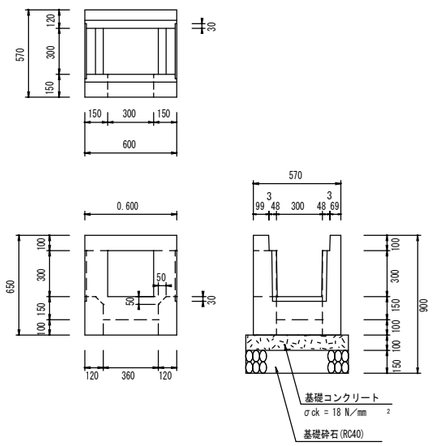

集水桝(A6)構造図
(枡穴300×360)

A1版 1/20
A3版 1/40

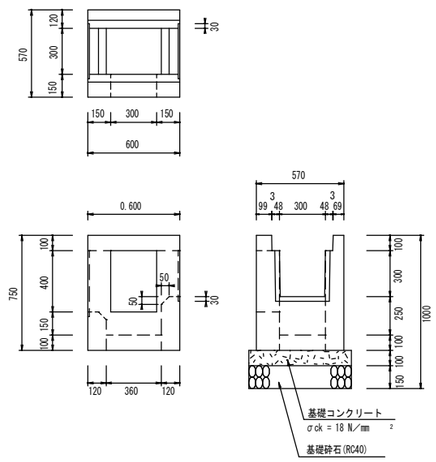

集水桝(A7)構造図
(枡穴300×360)

A1版 1/20
A3版 1/40

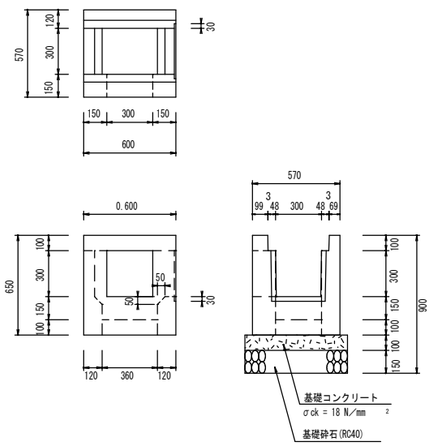

集水桝(A8)構造図
(枡穴300×360)

A1版 1/20
A3版 1/40

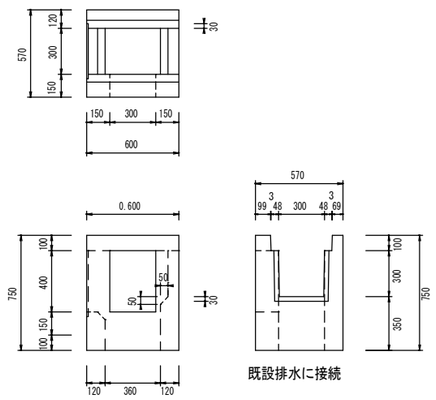

集水桝構造図
(枡穴500×500)

A1版 1/20
A3版 1/40

平面図　　断面図

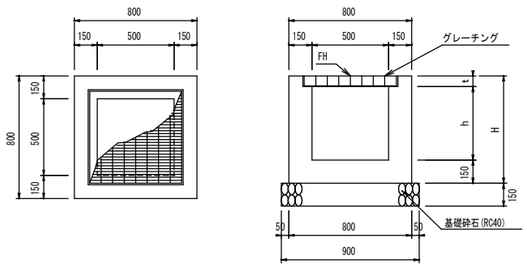

形状表

桝番号	t	h	H	FH	接続図	IN(流入)	OUT(流出)	蓋 規 格	備考
A1	71	479	700	100.89	OUT IN	横断側溝300×300 長尺U字溝300×300	長尺U字溝300×300	T-25 受枠620×620×71	
A2	71	479	700	100.94	OUT IN	長尺U字溝300×300	横断側溝300×300	T-25 受枠620×620×71	
A3	71	479	700	98.49	IN OUT	長尺U字溝300×300	横断側溝300×300	T-25 受枠620×620×71	
A4	71	479	700	98.21	IN OUT	横断側溝300×300	長尺U字溝300×300	T-25 受枠620×620×71	

※位置は平面図を確認のこと

集水桝(A5～8)用グレーチング

A1版 1/6
A3版 1/12

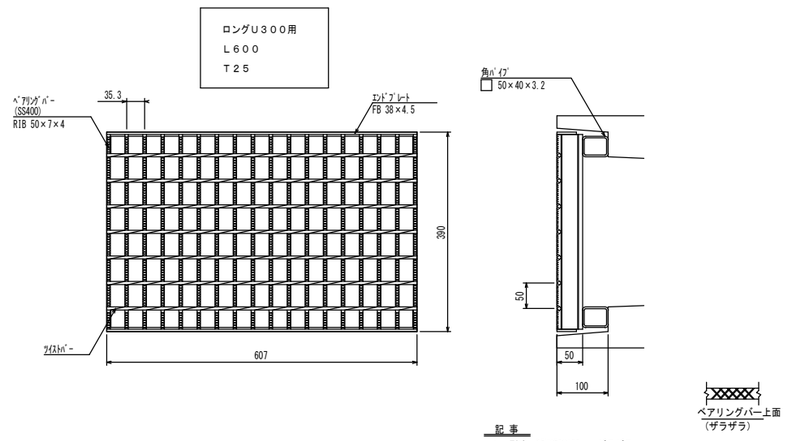

記事
1. 型式 R5MK50YA39 ザラザラ50
2. 表面処理
グレーチング：亜鉛メッキ

A1版 1/20
A3版 1/40

年 度	令和 5 年度		
工事名	横瀬町姿見山配水池築造工事		
図面名	集 水 桝 構 造 図		
縮 尺	1/20	図面番号	R-8 / 9
秩父広域市町村圏組合水道局			

撤 去 平 面 図

A1版 1/250
A3版 1/500

横瀬町大字横瀬地内

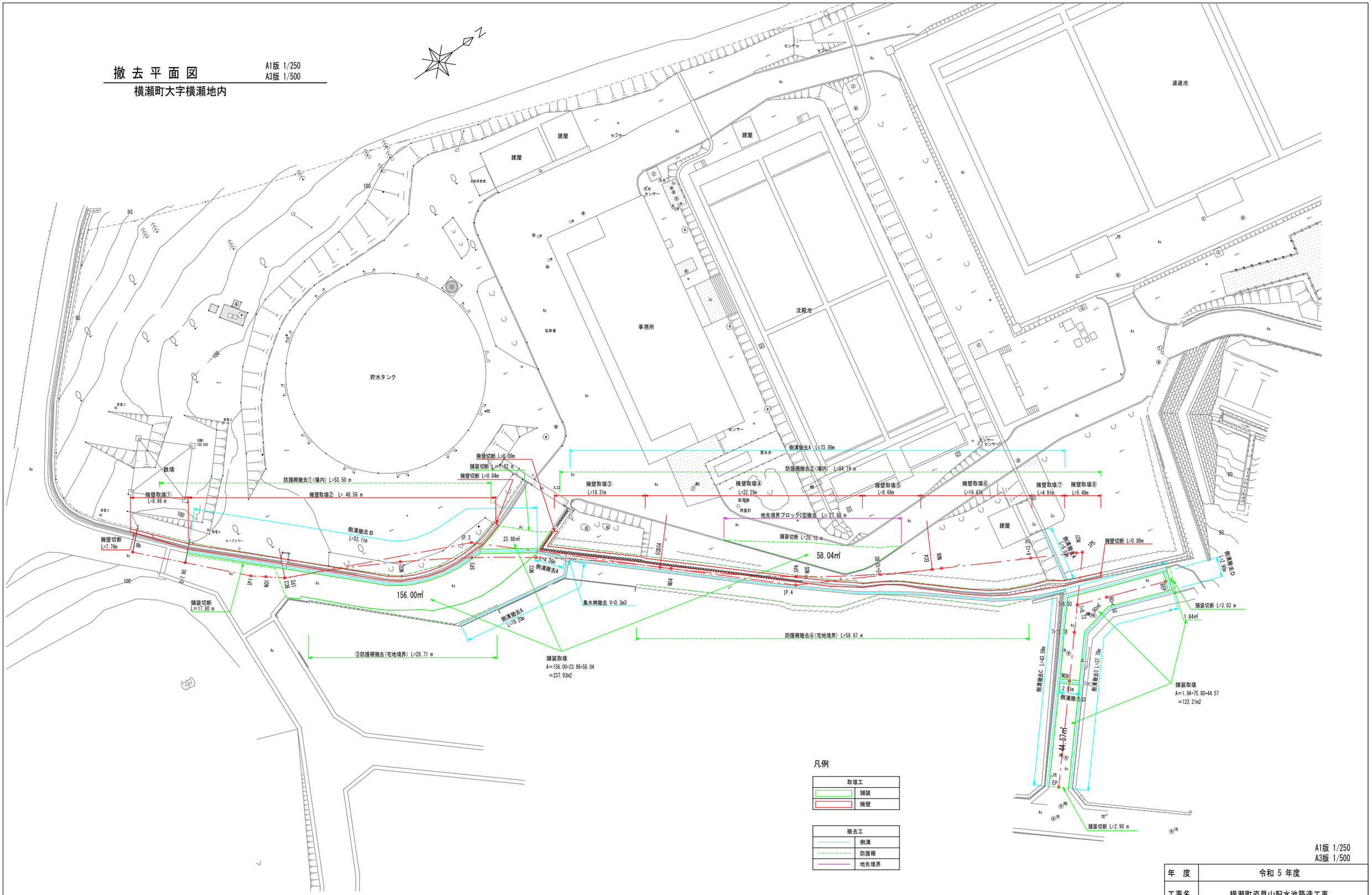

凡例

取壊工	
	舗装
	撤壁

撤去工	
	側溝
	防護柵
	地先境界

A1版 1/250
A3版 1/500

年 度	令和 5 年度		
工事名	横瀬町姿見山配水池築造工事		
図面名	撤 去 平 面 図		
縮 尺	1/250	図 面 番 号	R-9 / 9
秩父広域市町村圏組合水道局			

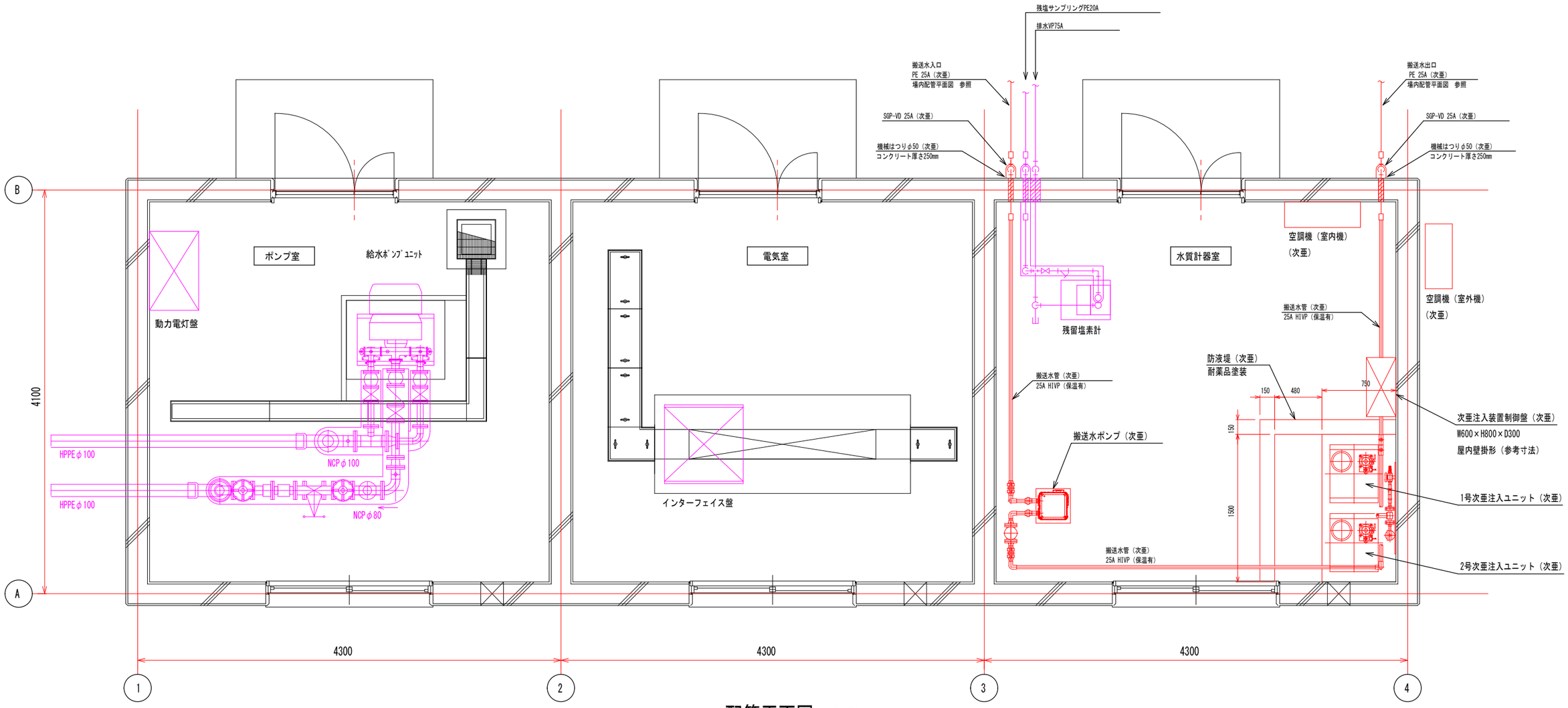

配管平面図 A1:S=1/20 A3:S=1/40

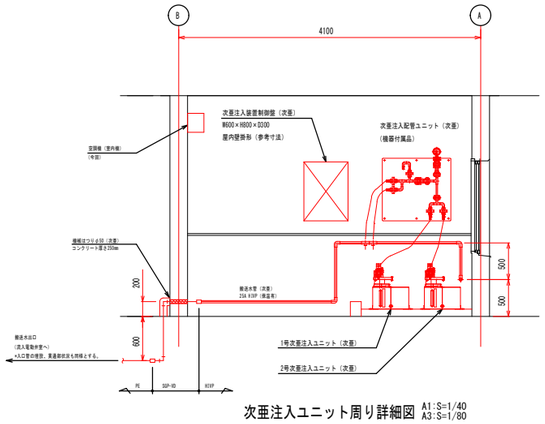

次亜注入ユニット周り詳細図 A1:S=1/40 A3:S=1/80

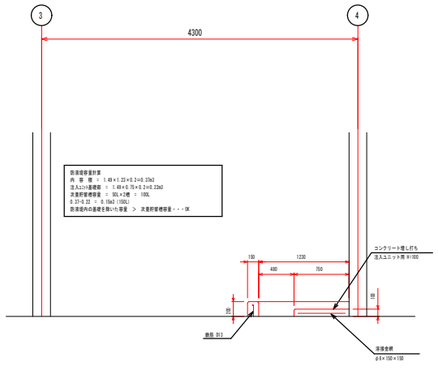

防液堤詳細図 A1:S=1/40 A3:S=1/80

年　度	令和 5 年度		
工事名	横瀬町姿見山配水池築造工事		
図面名	水質計器室平断面図		
縮　尺	図　示	図面番号	S-1/3
秩父広域市町村圏組合水道局			

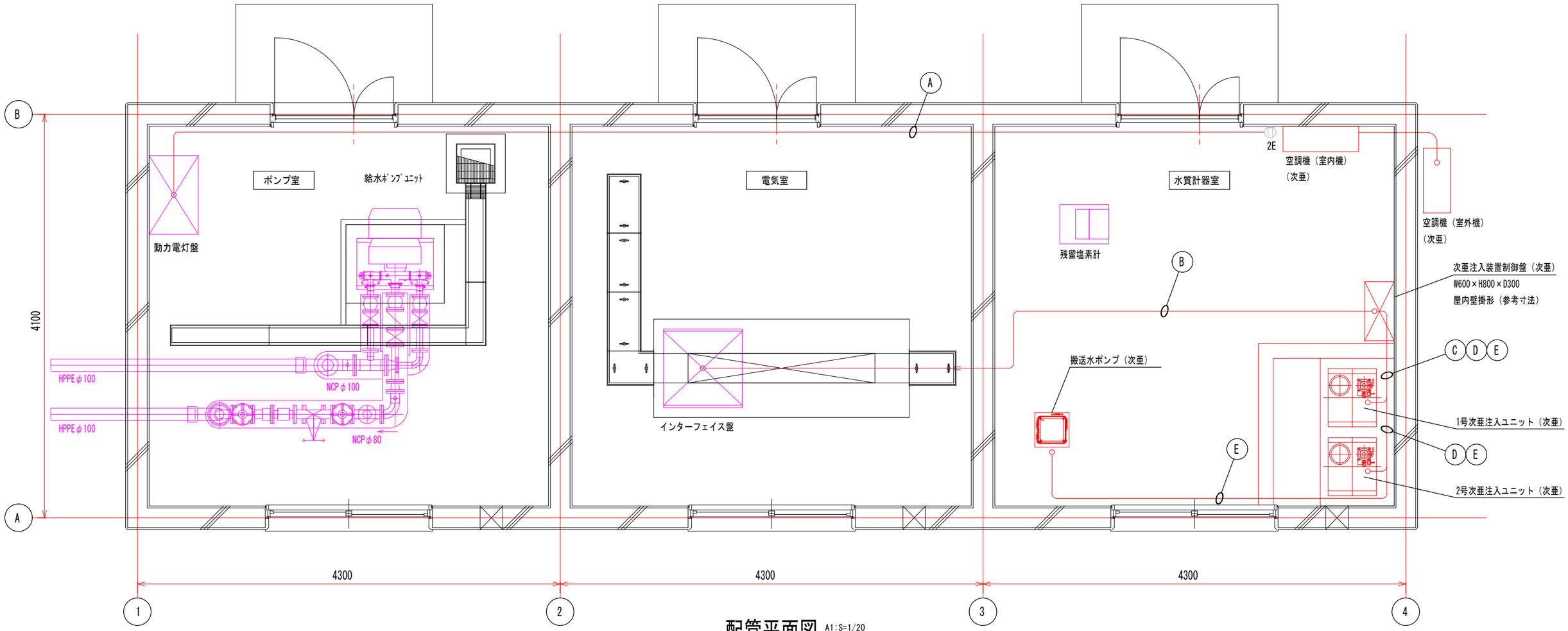

配管平面図 A1:S=1/20 A3:S=1/40

記号	自	至	ケーブル	電　線　管
A	動力電灯盤	空調室内機	VVF-2sq-3C	PF22
B	インターフェイス盤	次亜注入設備制御盤	600V EM-CE 3.5sq-2C	PF28
			EM-CEE-S 1.25sq-6C	PF28
C	次亜注入設備制御盤	1号次亜注入ユニット	EM-CEE 1.25sq-4C	HIVE22
			EM-CEE-S 1.25sq-4C	HIVE22
D	次亜注入設備制御盤	2号次亜注入ユニット	EM-CEE 1.25sq-4C	HIVE22
			EM-CEE-S 1.25sq-4C	HIVE22
E	次亜注入設備制御盤	搬送水ポンプ	600V EM-CE 2sq-2C	HIVE28

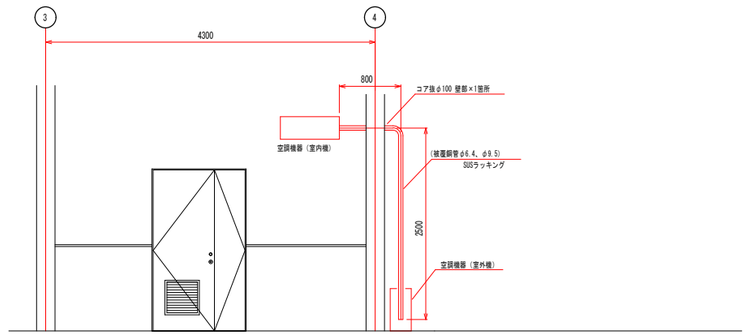

空調設備詳細図 A1:S=1/40 A3:S=1/80

年　度	令和 5 年度		
工事名	横瀬町姿見山配水池築造工事		
図面名	電気設備図		
縮　尺	図　示	図面番号	S-2/3
秩父広域市町村圏組合水道局			

配水流量計･緊急遮断弁室内配管図

A1版 1/30
A3版 1/60

平 面 図

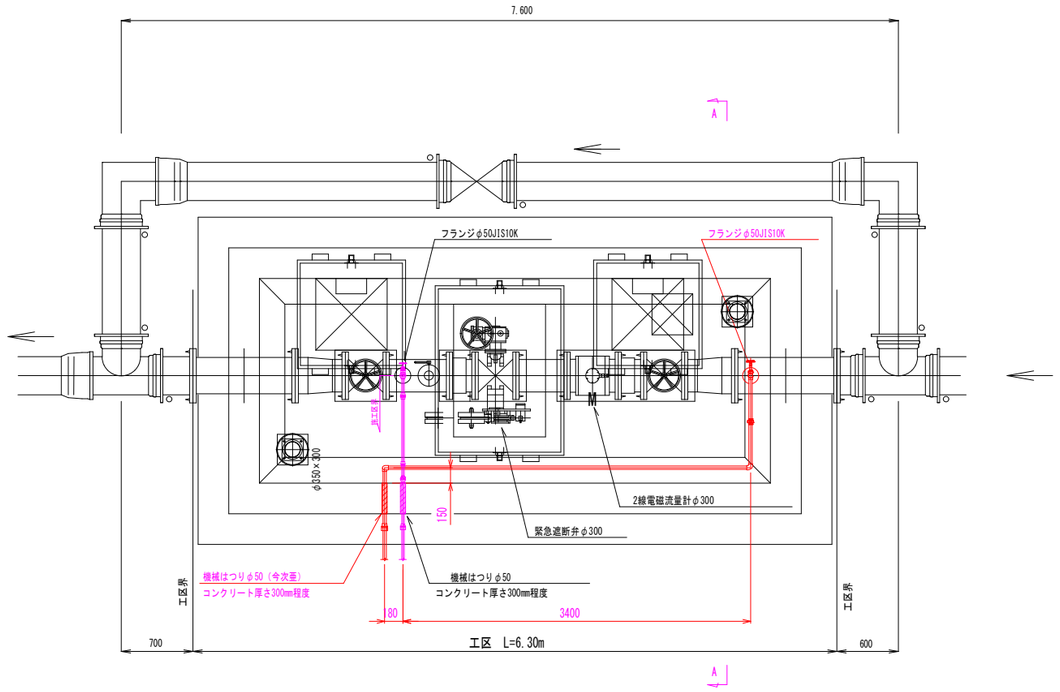

流入電動弁室内配管平面図

A1版 1/30
A3版 1/60

平 面 図

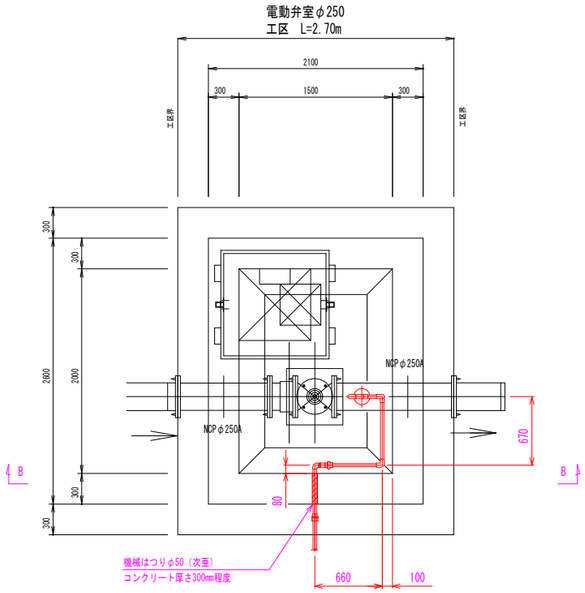

A-A 断 面 図

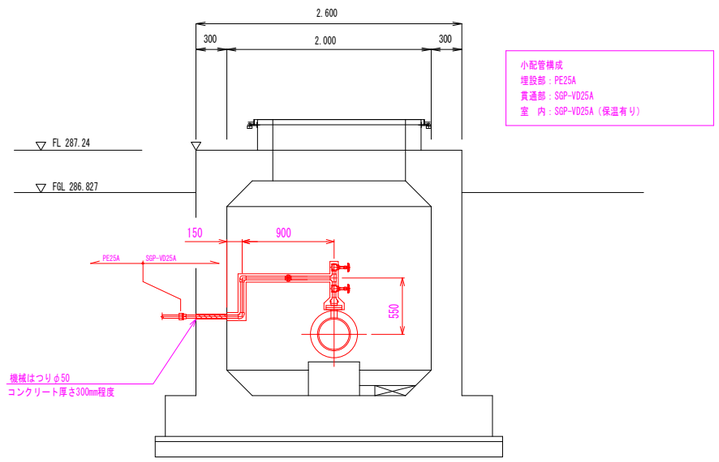

＊室内搬送水配管における破線はｽﾟﾘｽﾄﾚﾝﾌｫｰﾑ+SUSﾗｯｷﾝｸﾞの保温を施す。

B-B 断 面 図

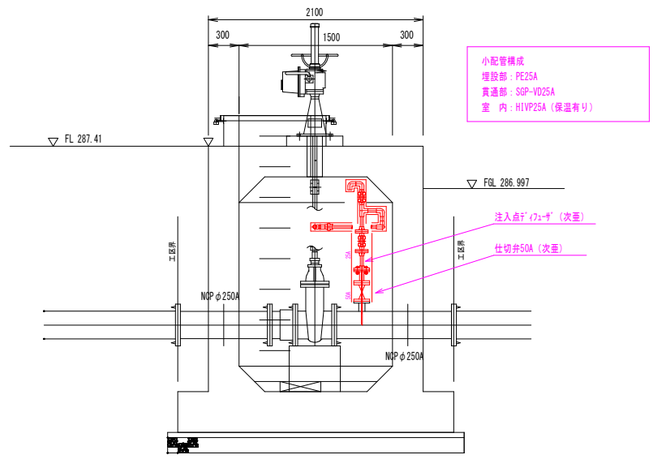

＊室内搬送水配管における破線はｽﾟﾘｽﾄﾚﾝﾌｫｰﾑ+SUSﾗｯｷﾝｸﾞの保温を施す。

年 度	令和 5 年度		
工事名	横瀬町姿見山配水池築造工事		
図面名	流量計室・緊急遮断弁室内配管図（次亜）		
縮 尺	A1版 1/30 A3版 1/60	図 面 番 号	S-3/3
秩父広域市町村圏組合水道局			

ろ過池掘削平面図　S=1/200

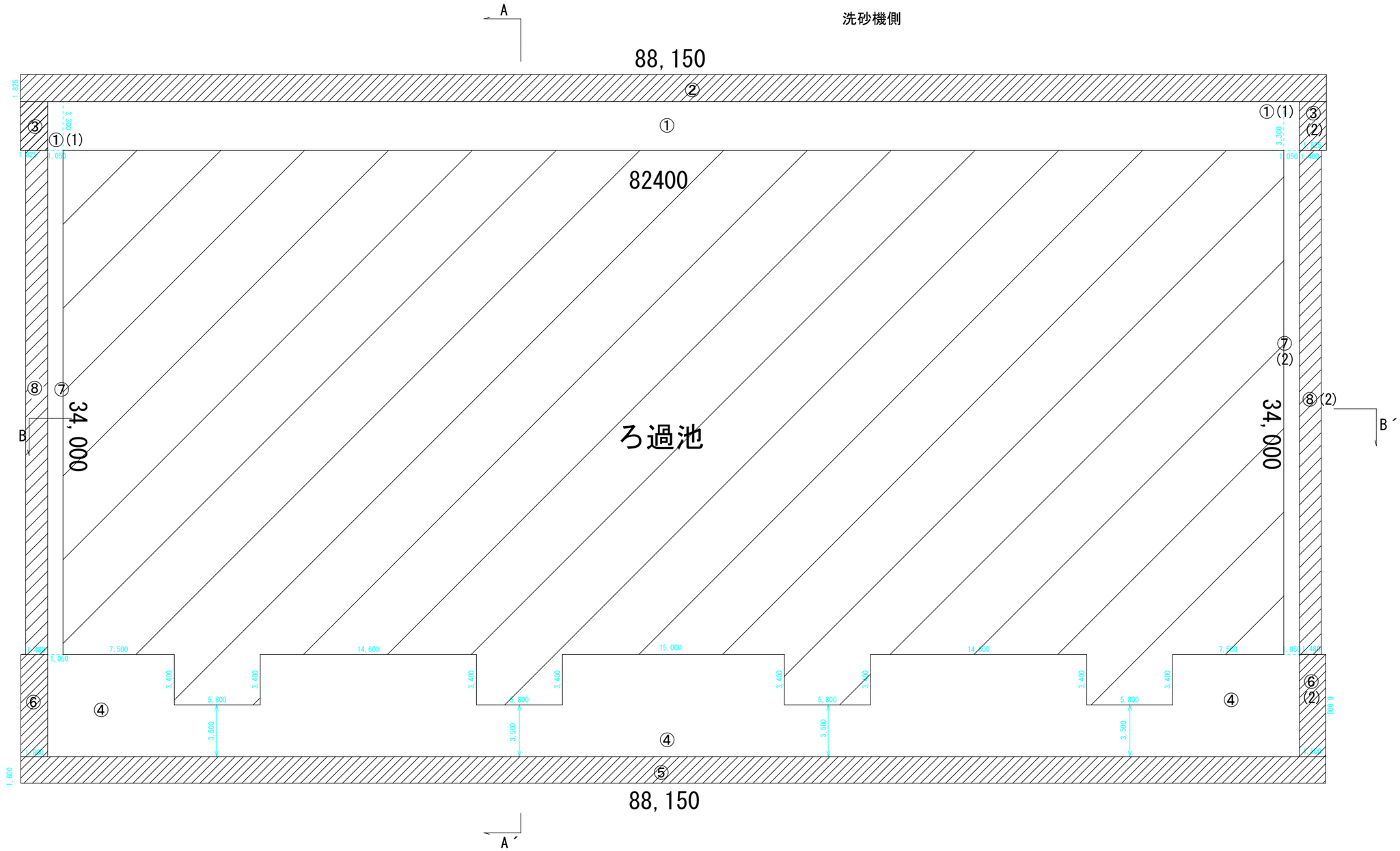

天日乾燥池側

年度	令和５年度		
工事名	横瀬町姿見山配水池築造工事		
図面名	ろ過池掘削平面図		
縮尺	1/200・FREE	図面番号	K-1/15
秩父広域市町村圏組合水道局			

ろ過池掘削断面図　S=1/200

A-A´ろ過池断面図

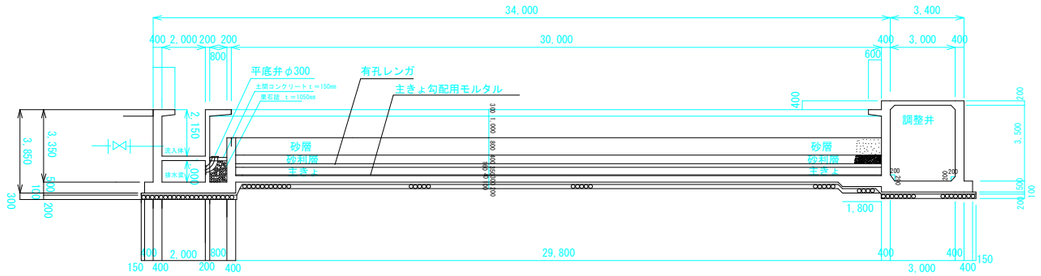

A-A´ろ過池掘削断面図

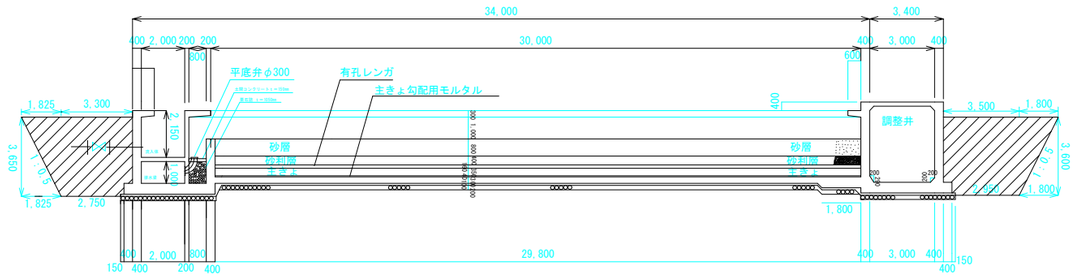

年度	令和５年度		
工事名	横瀬町姿見山配水池築造工事		
図面名	ろ過池掘削断面図		
縮尺	1/200・FREE	図面番号	K-2/15
秩父広域市町村圏組合水道局			

ろ過池掘削断面図　S=1/200

B-B´ろ過池断面図

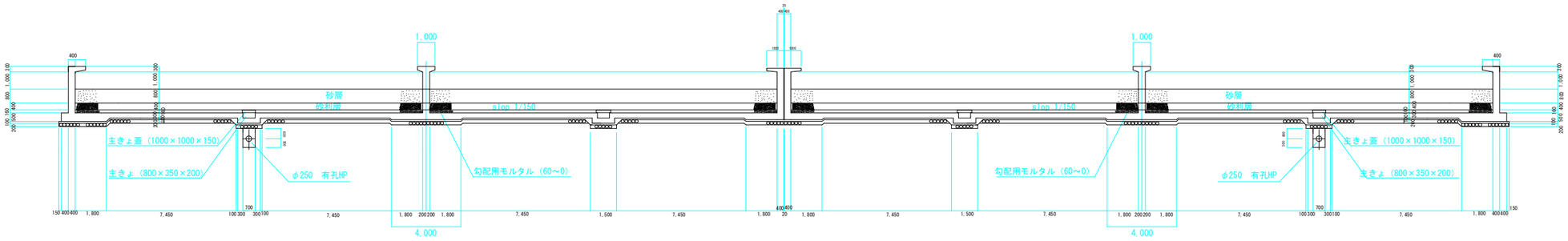

B-B´ろ過池掘削断面図

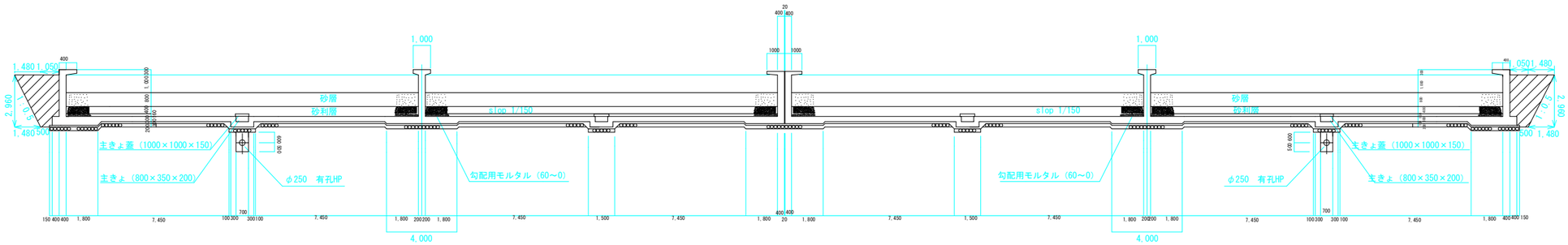

年度	令和５年度		
工事名	横瀬町姿見山配水池築造工事		
図面名	ろ過池掘削断面図（2）		
縮尺	1/200・FREE	図面番号	K-3/15
秩父広域市町村圏組合水道局			

既設管撤去平面図　S=1/200

洗砂機側

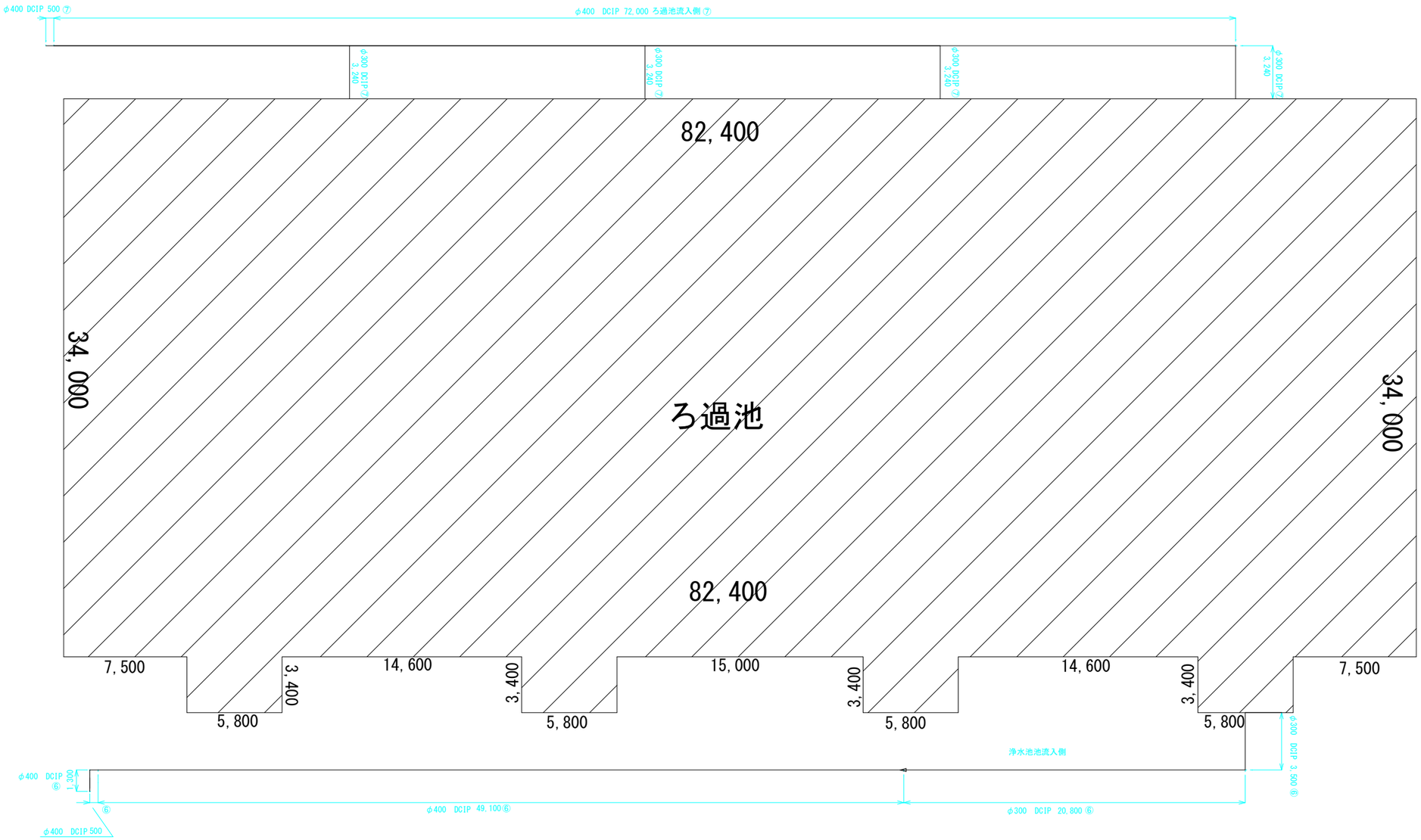

土工標準図　S=FREE

天日乾燥池側

年度	令和５年度		
工事名	横瀬町姿見山配水池築造工事		
図面名	既設管撤去平面図		
縮尺	1/200	図面番号	K-4/15
秩父広域市町村圏組合水道局			

浄水池平面図・掘削断面図　S=1/200

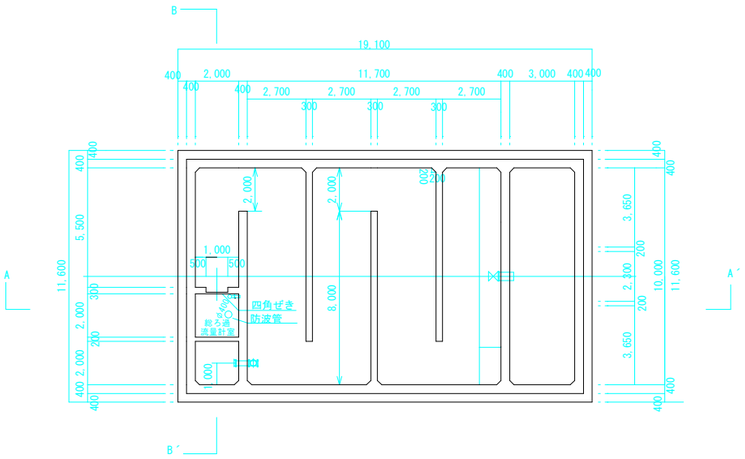

A－A

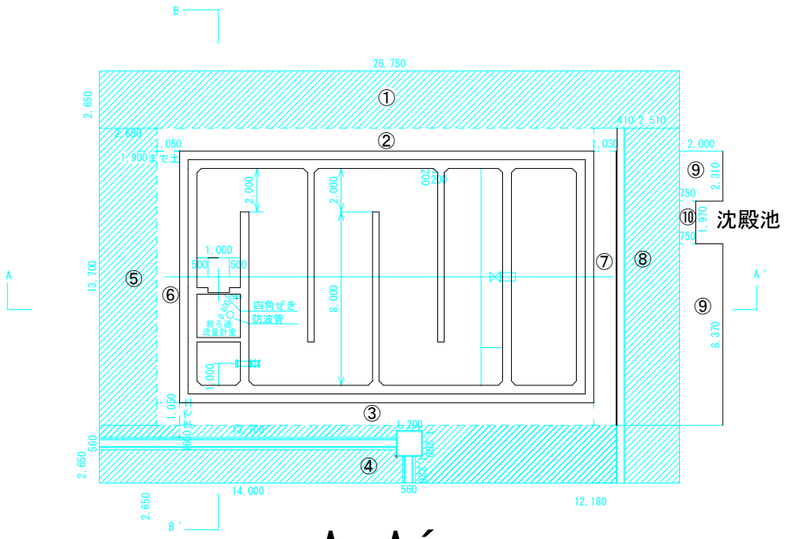

A－A´

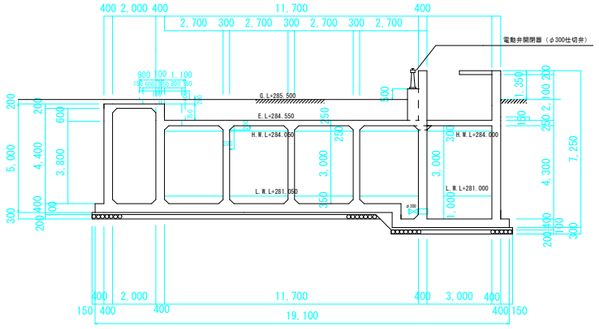

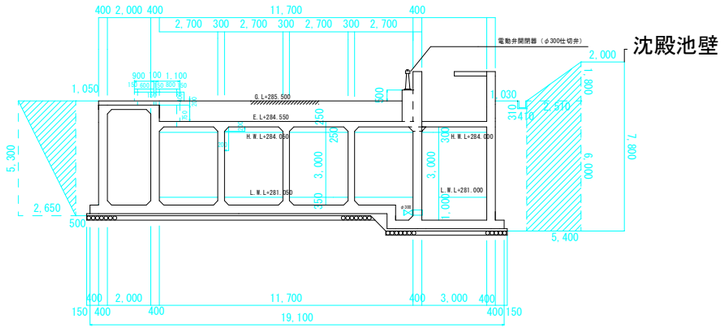

B-B

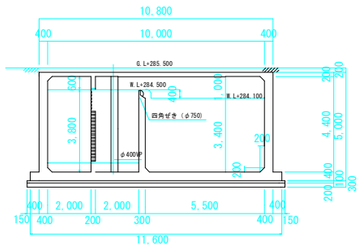

B-B´

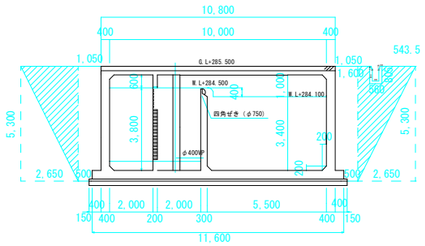

年度	令和５年度		
工事名	横瀬町姿見山配水池築造工事		
図面名	浄水池平面図・掘削断面図		
縮尺	1/200	図面番号	K-5/15
秩父広域市町村圏組合水道局			

ろ過池舗装版破砕展開図　S=FREE

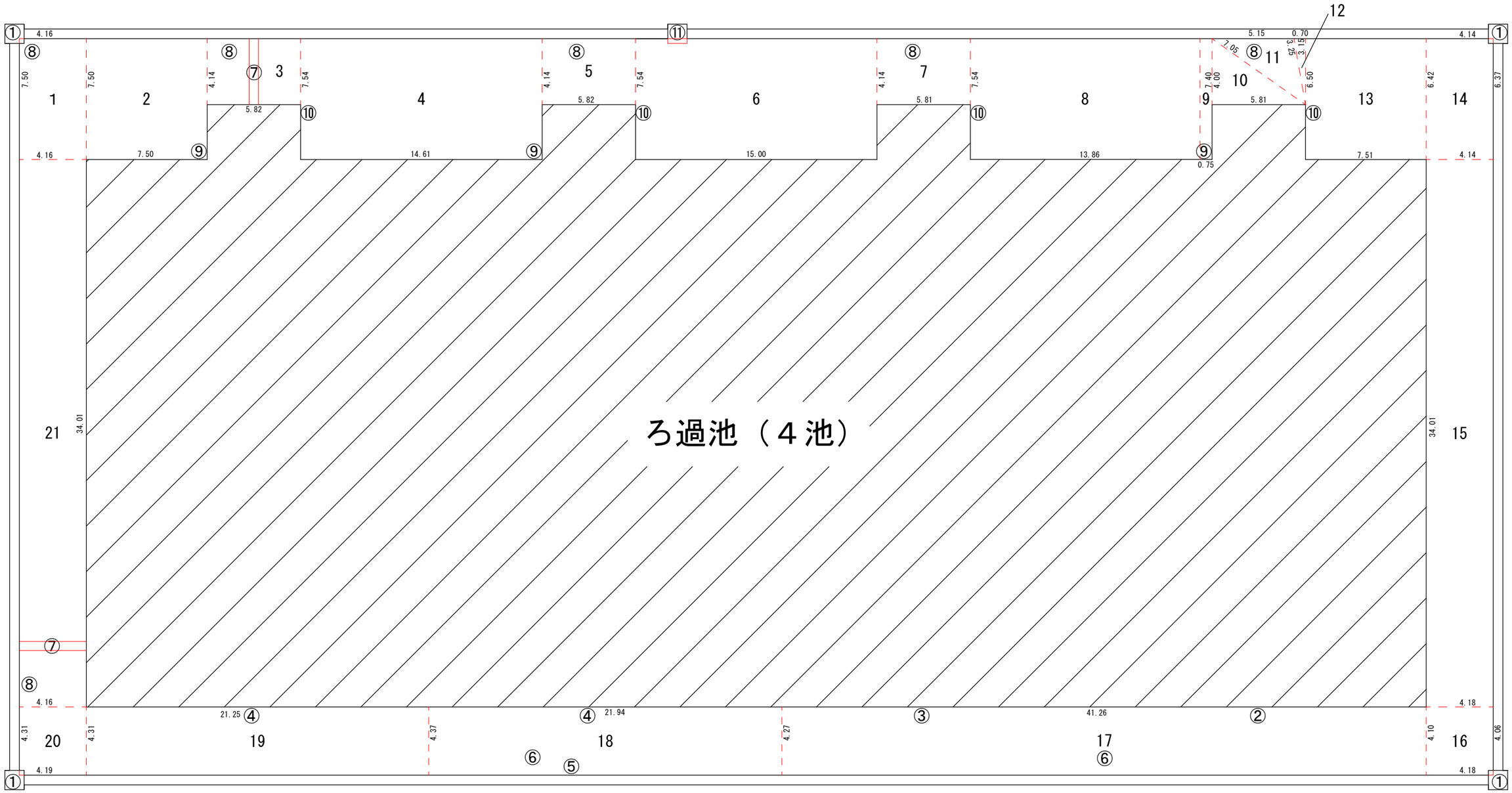

１～21　測点番号

①～⑪　控除番号

年　度	令和５年度		
工 事 名	姿見山浄水場配水池築造工事		
図 面 名	ろ過池舗装版破砕展開図		
縮　尺	S = FREE	図面番号	K-6/15
秩父広域市町村圏組合水道局			

ろ過池側溝・集水桝配置図 S=FREE

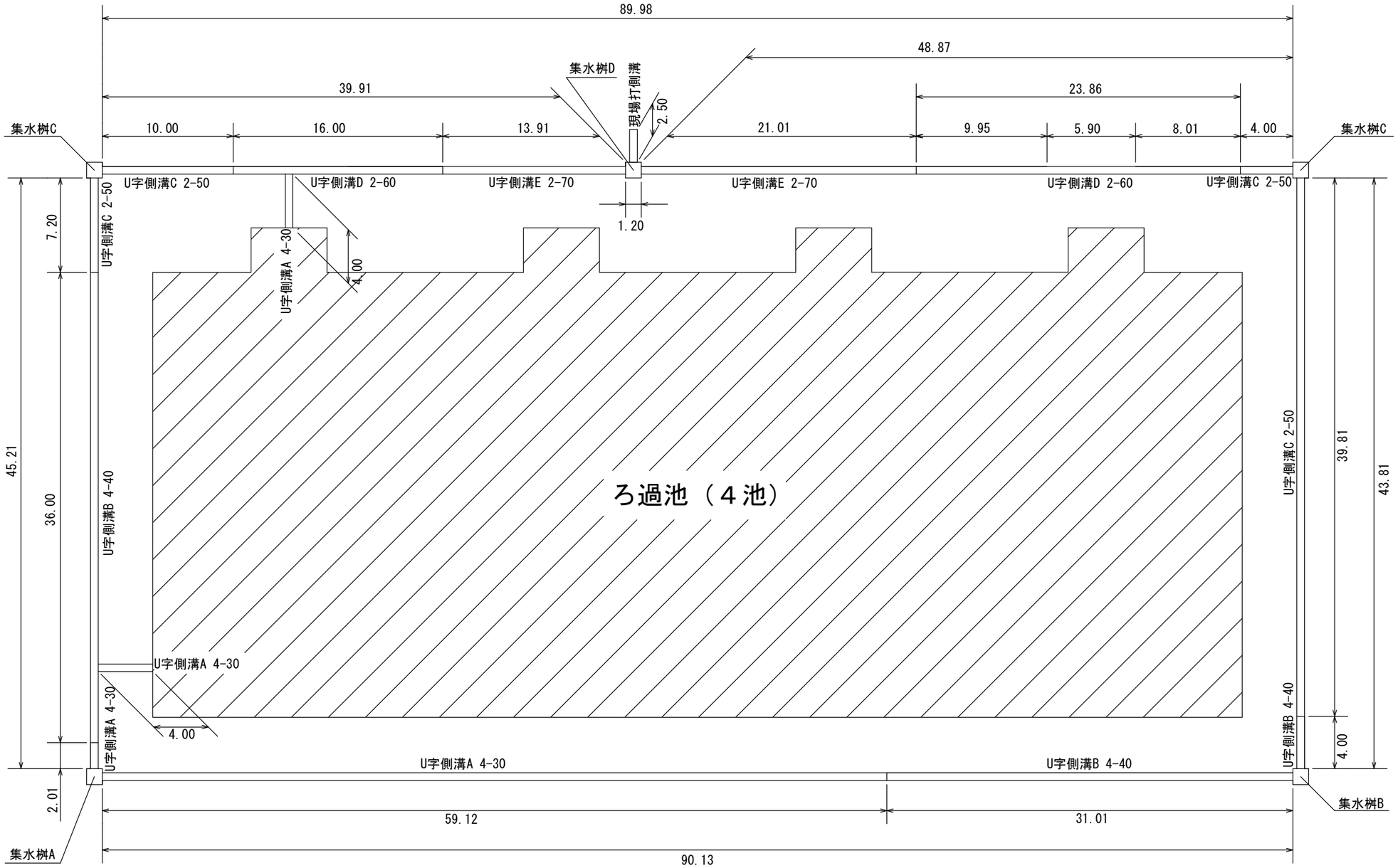

側溝種類	U字側溝A 4-30	U字側溝B 4-40	U字側溝C 2-50	U字側溝D 2-60	U字側溝E 2-70	現場打側溝
延長(m)	69.13	71.01	61.01	39.86	34.92	2.50

年　度	令和５年度		
工 事 名	横瀬町姿見山配水池築造工事		
図 面 名	ろ過池　側溝・集水桝　配置図		
縮　尺	S = FREE	図面番号	K-7/15
秩父広域市町村圏組合水道局			

ろ過池側溝構造図 S=FREE

長尺Ｕ字側溝A　4-30（1490kg）

正面図

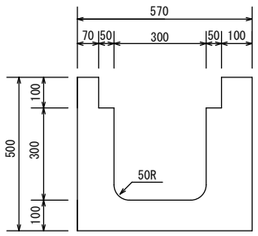

側面図

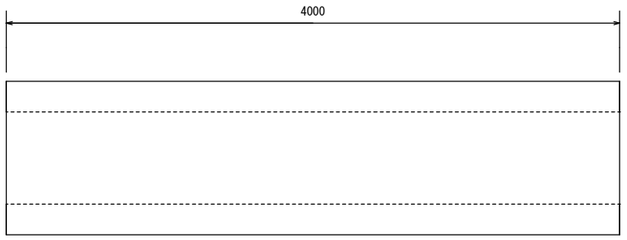

長尺Ｕ字側溝B　4-40（1750kg）

正面図

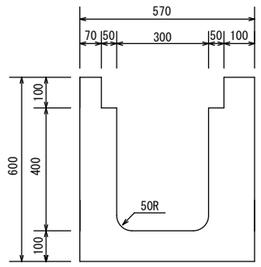

側面図

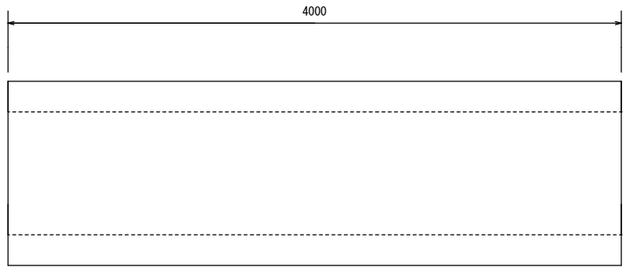

長尺Ｕ字側溝C　2-50（1000kg）

正面図

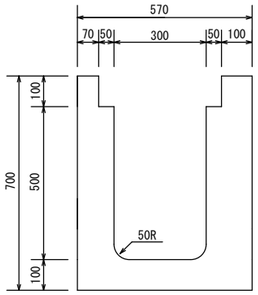

側面図

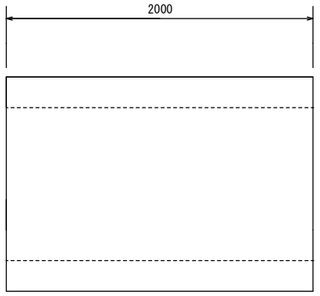

長尺Ｕ字側溝D　2-60（1130kg）

正面図

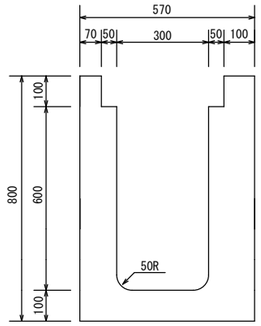

側面図

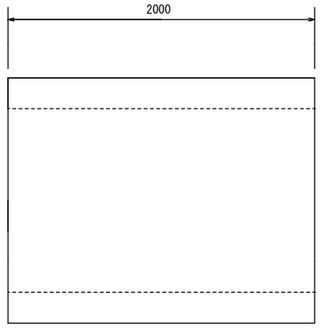

長尺Ｕ字側溝E　2-70（1420kg）

正面図

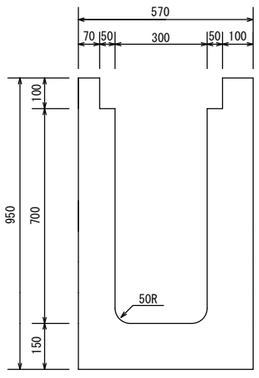

側面図

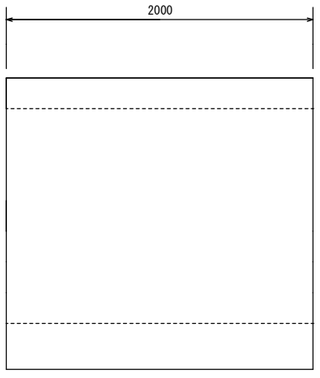

現場打側溝

正面図

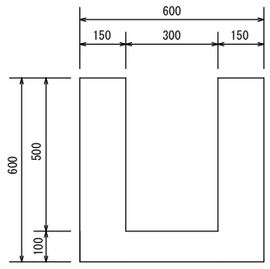

側面図

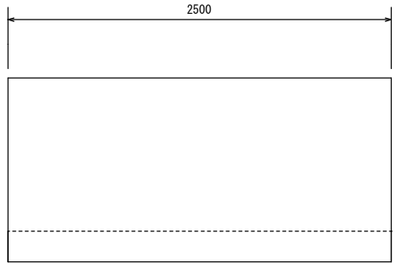

年　　度	令和５年度		
工 事 名	姿見山浄水場配水池築造工事		
図 面 名	ろ過池　側溝　構造図		
縮　　尺	S = FREE	図面番号	K-8/15
秩父広域市町村圏組合水道局			

ろ過池集水桝構造図 S=FREE

集水桝Ａ

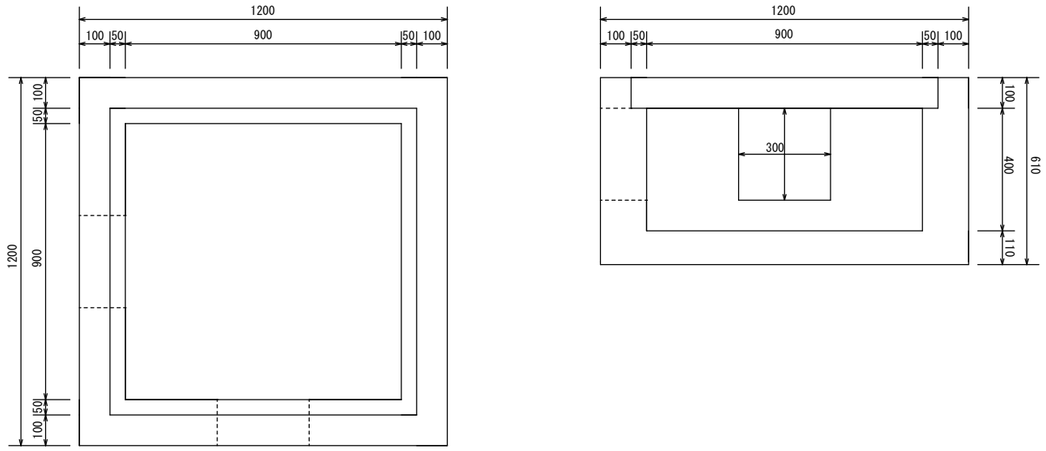

集水桝Ｂ

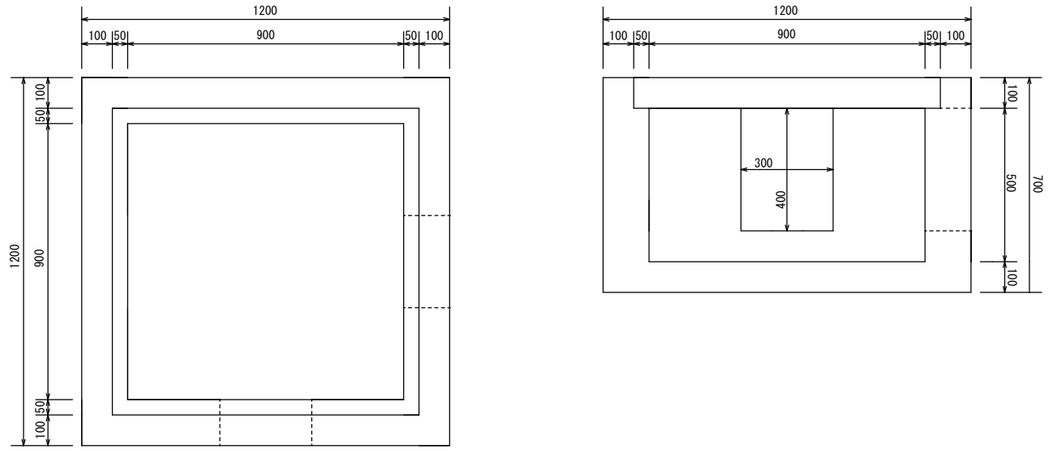

集水桝Ｃ

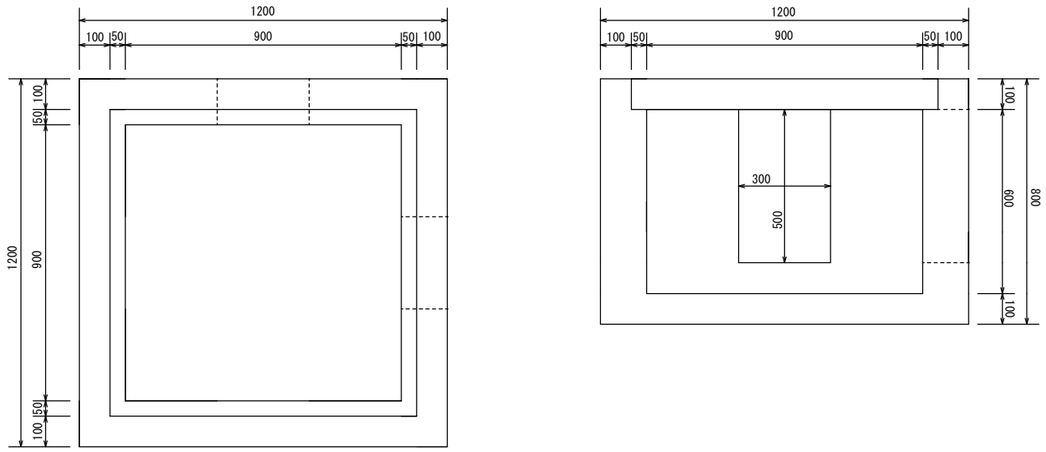

集水桝Ｄ

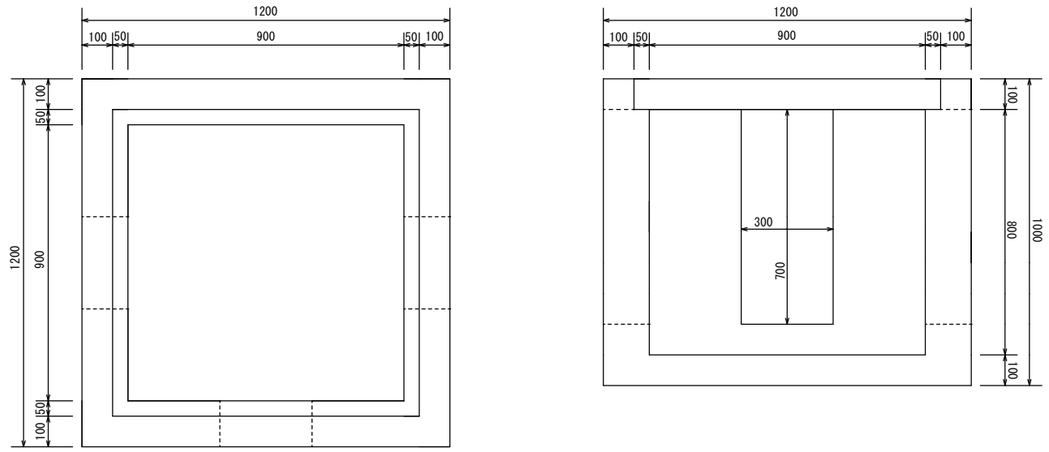

年　　度	令和５年度		
工 事 名	横瀬町姿見山配水池築造工事		
図 面 名	ろ過池　集水桝　構造図		
縮　　尺	S = FREE	図面番号	K-9/15
秩父広域市町村圏組合水道局			

洗砂機全体図 S=FREE

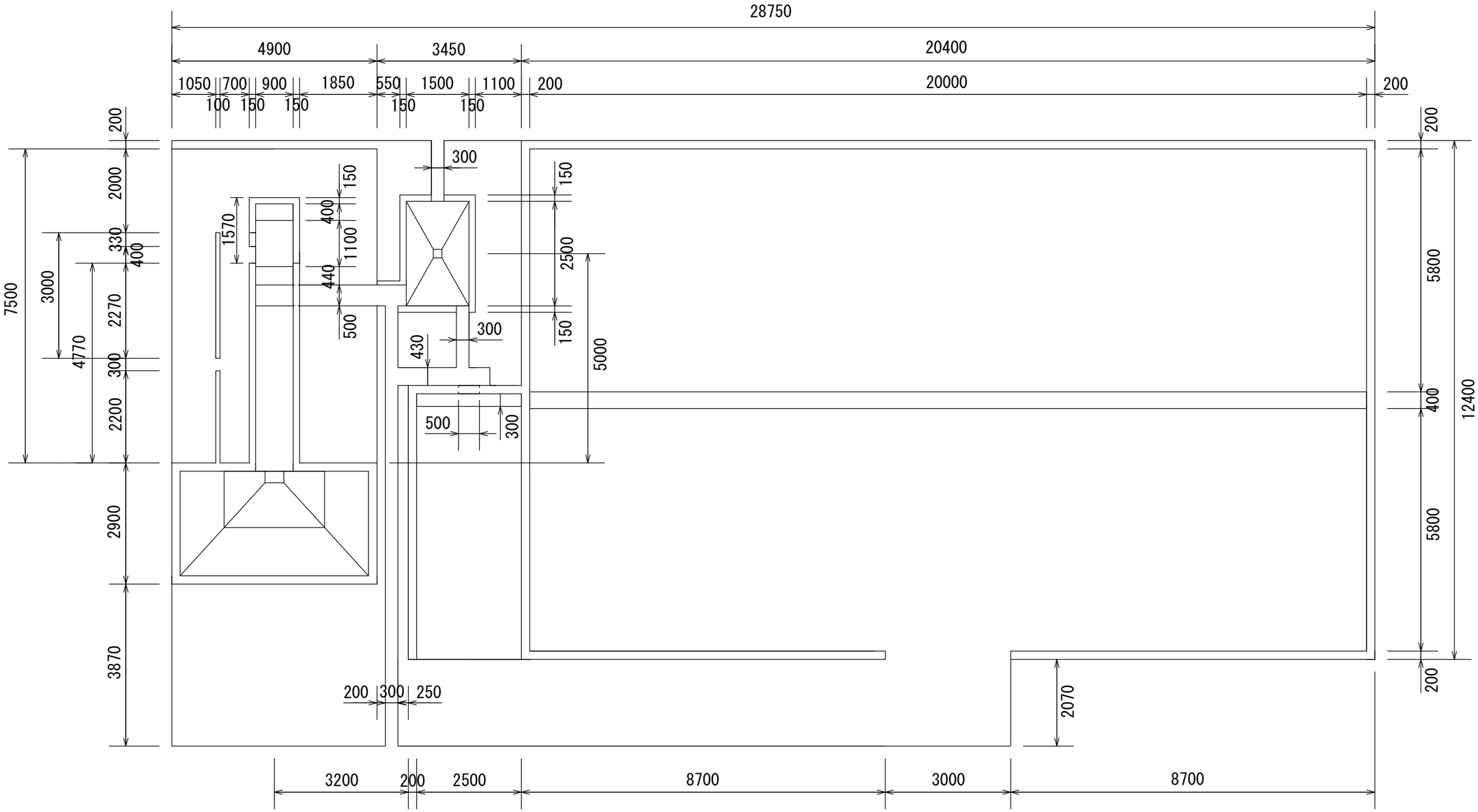

年　　度	令和５年度		
工 事 名	横瀬町姿見山配水池築造工事		
図 面 名	洗砂機　全体図		
縮　　尺	S = FREE	図面番号	K-10/15
秩父広域市町村圏組合水道局			

洗砂機底版図 S=FREE

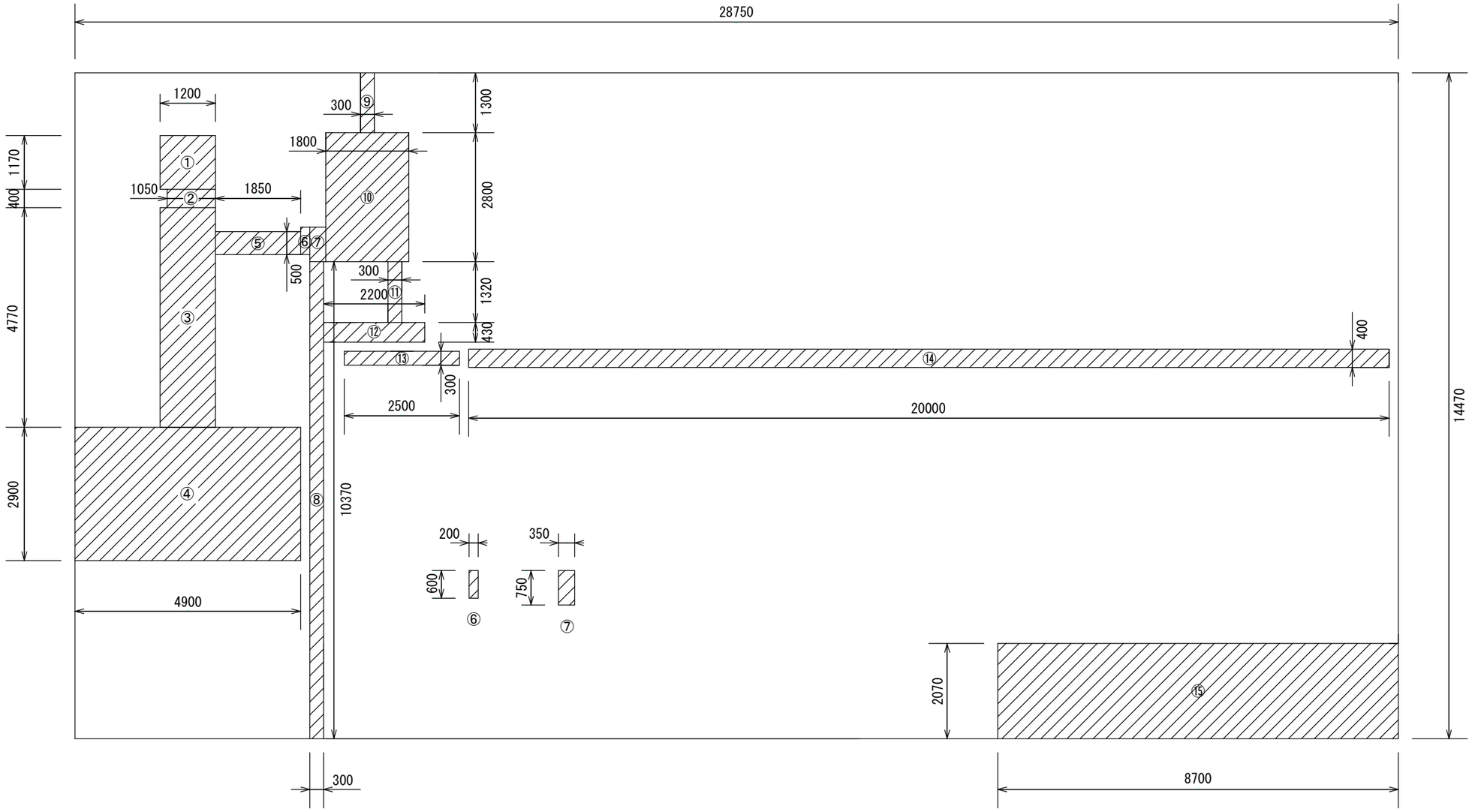

t = 200

は控除部分

①～④　別図「洗砂機　汚砂桝」に詳細を記載
⑩　別図「洗砂機　沈砂桝」に詳細を記載
⑤～⑨⑪～⑭　別図「洗砂機　側溝」に詳細を記載

年　度	令和５年度		
工 事 名	横瀬町姿見山配水池築造工事		
図 面 名	洗砂機　底版図		
縮　尺	S = FREE	図面番号	K-11/15
秩父広域市町村圏組合水道局			

洗砂機汚砂桝図 S=FREE

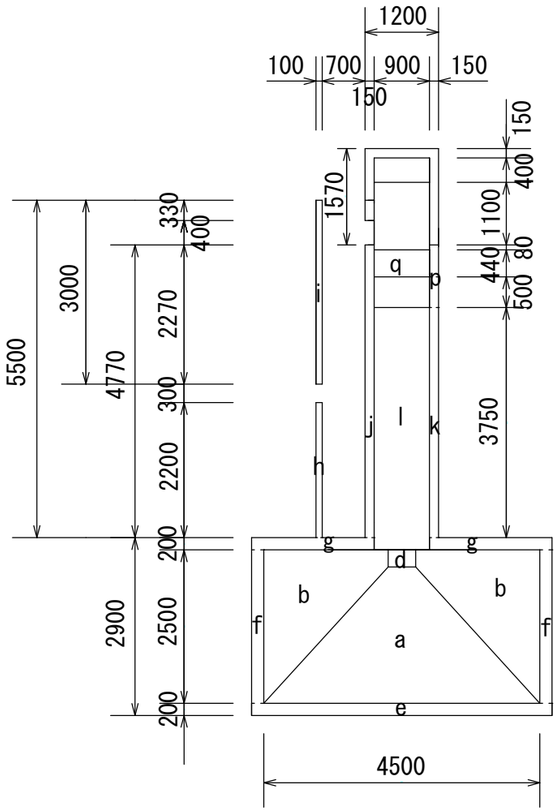

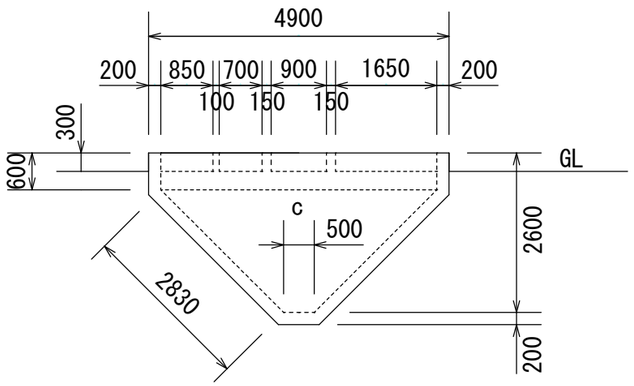

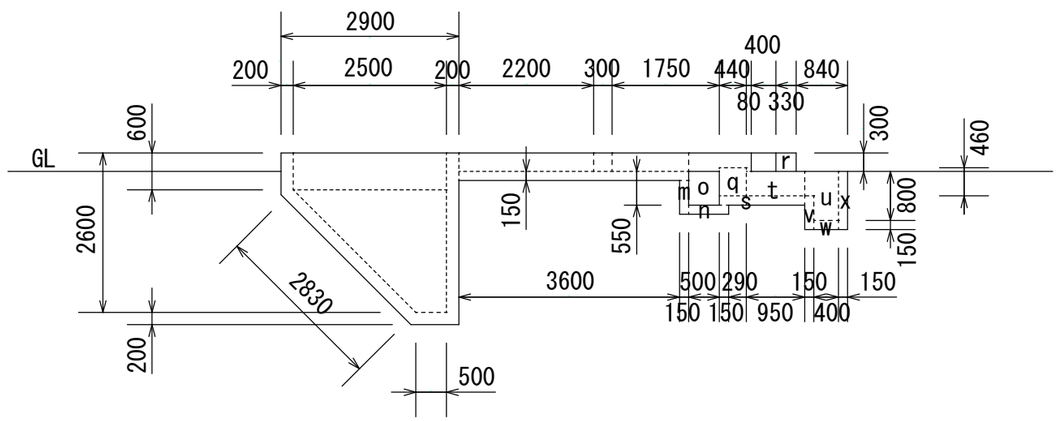

年　　度	令和５年度		
工 事 名	横瀬町姿見山配水池築造工事		
図 面 名	洗砂機　汚砂桝図		
縮　　尺	S = FREE	図面番号	K-12/15
秩父広域市町村圏組合水道局			

洗砂機沈砂桝図 S=FREE

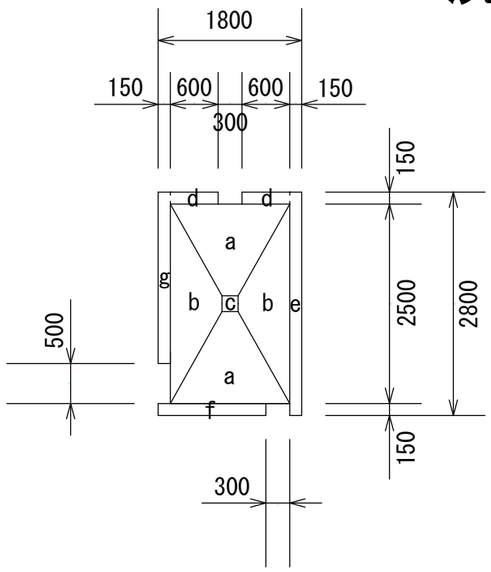

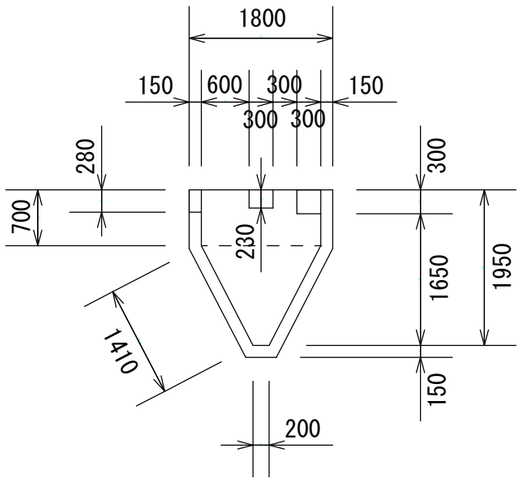

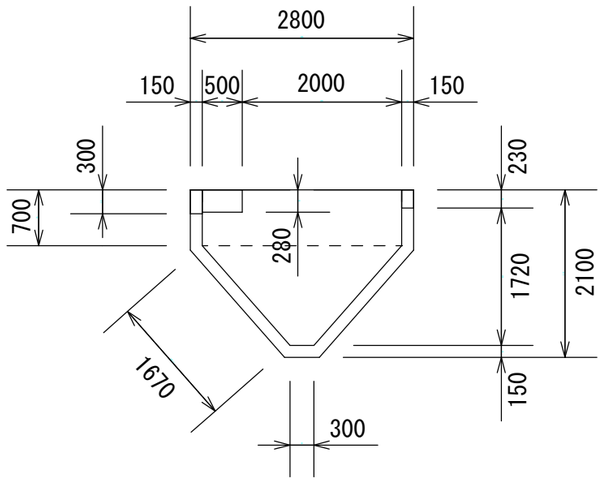

年　　度	令和５年度		
工 事 名	横瀬町姿見山配水池築造工事		
図 面 名	洗砂機　沈砂桝図		
縮　　尺	S = FREE	図面番号	K-13/15
秩父広域市町村圏組合水道局			

洗砂機浄砂桝・乾燥桝図 S=FREE

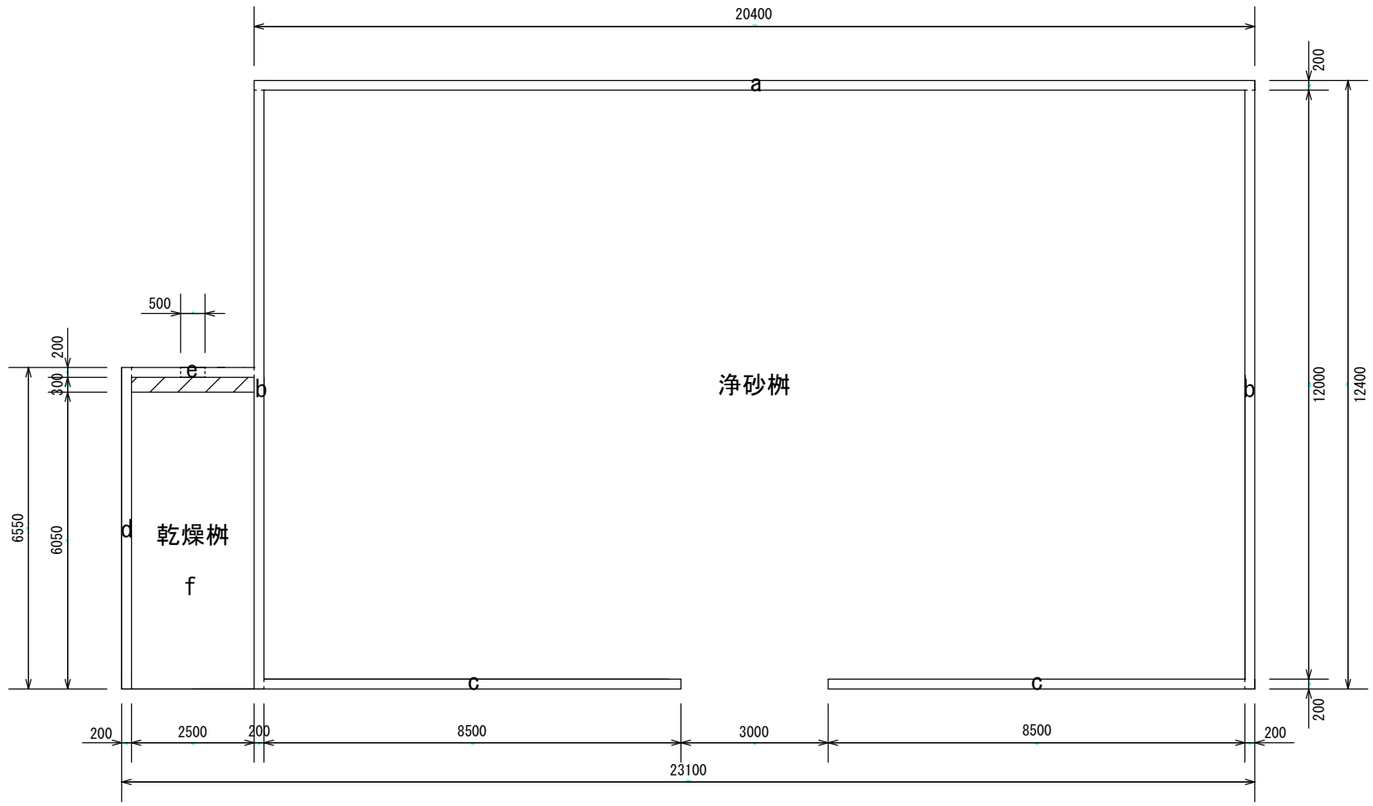

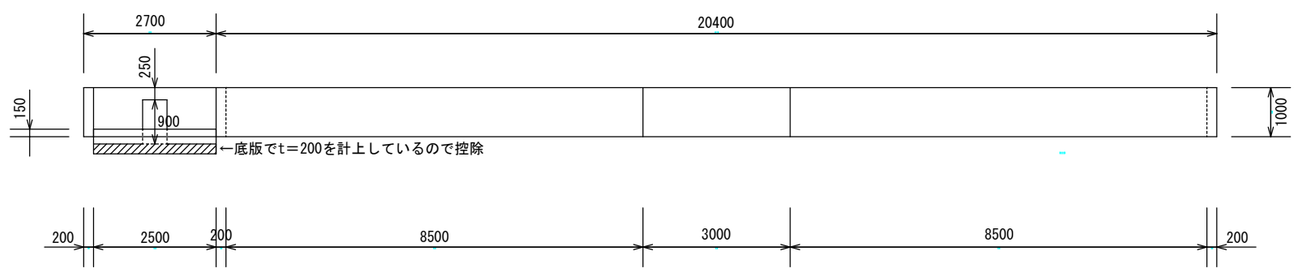

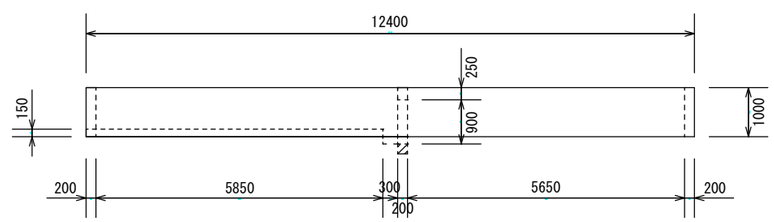

年　　度	令和５年度		
工 事 名	横瀬町姿見山配水池築造工事		
図 面 名	洗砂機　浄砂桝・乾燥桝図		
縮　　尺	S = FREE	図面番号	K-14/15
秩父広域市町村圏組合水道局			

天日汚泥乾燥池構造図 S=FREE

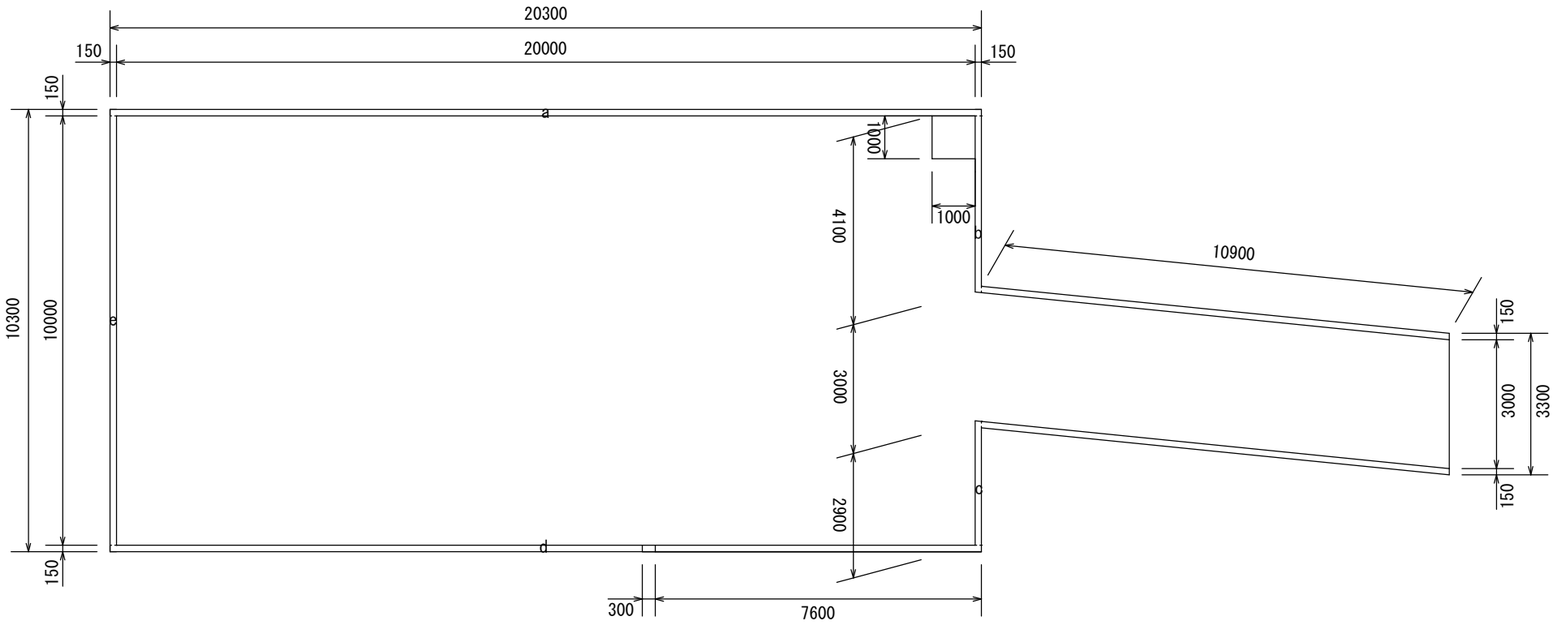

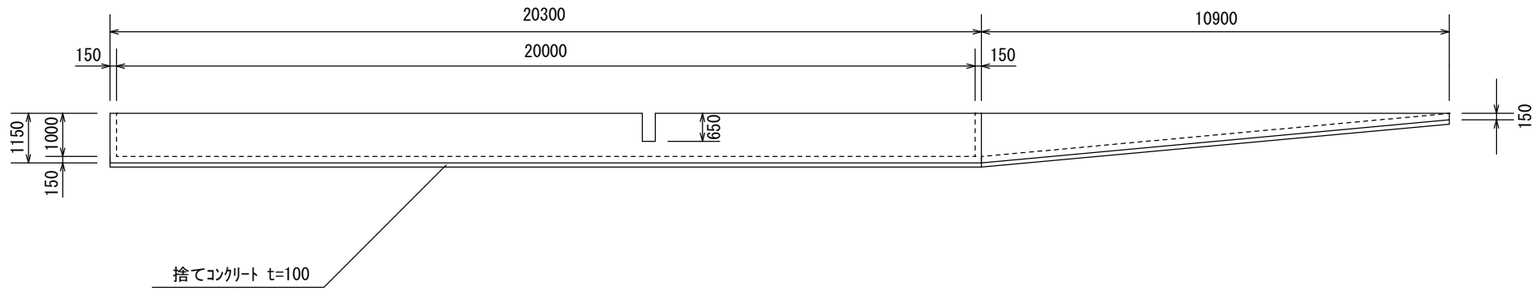

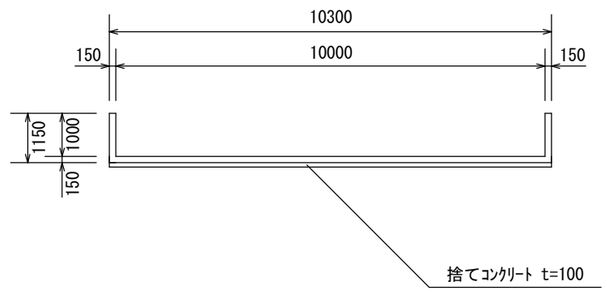

年　　度	令和５年度		
工 事 名	横瀬町姿見山配水池築造工事		
図 面 名	天日汚泥乾燥池　構造図		
縮　　尺	S = FREE	図面番号	K-15/15
秩父広域市町村圏組合水道局			